перейти на сайт: www.san-detal.ru

GENERAL CATALOGUE
CATALOGUE GÉNÉRAL

EDITION 2011
ÈDITION 2011

www.san-detal.ru

Certificado del Sistema de Gestión de la Calidad

AENOR
ER
Empresa Registrada
UNE-EN ISO 9001

ER-0084/1996

AENOR, Asociación Española de Normalización y Certificación, certifica que la organización

JIMTEN, S.A.

dispone de un sistema de gestión de la calidad conforme con la Norma UNE-EN ISO 9001:2008

para las actividades: El diseño, el desarrollo y la producción de productos en materiales plásticos para la edificación y el transporte de fluidos, productos inyectados y estampados.

que se realizan en: CR DE OCAÑA, 125. 03114 - ALICANTE

Fecha de emisión: 1996-03-04
Fecha de renovación: 2009-09-19
Fecha de expiración: 2012-09-19

AENOR Asociación Española de Normalización y Certificación
El Director General de AENOR

AENOR
www.sam-steel.ru

Dear Customer,

The current catalogue offers a wide selection of solutions in products for BUILDING and SANITARY as well as for WATER MANAGEMENT

The continued investigation and evolution of our products, driven by market needs, represent our commitment to the professional development of your work and its economic cost effectiveness for your Company.

To obtain more details regarding information listed here, please direct inquiries to our International Department.

Cher Client,

Ce catalogue met à votre disposition une vaste gamme de solutions en matière de produits dirigés au BATIMENT et SANITAIRE ainsi qu´à la GESTION DE L´EAU.

La recherche et l'évolution constante de nos produits par rapport aux exigences du marché représentent une garantie pour le développement professionnel de votre travail et une rentabilité économique pour votre Entreprise.

Pour de plus amples informations, veuillez vous adresser au Département International.

International Department / *Département International* : **+34.965.10.80.53**

e-mail: international@jimten.com
www. jimten.com

We are always at your service.
Sincerely

Nous restons bien entendu à votre entière disposition.

JIMTEN S.A.

www.san-dbal.ru

Index / *Sommaire*

Building & Sanitary

Drains - 01 / *Vidage - 01* 7

EN274 norm requirements / *Exigences de la Norme EN274* 8
Simple Traps / *Siphons simples* 12
Double traps / *Siphons doubles* 25
Waste outlets / *Bondes* 30
Bathtub waste outlets - Shower tray waste outlets 33
Vidages baignoire - bondes receveurs de douche
Bathtub access panels / *Trappes de visite* 72
"Carta Oro" Series / *Série "Carta Oro"* 74
Floor traps / *Siphons de sol intérieurs* 83
Synthetic sinks and wash basins 85
Lavabos et éviers synthétiques

Waste and traps Parts and Accessories 87
Accessoires et pièces de rechange

Waste and traps accessories 88
Accessoires vidage
Waste and traps replacement parts 98
Pièces de rechange vidage

Turkish basin urinal traps - WC pan connectors -12 113
Siphons WC turcs - manchons toilettes -12

Turkish basin urinal traps - WC pan connectors 114
Siphons WC turcs - manchons toilettes

Cisterns – Concealed cisterns systems - 24 119
Chasses D'eau - Réservoirs encastrés - 24

Cisterns – Concealed cisterns systems 120
Chasses D'eau - Réservoirs encastrés

Cisterns mechanisms - 23 / *Mécanismes chasse d'eau - 23* 133

Cisterns mechanisms / *Mécanismes chasse d'eau* 134

Sanitary macerators and Lifting Station CICLON -22 139
Broyeurs et Station de Relevage Sanitaires CICLON - 22

Sanitary macerators and Lifting Station CICLON 140
Broyeurs et Station de Relevage Sanitaires CICLON

Various - 11 / *Divers - 11* 147

PVC Adhesives / *Colles pour PVC* 148

Floor Accessories - 05 / *Accessoires de sol - 05* 149

Floor drains and gullies / *Avaloirs et siphons de sol* 150
Channels and grids for home use 158
Grilles et caniveaux

Water Management

Sewage accessories - 07 / *Assainissement - 07* 163

Sewage accessories (With joint) 164
Accessoires assainissement. Avec joint.
Sewage accessories (For gluing). 170
Accessoires assainissement. À coller.
Non-return valves / *Vanne de non retour.* 173
In-line trap / *Siphons en ligne* 174
Square chambers / *Regards carrés* 176

Inspection Chamber "Sistema Colector" - 08 / *Système Collecteur - 08* 181

Inspection Chamber "Sistema Colector" 182
Système Collecteur

www.san-detal.ru

Water Management

Valves - 03 / *Vannes à bille - 03* 189

PVC Ball valves 190
Vannes à bille démontables en PVC

Three-way PVC ball valves 194
Vannes à billes 3 voies en PVC

PP ball valves / *Vannes à bille PP* 195

uPVC superior ball valves to be actuated 196
Vannes à bille Série Supérieure Motorisables

Round PVC superior motorized series drains 198
Vannes motorisées avec actionneurs pneumatiques ou électriques

Butterfly valves / *Vannes papillon* 201

3 piece PVC unions / *Raccord 3 pièces PVC* 202

Round valve replacement parts 203
Pieces de rechange vannes à billes

Fittings - 02 / *Raccords à Compression - 02* 205

Compression fitting Gama ' 55 206
Raccords à Compression Gamme Fitting '55 pour tubes en PE

Compression fitting Gama ' 55 211
Gamme Fitting '55 pour autres types de tubes

Flanges / *Brides* 212

PP Sadlles / *Colliers de prise en charge en PP* 213

BSP threaded fittings 216
Accessoires filetés et taraudés PP

Fitting replacement parts and tools 218
Pièces de rechange et outils Fitting

Irrigation - 04 / *Irrigation - 04* 219

Irrigation valves / *Vannes d'arrosage* 220

Irrigation filters / *Filtres d'irrigation* 226

Filtmaster / *Filtmaster* 227

Sprinkler heads and accessories 245
Émetteurs et accessoires

Extras / *Apport d'engrais* 255

MERCHANDISING / MERCHANDISING 257

PACKAGING / *EMBALLAGES* 260

www.san-detal.ru

Notes

www.san-detal.ru

Building & Sanitary

Drains

Traps / Waste outlets / Bathtub outlets /
Shower basin outlets / “Carta Oro” Series / Floor traps

Vidage

Siphons / Bondes de vidage / Vidages baignoire /
Bondes receveurs de douche / Série “Carta Oro” /
Siphons de sol

www.san-detail.pl

jimten®

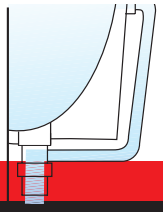

EN274 norm requirements
Exigences de la Norme EN274

Jimten fulfills the EN274 norm requirements for all the waste & traps which appear on this pricelist with " EN 274 ". (Product certified by the INSTITUTE FOR TESTING AND CERTIFICATION, Ltd.-Zlín Czech Republic)

Tous les siphons JIMTEN identifiés par EN 274 ont été fabriqués en accord avec les exigences de la norme EN274. Produit certifié par INSTITUTE FOR TESTING AND CERTIFICATION ltd, Zlín Czech Republic

Jimten guarantees for these products, installed on normalized sanitary units, the flow rates indicated besides these lines.

Jimten garantit les débits indiqués à continuation pour ces produits installés dans des appareils sanitaires normalisés.

S-31 V

EN 274

	Code			€
1 ¼x32	**06546**		40	A-4
1 ½x40	**06548**	■	40	A-12
1 ¼x40	**06556**	■	40	A-12

Adjustable S trap, threaded, horizontal outlet with built-in vac-valve.
Siphon P extensible, raccord, sortie horizontale avec soupape anti-vide incorporée.

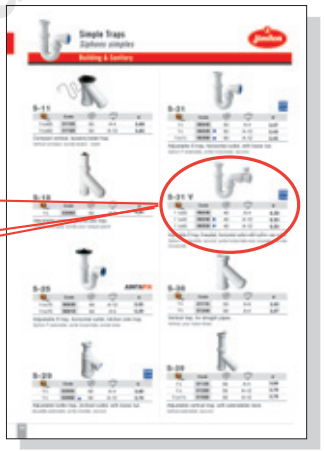

www.san-detal.ru

Minimum flow rate required for waste & traps elements in sanitary units (in l/s).

Tableau résumé du débit minimum pour les éléments d´évacuation des appareils sanitaires (en L/s).

Sanitary unit / Waste element. *Appareil sanitaire/ Elément d´évacuation*	Washbasin / Bide *Lavabo-bidet*	Bathtub *Baignoire*	Sink *Evier*	Shower tray with Ø 52 or 62 mm outlet hole *Receveur de douche perçage Ø 52 ou 62 mm*	Shower tray with Ø 90 mm outlet hole *Receveur de douche perçage Ø 90 mm*
Waste outlet *Bonde*	0,6	1,0	0,7	-	-
Waste outlet with trap *Bonde avec siphon*	0,5	0,8	0,6	0,4	0,4
Only Trap / *Siphon*	0,6	0,85	0,7	-	-
Overflow / *Trop-plein*	0,25	0,6	0,25	0,35	-

EN31 and EN32 norm requirements / *Exigences de la norme EN31 et EN32*

Washbasin – Bide – Sink / *Lavabos-Bidets-Eviers.*

Dimension characteristics. / *Caractéristiques dimensionnelles.*

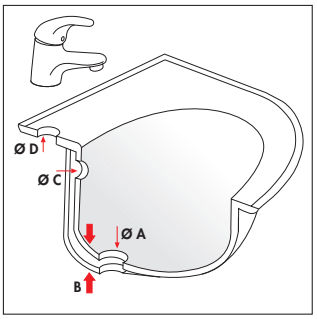

With integrated overflow
Avec trop-plein intégré

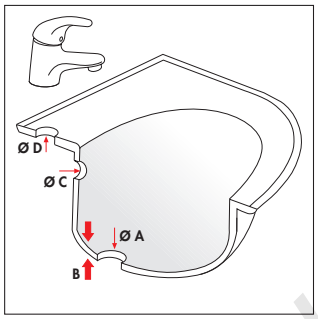

With overflow
Avec trop-plein apparent

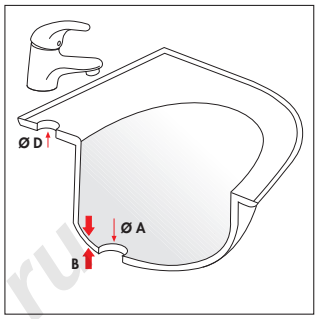

Without overflow
Sans trop-plein

Dimensions in mm *Dimensions en mm*	A-Valve orifice *A-Perçage trou de bonde*	B-Thickness *B-Epaisseur*	C-Overflow orifice *C-Perçage de trop-plein*	D-Tap orifice *D-Perçage du robinet*
With integrated overflow *Avec trop-plein intégré*	46 (+2-3)	45 (+5+0)		35 (+2-1)
With overflow *Avec trop-plein apparent*	46 (+2-3)	20 (+5+0)	25 a 33	35 (+2-1)
Without overflow / *Sans trop-plein*	46 (+2-3)	20 (+0-5)		35 (+2-1)

EN274-2 norm requirements. / *Exigences de la norme EN274-2*

Washbasins / *Lavabos*

Overflow and waste flow rates. / *Débit de trop-plein et de vidage*

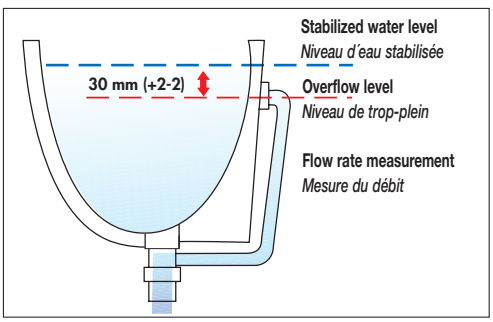

Overflow flow rate: 0,25 l/s
Débit de trop-plein : 0,25 l/s

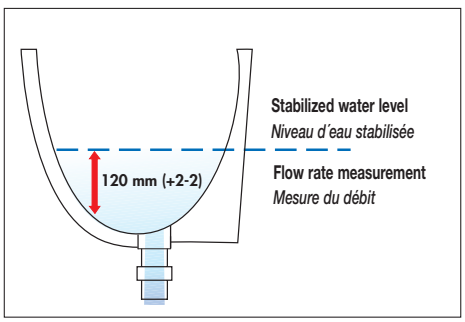

Waste flow rate / *Débit de vidage*

- ***Waste outlet with trap - 0,5 l/s*** / *Bonde avec siphon : 0,5 l/s*
- ***Waste outlet only 0,6 l/s*** / *Bonde seulement 0,6 l/s*
- ***Trap only 0,6 l/s*** / *Siphon seulement 0,6 l/s*

www.san-total.ru

EN274-2 norm requirements. / *Exigences de la norme EN274-2*

Bathtubs / *Baignoires*

Dimension characteristics. / *Caractéristiques dimensionnelles.*

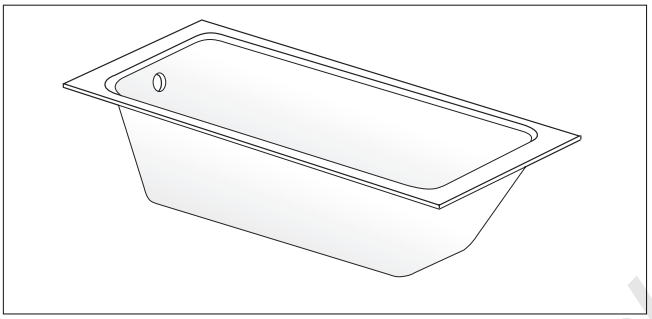

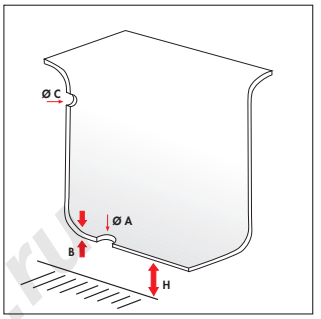

Dimensions in mm *Dimensions en mm*	A-Valve orifice *A-Perçage trou de bonde*	B-Thickness *B-Epaisseur*	C-Overflow orifice *C-Perçage de trop-plein*	D-Tap orifice *D-Perçage du robinet*
Bathtubs / *Baignoire*	52 (+3-2)	6 a 18	52 (+3-2)	130

www.san-metal.ru

EN274-2 norm requirements. / *Exigences de la norme EN274-2*

Bathtubs / *Baignoires*

Overflow and waste flow rates. / *Débit de trop-plein et de vidage*

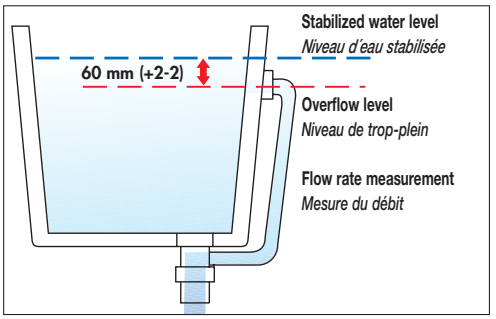

Overflow flow rate: 0,6 ls

Débit de trop-plein : 0,6 l/s

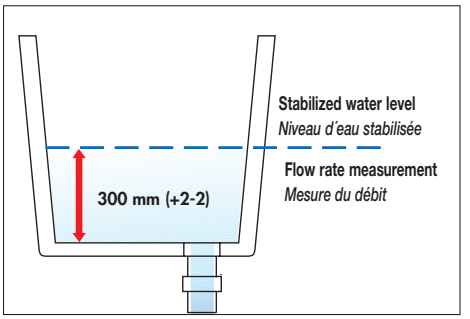

Waste flow rate / *Débit de vidage*

- **Waste outlet with trap - 0,8 l/s** / *Bonde avec siphon 0,8 l/s*
- **Waste outlet only 1,0 l/s** / *Bonde seulement 1,0 l/s*
- **Trap only 0,85 l/s** / *Siphon seulement 0,85 l/s*

EN274 norm requirements. / *Exigences de la norme EN274*

Shower trays. / *Receveurs de douche*

Dimension characteristics. / *Caractéristiques dimensionnelles*

Dimensions in mm *Dimensions en mm*	A-Valve orifice *A-Perçage trou de Bonde*	B-Thickness *B-Epaisseur*	H- Minimum height from the floor *H- Hauteur minimum/sol*
Waste outlet / *Bonde Ø 70 mm*	52 (+3-0)	6 a18	85 min.
Waste outlet / *Bonde Ø 85 mm*	62 (+3-2)	6 a 27	85 min.
Waste outlet / *Bonde Ø 115 mm*	90 (+3-2)	6 a 27	85 min.

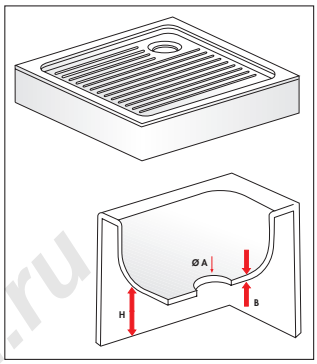

EN274-2 norm requirements. / *Exigences de la norme EN274-2*

Shower trays. / *Receveurs de douche*

Flow rate / *Débit de vidage*

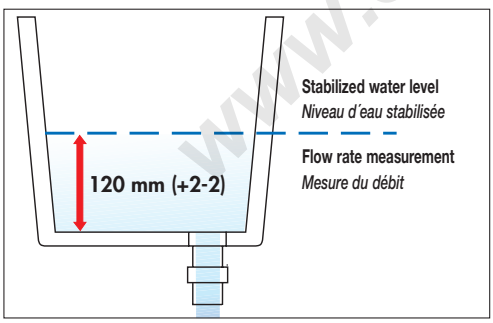

Flow rate for waste outlet Ø50 and Ø60 mm, with trap: 0.4 l/s.

Débit de vidage de la bonde Ø 50 et 60 mm, avec siphon: 0,4 ls

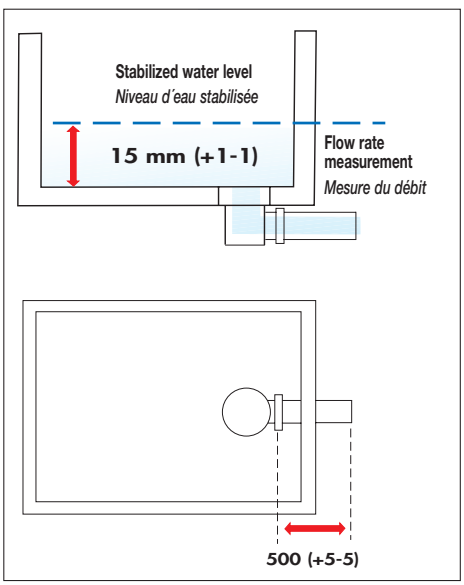

Flow rate for waste outlet Ø 90 mm, with trap: 0,4 ls

Débit de vidage de la bonde Ø 90 mm, avec siphon: 0,4 ls

www.san-detal.ru

S-11

	Code			€
1¼x63	**01106**	50	A-4	
1½x63	**01188**	50	A-12	

Compact vertical, lavatory-bidet trap.
Vertical compact, bonde lavabo - bidet.

S-18

	Code			€
1¼	**03066**	50	A-4	

Adjustable vertical, granite pile trap.
Vertical extensible, bonde pour vasque granit.

S-25

JUNTAFIX

	Code			€
1¼x70	**06036**	50	A-12	
1½x70	**06018**	50	A-5	

Adjustable S trap, horizontal outlet, kitchen sink trap.
Siphon P extensible, sortie horizontale, bonde évier.

S-29

EN 274
○ JUNTAFIX

	Code			€
1¼	**02056**	50	A-4	
○ 1½	**02068** ■	50	A-12	

Adjustable bottle trap, inclined outlet, with loose nut.
Bouteille extensible, sortie inclinée, raccord.

S-31

EN 274
○ JUNTAFIX

	Code			€
1¼	**06046**	50	A-4	
○ 1½	**06028** ■	50	A-12	
1¼x1½	**06366** ■	50	A-12	

Adjustable S trap, horizontal outlet, with loose nut.
Siphon P extensible, sortie horizontale, raccord.

S-31 V

EN 274
○ JUNTAFIX

	Code			€
1 ¼x32	**06546**	40	A-4	
○ 1 ½x40	**06548** ■	40	A-12	
1 ¼x40	**06556** ■	40	A-12	

Adjustable S trap, threaded, horizontal outlet with built-in vac-valve.
Siphon P extensible, raccord, sortie horizontale avec soupape anti-vide incorporée.

S-38

	Code			€
1¼	**01116**	50	A-9	
1½	**01248**	50	A-4	

Vertical trap, for straight pipes.
Vertical, pour tubes lisses.

S-39

○ JUNTAFIX

	Code			€
1¼	**01126**	50	A-4	
○ 1½	**01268**	50	A-12	
1¼x1½	**01568**	50	A-12	

Adjustable vertical trap, with extendable neck.
Vertical extensible, raccord.

www.san-metal.ru

S-61

EN 274

JUNTAFIX

	Code			€
1¼x63	**01156**	50	A-12	
1½x63	**01168** ■	50	A-5	

Adjustable bottle trap, inclined outlet, with lavatory-bidet waste outlet.

Bouteille extensible, sortie inclinée, bonde lavabo - bidet.

S-65

EN 274

○ JUNTAFIX

	Code			€
1¼	**02116**	50	A-4	
○ 1½	**02128** ■	50	A-12	
1¼x1½	**02376** ■	50	A-12	
1½x2	**02378**	10	-	

Adjustable bottle trap, horizontal outlet, threaded.

Bouteille extensible, sortie horizontale, raccord.

S-66

○ JUNTAFIX

	Code			€
1¼	**06056**	50	A-4	
○ 1½	**06068**	50	A-12	

Adjustable S trap, inclined outlet, threaded.

Siphon S extensible, sortie inclinée, raccord.

S-67

○ JUNTAFIX

	Code			€
1¼	**06076**	50	A-4	
○ 1½	**06088**	50	A-5	

Adjustable S trap and direction of outlet, threaded.

Siphon S extensible, sortie orientable, raccord.

S-69

EN 274

○ JUNTAFIX

	Code			€
1¼	**04016**	50	A-9	
○ 1½	**04058** ■	50	A-4	

Adjustable short bottle trap, horizontal outlet, threaded.

Bouteille court extensible, sortie horizontale, raccord.

S-69 V

EN 274

○ JUNTAFIX

	Code			€
1¼	**04546**	40	A-9	
○ 1½	**04548** ■	40	A-4	

Adjustable short bottle trap, threaded, horizontal outlet, with vac-valve.

Bouteille court extensible, sortie extensible, raccord, sortie horizontale, soupape anti-vide incorporée.

S-70

EN 274

	Code			€
1½	**02138** ■	50	A-5	

Adjustable bottle trap, horizontal outlet, threaded, appliance inlet.

Bouteille extensible, sortie horizontale, raccord, prise électroménager.

S-70

	Code			€
1½	**02428**	50	A-5	

Adjustable bottle trap, horizontal outlet, threaded, double appliance inlet.

Bouteille extensible, sortie horizontale, raccord, double prise électroménager.

www.san-metal.ru

S-71

	Code			€
1½	**06118**	50	A-13	

Adjustable S trap and direction of outlet, threaded, appliance inlet.
Siphon S extensible, sortie orientable, raccord, prise électroménager.

S-71

	Code			€
1½	**06818**	50	A-13	

Adjustable S trap and directional outlet, threaded, double appliance inlet.
Siphon S extensible, sortie orientable, raccord, double prise électroménager.

S-73

EN 274

	Code			€
1½	**06138** ■	50	A-5	

Adjustable S trap, horizontal outlet, threaded, appliance inlet.
Siphon P extensible, sortie horizontale, raccord, prise électroménager.

S-73

EN 274

	Code			€
1½	**06828** ■	50	A-5	

Adjustable S trap, horizontal outlet, threaded, double appliance inlet.
Siphon P extensible, sortie horizontale, raccord, double prise électroménagers.

S-82

JUNTAFIX

	Code			€
1¼x70	**06216**	50	A-12	
1½x70	**06228**	50	A-13	

Adjustable S trap and directional outlet, with kitchen sink waste outlet.
Siphon S extensible, sortie orientable, bonde évier.

S-83

EN 274

JUNTAFIX

	Code			€
1¼x70	**02196**	50	A-12	
1½x70	**02208** ■	50	A-5	
1½x85	**02408** ■	50	A-5	

Adjustable bottle trap, horizontal outlet, with kitchen sink waste outlet.
Bouteille court extensible, sortie horizontale, bonde évier.

S-84

EN 274

JUNTAFIX

	Code			€
1¼x63	**04036**	50	A-4	
1½x63	**04068** ■	50	A-12	

Adjustable short bottle trap, horizontal outlet, with lavatory-bidet waste outlet.
Bouteille court extensible, sortie horizontale, bonde lavabo - bidet.

S-84 V

EN 274

JUNTAFIX

	Code			€
1¼x63	**04556**	40	A-4	
1½x63	**04558** ■	40	A-12	

Adjustable short bottle trap, with lavatory-bidet waste outlet, horizontal outlet with vac-valve.
Bouteille court extensible, bonde lavabo - bidet, sortie horizontale avec soupape anti-vide incorporée.

www.san-metal.ru

S-88

JUNTAFIX

	Code			€
1¼x63	**06246**	50	A-12	
1½x63	**06298**	50	A-5	

Adjustable S trap, inclined outlet, with lavatory-bidet waste outlet.
Siphon S extensible, sortie inclinée, bonde lavabo - bidet.

S-89

JUNTAFIX

	Code			€
1¼x63	**06256**	50	A-12	
1½x63	**06288**	50	A-13	

Adjustable S trap and direction of outlet, with lavatory-bidet waste outlet.
Siphon S extensible, sortie orientable, bonde lavabo - bidet.

S-90

JUNTAFIX

	Code			€
1¼x63	**06266**	50	A-12	
1½x63	**06278**	50	A-5	

Adjustable S trap, horizontal outlet, with lavatory-bidet waste outlet.
Siphon P extensible, sortie horizontale, bonde lavabo - bidet.

S-90 V

JUNTAFIX

	Code			€
1 ¼x63	**06566**	40	A-12	
1 ½x63	**06568**	40	A-5	

Adjustable S trap, with lavatory-bidet waste outlet, horizontal outlet with vac-valve.
Siphon P extensible, bonde lavabo - bidet, sortie horizontale avec soupape anti-vide incorporée.

S-135

EN 274

JUNTAFIX

	Code			€
1¼x63	**01226**	50	A-12	
1½x63	**01238** ■	50	A-5	

Adjustable bottle trap, horizontal outlet, lavatory-bidet waste outlet.
Bouteille extensible, sortie horizontale, bonde lavabo - bidet.

S-136

EN 274

JUNTAFIX

	Code			€
1¼x70	**02226**	50	A-4	
1½x70	**02238** ■	50	A-12	

Adjustable short bottle trap, horizontal outlet, with kitchen sink waste outlet.
Bouteille court extensible, sortie horizontale, bonde évier.

S-137

	Code			€
1¼x70	**02246**	50	A-4	
1½x70	**02258**	50	A-4	

Vertical trap, kitchen sink with waste outlet.
Vertical, bonde évier.

S-151

	Code			€
1¼	**01276**	50	A-9	
1½	**01288**	50	A-4	

Vertical trap, threaded.
Vertical, raccord.

www.san-metal.ru

S-154

JUNTAFIX

	Code			€
1½x63	**01308**	50	A-5	

Special for bidets, lavatory-bidet waste outlet.
Spécial bidet, bonde lavabo - bidet.

S-155

EN 274

JUNTAFIX

	Code			€
1½x70	**02328** ■	50	A-5	

Trap made for kitchen sinks, with waste outlet.
Spécial, bonde évier.

S-156

EN 274

○ JUNTAFIX

	Code			€
1¼x1½	**02336** ■	50	A-12	
○ 1½	**02348** ■	50	A-12	

Special for bidets, threaded.
Spécial bidet, raccord.

S-235

EN 274

	Code			€
1½x115	**02418** ■	50	A-13	

Adjustable S trap, horizontal outlet, with kitchen sink waste outlet.
Siphon P extensible, sortie horizontale, bonde évier.

MI-139

	Code			€
1½	**40177**	50	A-5	

S-trap with vertical outlet swivelling
Siphon S sortie verticale orientable.

S-256

EN 274

○ JUNTAFIX

	Code			€
1¼	**06666**	50	A-4	
○ 1½	**06798** ■	50	A-13	

Adjustable S trap and direction of vertical outlet, threaded.
Siphon S extensible, sortie verticale orientable avec raccord.

S-276

EN 274

	Code			€
1½x115	**02438** ■	50	A-13	

Adjustable bottle trap, horizontal outlet, with kitchen sink waste outlet.
Bouteille extensible, sortie horizontale, bonde évier.

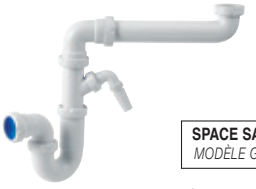

S-304

EN 274

SPACE SAVING MODEL
MODÈLE GAIN DE PLACE

	Code			€
1½	**06968** ■	25	A-12	

Space saving S trap, horizontal outlet with appliance inlet connector. Max. 270, Min. 186
Siphon P déplacé, sortie horizontale, avec prise électroménagers. Max 270, min. 186.

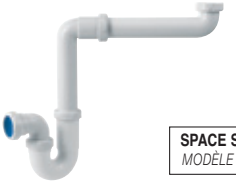

S-305

EN 274

SPACE SAVING MODEL
MODÈLE GAIN DE PLACE

	Code			€
1¼	**06976**	25	A-4	
1½	**06978** ■	25	A-12	

Space saving S trap, horizontal outlet. Max. 285, Min. 186.
Siphon P déplacé, sortie horizontale, max. 285, min. 186.

www.san-metal.ru

S-325

EN 274

JUNTAFIX

	Code			€
1¼	**02606**	50	A-12	
○ 1½	**02628** ■	50	A-13	

Adjustable bottle trap, horizontal outlet, threaded, extendible with bulk head fitting.
Bouteille extensible, sortie horizontale, raccord, rallonge et cache.

S-351

EN 274

	Code			€
1 ½x70	**02638** ■	50	A-13	

Adjustable bottle trap, horizontal outlet, with kitchen sink waste outlet and appliance inlet connector.
Bouteille extensible, sortie horizontale, bonde évier, prise électroménager.

S-371

JUNTAFIX

	Code			€
1 1/2" x 70	**02658**	50	A-13	

Bottle trap with waste outlet and two auxiliary inlets for domestic appliances.
Siphon bouteille extensible, sortie horizontale, bonde évier, double prise électroménager

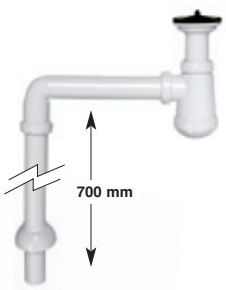

MI-209

JUNTAFIX

	Code			€
1½x70	**40285**	35	A-7	

Bottle trap with waste outlet and extension to wall and floor with bulkhead fitting.
Siphon bouteille sortie verticale/horizontale avec bonde évier

S-354

	Code			€
1¼	**04526**	50	A-12	

Adjustable short bottle trap, horizontal outlet, threaded, extendible with bulk head fitting.
Siphon bouteille court extensible, sortie horizontale, raccord, rallonge et cache.

S-355

JUNTAFIX

	Code			€
1¼x70	**02646**	50	A-5	

Adjustable bottle trap, horizontal outlet, kitchen sink waste outlet, extendible with bulk head fitting.
Siphon bouteille court extensible, sortie horizontale, bonde évier, rallonge et cache.

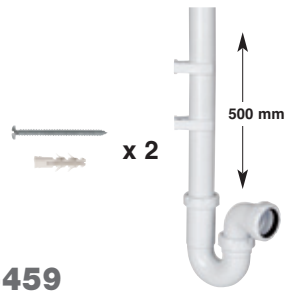

S-459

	Code			€
1½	**06248**	30	A-13	

S-trap with domestic appliances inlet.
Siphon pour prises électroménager.

S-326

JUNTAFIX

	Code			€
1¼x70	**02616**	50	A-13	

Bottle trap with long neck, waste outlet and wall extension with bulkhead fitting.
Siphon bouteille allongé-bonde evier et rallonge avec cache.

www.san-metal.ru

S-357

	Code			€
1 1/2" x 70	**06038**	50	A-13	

S-trap with waste outlet and auxiliary inlet for domestic appliances.
Siphon P extensible, sortie horizontale, bonde évier, prise pour électroménager.

S-353

	Code			€
1¼	**06024**	50	A-12	

Adjustable S trap, horizontal outlet, threaded, extendible with bulk head fitting.
Siphon P extensible, sortie horizontale, bonde évier, rallonge et cache.

S-439

EN 274

	Code			€
1¼x40 M.	**01596** ■	25	A-4	

Adjustable bottle trap with bottom register, horizontal outlet with extendible pipe and bulk head fitting.
Siphon bouteille extensible avec registre, sortie horizontale avec rallonge et cache.

S-449

EN 274

JUNTAFIX

	Code			€
Ø70X40 M.	**01628** ■	25	A-4	

Bottle trap with chromed “always open” cover, for lavatories without overflow drain.
Siphon bouteille avec enjoliveur chromé, pour lavabos sans trop-plein.

S-352

JUNTAFIX

	Code			€
1¼x70	**06014**	50	A-5	

Adjustable S trap, horizontal outlet, with kitchen sink waste outlet, extendible with bulk head fitting.
Siphon P extensible, sortie horizontale, bonde évier, rallonge et cache.

S-400

EN 274

	Code			€
1½x70	**06258** ■	25	A-12	

Adjustable S trap, horizontal outlet, with kitchen sink waste outlet, appliance inlet, without access opening.
Siphon P extensible, sortie horizontale, bonde évier, prise électroménager, sans registre.

S-380

EN 274

	Code			€
1½	**04528** ■	25	A-9	

Short bottle trap for urinal, extendible.
Siphon pour urinoir, bouteille, court extensible.

S-382

EN 274

JUNTAFIX

	Max-Min	Code			€
A 1¼x32/40	840-410	**11316** ■	50	A-12	
A 1½x40/50	995-410	**11318** ■	50	A-13	
B 1¼x32	765-370	**11006**	50	A-12	
B 1½x40	920-370	**11008**	50	A-5	

Waste outlet with flexible connector.
(For difficult to reach connections. Not to be used as a trap).
Bonde avec flexible.
(Pour connexions d’accès difficile. Ne pas utiliser comme siphon).

www.san-metal.ru

For adhesives: Use Jimten “universal” adhesive. / ***Pour coller*** **:** *utiliser une colle Jimten universelle.*

S-426

EN 274

	Code				€
1 ¼x 32	**04576**	■	50	A-9	
1 ¼x 40	**04578**	■	50	A-9	

Vertical trap for lavatory-bidet.
(Reduced size, specially made for tight spaces).
Siphon vertical lavabo - bidet.
(Dimension réduite, spécial espaces réduits)

S-427

	Code			€
1 ¼x 32	**01576**	50	A-9	
1 ¼x 40	**01578**	50	A-9	

Reduced height bottle trap for bidets. With loose nut and bottom outlet.
Siphon vertical lavabo-bidet mâle.

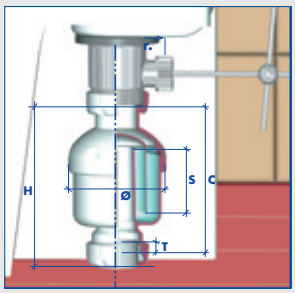

The new S-426 trap by Jimten is designed to make installation of lavatory and bidet piping with vertical connections easier, especially in limited spaces, such as bidets equipped with automatic waste outlets..

Le nouveau siphon S-426 de Jimten a été conçu pour résoudre et faciliter l'installation de siphons dans des lavabos et des bidets avec sortie verticale, tout particulièrement dans les situations où l'espace est réduit, comme dans le cas de bidets pourvus de bondes de vidage automatiques.

r.	S	C	H	Ø	T	
1 1/4"	51	114	120	75	10	*MAX.

*(To allow and easier assembly and pre-assembly).
(Pour faciliter le montage et prémontage).

www.san-detal.ru

S-407

JUNTAFIX

	Code			€
1½x85	**02648**	25	A-5	

Bottle trap, with waste outlet, auxiliary inlet for domestic appliances and flexible / extensible outlet connector.
Siphon bouteille avec flexible diam 40-50 et prise électroménager.

S-477

	Code			€
1½x115	**02708**	50	A-13	

Adjustable bottle trap, horizontal outlet, basket outlet for kitchen sin.
Bouteille extensible, sortie horizontale, bonde à panier évier.

S-476

	Code			€
1½x115	**02698**	50	A-15	

Adjustable bottle trap, horizontal outlet, kitchen sink outlet with rectangular overflow drain.

Bouteille extensible, sortie horizontale, boude évier avec trop-plein rectangulaire.

S-478

	Code			€
1½x115	**02718**	50	A-15	

Adjustable bottle trap, horizontal outlet, basket outlet for kitchen sink, with rectangular overflow.

Siphon bouteille extensible, sortie horizontale, bonde à panier évier, avec trop-plein rectangulaire.

S-531

JUNTAFIX

	Code			€
1 ¼x 70	**02736**	50	A-5	
1 ½x 70	**02738**	50	A-5	

Bottle trap, with waste outlet and flexible / extensible outlet connector.

Siphon bouteille avec flexible diam 40-50.

S-532

	Code			€
1 ½x70	**02748**	50	A-5	

Bottle trap, with waste outlet, auxiliary inlet for domestic appliances and flexible / extensible outlet connector.

Siphon bouteille avec flexible diam 40-50 et prise électroménager.

S-533

JUNTAFIX

	Code			€
1 ½x70	**02758**	50	A-5	

Adjustable bottle trap, horizontal outlet, kitchen sink outlet with rectangular overflow drain.

Siphon Bouteille extensible, sortie horizontale, bonde évier avec trop-plein rectangulaire.

S-534

	Code			€
1 ½x70	**02768**	50	A-5	

Adjustable bottle trap, horizontal outlet, kitchen sink outlet with rectangular overflow drain, auxiliary inlet for domestic appliances.

Siphon Bouteille extensible, sortie horizontale, bonde évier avec trop-plein rectangulaire et prise électroménager.

www.san-detal.ru

JUNTAFIX — BOTTLE JUNTAFIX TRAP / *SIPHON BOUTEILLE JUNTAFIX*

S-865

	Code			€
1 1/2"	**01658**	50	A-4	

Adjustable bottle Juntafix trap, horizontal outlet, threaded.
Siphon bouteille Juntafix, extensible, sortie horizontale, raccord.

S-836

	Code			€
1 1/2" x 70	**01688**	50	A-5	

Adjustable bottle Juntafix trap, horizontal outlet, with kitchen sink waste outlet.
Siphon bouteille Juntafix, extensible, sortie horizontale, bonde évier.

S-854

	Code			€
1 1/2"	**01668**	50	A-12	

Adjustable short bottle Juntafix trap, horizontal outlet, threaded, extendible with bulk head fitting.
Siphon bouteille court Juntafix, extensible, sortie horizontale, raccord, rallonge et cache.

S-851

	Code			€
1 1/2" x 70	**01708**	50	A-12	

Adjustable bottle Juntafix trap, horizontal outlet, with kitchen sink waste outlet and appliance inlet connector.
Siphon bouteille Juntafix, extensible, sortie horizontale, bonde évier, prise électroménager.

S-870

	Code			€
1 1/2"	**01678**	50	A-12	

Adjustable bottle Juntafix trap, horizontal outlet, threaded, appliance inlet.
Siphon bouteille Juntafix, extensible, sortie horizontale, raccord, prise électroménager.

S-835

	Code			€
1 1/2" x 63	**01698**	50	A-12	

Adjustable bottle Juntafix trap, horizontal outlet, with lavatory-bidet waste outlet and chromed ABS plug and stainless steel grid.
Siphon bouteille Juntafix, extensible, sortie horizontale, bonde pour lavabo-bidet avec bouchon ABS chrome et grille en acier inox.

www.san-detal.ru

TRAPS FOR AIR-CONDITION APPLIANCES / *SIPHON ÉLECTROMÉNAGERS - AIR CONDITIONNÉ*

S-265

	Code			€
Ø40 H	**19028**	10	A-11	
Ø40 M	**19058**	10	A-11	

Single trap for embedded installation, PVC outlet, with washing machine inlet.
Siphon simple à encastrer sortie à coller, prise électroménager.

S-266

EN 274

	Code			€
1½	**19038** ■	25	A-5	

Adjustable S trap, horizontal outlet, water basin for appliance drains.
Siphon P extensible, sortie horizontale, entonnoir pises électroménagers.

S-508

+i Pág. 23

	Code			€
22-26-32	**19078**	10	A-11	

Trap with register, special for air-condition appliances.
Siphon avec registre pour air conditionné.

S-525

	Code			€
1 ½	**19088** ■	10	-	

Condensation trap.
Siphon de condensation.

S-118

	Code			€
1½	**19018**	50	A-5	

Adjustable S trap, specially made for appliances waste outlet connection.
Siphon P extensible, spécial vidages électroménagers.

S-120

	Code			€
1½	**19068**	25	A-4	

Adjustable S trap for appliances, with two drains.
Siphon P extensible double prise électroménagers.

	Code			€
204x239x57	**22285**	10	A-9	

Box to be wall concealed, for air-condition trap register, supplied with cover and screws.
Boîte encastrable pour registre de siphon pour air conditionné, avec couvercle et vis.

S-526

	Code			€
1 ¼	**19098**	10	-	

Safety trap for boiler.
Siphon soupape de sécurité chaudière.

www.san-detal.ru

Dry trap for air-condition appliances / *Siphon sec pour air conditionné.*

It prevents the arrival of odours to the condensing unit coming from the sewage network. Unavoidable, specially when the installation is used as heat pump and the condensation is formed on the external unit.

Evite l´arrivée d´ odeurs provenant du réseau d´évacuation au condensateur. Indispensable quand l´installation s´utilise comme bombe de chaleur et la condensation se forme dans l´unité externe.

A UNIQUE PRODUCT ALLOWS MULTIPLE SOLUTIONS TO INSTALLATION LAYOUTS
UN SEUL PRODUIT PERMET DE MULTIPLES SOLUTIONS D'INSTALLATION.

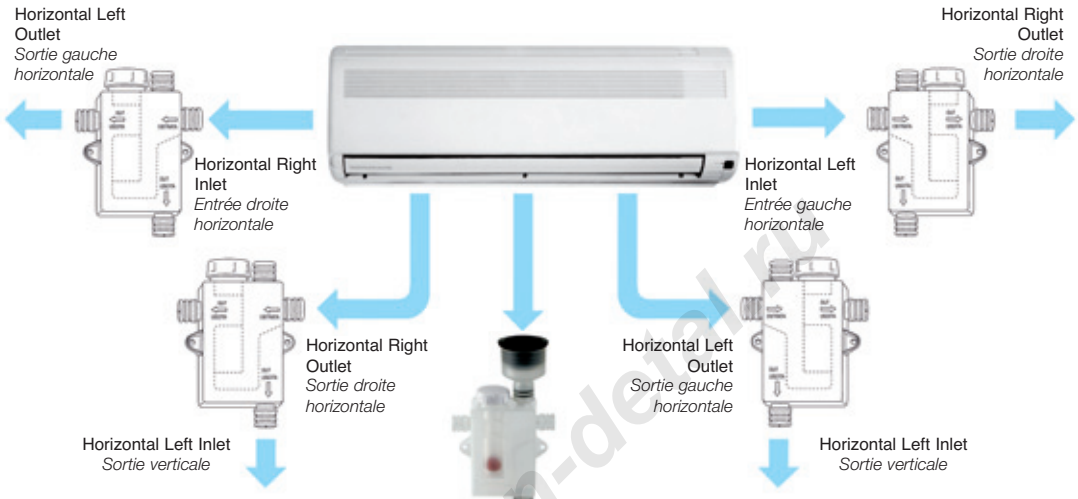

EASY REGISTER / ***REGISTRE FACILE***
The cover guarantees an easy access to remove any likely obstruction (i.e. bugs or algae)
Le bouchon facilite l'accès en cas d'obstruction (insectes, algues)

FAST INSPECTION / ***INSPECTION RAPIDE***
Thanks to its manufacturing process on a transparent material, an immediate vision of the good installation operation can be achieved.
Grâce à sa fabrication en matériel transparent, il permet la vision immédiate du bon fonctionnement de l'installation.

www.san-detal.ru

TECHNICAL SPECIFICATIONS / ***CARACTÉRISTIQUES TECHNIQUES***

Dry trap: The ball prevents the return of odours.
Siphon sec : la bille évite le retour des odeurs.

Trap filled with water: In presence of water the ball floats.
Siphon avec eau. En présence de l'eau la bille flotte.

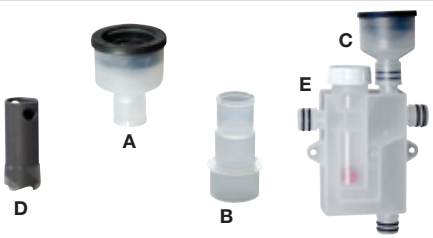

A - Inlet with joint.
Pipe d'entrée avec joint.
B - Multiple diameter outlet.
Sortie polivalente.
C - Double o-ring in connections. Pre-cut outlets.
Double joint torique dans les connexions. Sortie pré-découpée.
D - Supplied Tool to open inlets/outlets.
Outil pour débloquage sortie fourni.
E - Register cover.
Bouchon de registre.

FLEXIBLE SLEEVE / *MANCHON FLEXIBLE*

A-103

	Max-Min	Code			€
A 1¼x32/40	825-360	**22042**	50	A-4	
A 1½x40/50	950-365	**22043**	50	A-12	
B 1¼x32	800-370	**22331**	50	A-9	
B 1½x40	875-325	**22332**	50	A-4	
B 1½x50	875-325	**22345**	50	A-12	

Flexible sleeve with flat joint. Not for use with adhesives.
(For difficult to reach areas. Not to be used as a trap).
Manchon flexible avec joint plat.
(Pour connexions d'accès difficile. Ne pas utiliser comme siphon).

A-104

	Max-Min	Code			€
A 1¼x32/40	825-360	**22044**	50	A-4	
A 1½x40/50	950-365	**22045**	50	A-12	
B 1¼x32	800-370	**22333**	50	A-4	
B 1½x40	875-325	**22334**	50	A-12	
B 1½x50	875-325	**22346**	550	A-12	

Flexible sleeve with conical joint. Not for use with adhesives.
(For difficult to reach connections. Not to be used as a trap).
Manchon flexible avec joint conique.
(Pour connexions d'accès difficile. Ne pas utiliser comme siphon).

A-111

	Max-Min	Code			€
A 32/40	910-480	**22048**	50	A-12	
A 40/50	980-445	**22049**	50	A-5	
B 32	815-385	**22335**	50	A-12	
B 40	880-345	**22336**	50	A-4	

Flexible sleeve with smooth ends. Not for use with adhesives.
(For difficult to reach connections. Not to be used as a trap).
Manchon flexible bouches lisses.
(Pour connexions d'accès difficile. Ne pas utiliser comme siphon).

A-119

	Max-Min	Code			€
A 1¼x32/40	445-255	**22066**	50	A-9	
B 1¼x32	410-230	**22337**	50	A-9	

Flexible sleeve with flat joint. Not for use with adhesives
(For difficult to reach connections. Not to be used as a trap).
Manchon flexible avec joint plat.
(Pour connexions d'accès difficile. Ne pas utiliser comme siphon).

A-120

	Max-Min	Code			€
A 1¼x32/40	445-255	**22067**	50	A-9	
B 1¼x32	410-230	**22338**	50	A-9	

Flexible sleeve with conical joint. Not for use with adhesives.
(For difficult to reach connections. Not to be used as a trap).
Manchon flexible avec joint conique.
(Pour connexions d'accès difficile. Ne pas utiliser comme siphon).

www.san-metal.ru

S-7

EN 274

JUNTAFIX

	Code			€
1½	**05018** ■	30	A-13	

Double trap drain, horizontal outlet, threaded.
Siphon double extensible, sortie horizontale, avec raccords.

S-10

JUNTAFIX

	Code			€
1½x70	**05048**	25	A-13	
1½x85	**05408**	25	A-13	

Double trap drain, adjustable, made for stoneware sinks, horizontal outlet with drains.
Siphon double extensible, spécial évier grès, sortie horizontale, avec bondes.

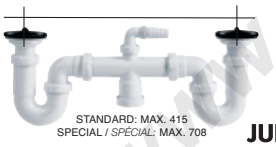

S-26

JUNTAFIX

	Code			€
1½x70	**07018**	25	A-13	
1½x70 SPECIAL SPÉCIAL	**07078**	20	A-13	

Double trap drain, adjustable with directional outlet, with drains and appliance inlet.
Siphon double, extensible, sortie orientable, avec bondes et prise auxiliaire.

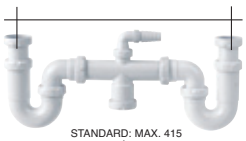

S-30

	Code			€
1½	**07028**	30	A-13	
1½ SPECIAL SPÉCIAL	**07068**	25	A-13	

Double trap drain, extendible, adjustable with directional outlet, threaded, with appliance inlet.
Siphon double, extensible, sortie orientable, avec raccords et prise auxiliaire.

S-40

EN 274

JUNTAFIX

	Code			€
1½x70	**05078** ■	25	A-13	

Central collector with bottle trap, adjustable, horizontal outlet, with waste outlets and appliance inlet.
Collecteur central siphoïde, bouteille extensible, sortie horizontale, avec bondes et prise auxiliaire.

S-41

EN 274

JUNTAFIX

	Code			€
1½	**05088** ■	25	A-13	

Central collector with bottle trap, adjustable, horizontal outlet, threaded, with appliance inlet.
Collecteur central siphoïde, bouteille extensible, sortie horizontale, avec raccords et prise auxiliaire.

S-49

EN 274

JUNTAFIX

	Code			€
1½x70	**05098** ■	25	A-13	

Central collector with S-trap, adjustable, horizontal outlet, with waste outlets and appliance inlet.
Collecteur central siphoïde, siphon P, extensible, sortie horizontale, avec bondes et prise auxiliaire.

S-50

EN 274

	Code			€
1½	**05108** ■	25	A-13	

Central collector with S-trap, adjustable, horizontal outlet, threaded, with appliance inlet.
Collecteur central siphoïde, siphon P extensible, sortie horizontale, avec raccords, raccords et prise auxiliaire.

www.san-total.ru

S-62

EN 274

Code			€
1½	05118 ■	25	A-13

Double trap drain, doubly adjustable, horizontal outlet, with granite pile waste outlets.
Vidage siphoïde double extensible, sortie horizontale, avec bondes vasque granit.

S-91

EN 274

JUNTAFIX

Code			€
1½	05128 ■	25	A-13

Horizontal collector with S trap, adjustable, horizontal outlet, threaded, with appliance inlet.
Collecteur latéral siphoïde, siphon P, extensible, sortie horizontale, avec raccords et prise auxiliaire.

S-92

EN 274

JUNTAFIX

Code			€
1½	05138 ■	25	A-13

Horizontal collector with bottle trap, adjustable, horizontal outlet, threaded, with appliance inlet.
Collecteur latéral siphoïde, bouteille, extensible, sortie horizontale, avec raccords et prise auxiliaire.

S-106

EN 274

JUNTAFIX

Code			€
1½x70	05238 ■	25	A-13

Horizontal collector with S trap, adjustable, horizontal outlet, with waste outlets and appliance inlet.
Collecteur latéral siphoïde, Siphon P, extensible, sortie horizontale, avec bondes et prise auxiliaire.

S-201

JUNTAFIX

Code			€
1½	05328	25	A-13

Horizontal collector with S-trap, adjustable, universal directional outlet, threaded, with appliance inlet.
Collecteur latéral, siphon S extensible, sortie universelle, raccords et prise auxiliaire.

S-232

Code			€
1½x115	05388	25	A-15

Central collector trap, adjustable, horizontal outlet, with waste outlets.
Collecteur central siphoïde, extensible, sortie horizontale, bondes.

S-233

Code			€
1½x115	07088	25	A-15

Double S-trap, extendible, adjustable outlet direction, with waste outlets and appliance inlet.
Siphon P double, extensible, sortie orientable, bondes et prise auxiliaire.

S-234

EN 274

Code			€
1½x115	05398 ■	25	A-15

Central collector with S-trap, adjustable, horizontal outlet, with waste outlets and appliance inlet.
Collecteur central siphon P, extensible, sortie horizontale, bondes, prise auxiliaire.

www.san-portal.ru

S-377

JUNTAFIX

	Code			€
1½	**05558**	20	A-13	

Bottle trap for two bowl sinks, with extensible neck and wall extension with bulkhead fitting.
Collecteur central siphoïde avec rallonge et cache.

S-378

JUNTAFIX

	Code			€
1½x70	**05568**	20	A-13	

Bottle trap for two bowl sinks, with extensible neck and an auxiliary inlet for domestic appliances and wall extension with bulkhead fitting.
Collecteur central siphoïde, bonde évier, avec rallonge et cache.

JUNTAFIX

SPACE SAVING MODEL
MODÈLE GAIN DE PLACE

S-306

	Code			€
1½	**07148**	10	A-12	

Double S-trap horizontal collector with displacement, with auxiliary appliance inlet. Max. 305, Min. 191.
Siphon P double déplacé, avec prise auxiliaire électroménagers. Max 305, Min. 191.

SPACE SAVING MODEL
MODÈLE GAIN DE PLACE

S-307

	Code			€
1½	**07158**	10	A-12	

Double S-trap horizontal collector with displacement, with auxiliary appliance inlet. Max. 255, Min. 120.
Siphon P double déplacé, avec prise auxiliaire électroménagers. Max 255, Min. 120.

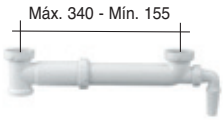

S-319

	Code			€
1½	**05508**	10	A-11	

Extra-flat collector. Max. 340, Min. 155.
(See space saving kit A-128 in Waste and Traps parts and accessories, page 75)
Collecteur extra-plat. Max. 340, Min. 155.
(Voir kit gain de place A-128 dans les Accessoires d'Assainissement, page 75).

S-471

	Code			€
1½x115	**05618**	15	A-5	

Central collector trap, adjustable, horizontal outlet, with waste outlets and overflow inlets.
Collecteur central siphoïde extensible, sortie horizontale, bondes.

S-420

	Code			€
1 ½x85	**05578**	25	A-5	

Extra-flat collector with waste outlets and overflow inlet.
(See space saving kit A-128 in Waste and Traps parts and accessories, page 95)
Collecteur extra-plat avec trop-plein.
(Voir kit gain de place A-128 dans Accessoires d'Assainissement, page 95).

S-423

	Code			€
1½x85	**05588**	25	A-12	

Extra-flat collector with waste outlets for kitchen sinks.
(See space saving kit A-128 in Waste and Traps parts and accessories, page 95)
Collecteur extra-plat évier.
(Voir kit gain de place A-128 dans Accessoires d'Assainissement, page 95).

www.san-tekt.ru

S-424

JUNTAFIX

	Code			€
1½	**05598**	25	A-5	

Non-trap central collector with appliance inlet.
(See space saving kit A-128 in Waste and Traps parts and accessories, page 95)
Collecteur central non siphoïde avec prise électroménager.
(Voir kit gain de place A-128 dans Accessoires d'Assainissement, page 95).

S-473

	Code			€
1½x115	**05638**	15	A-5	

Central collector trap, adjustable, horizontal outlet, with basket waste outlets.
Collecteur central siphoïde extensible, sortie horizontale, bondes à panier.

S-472

	Code			€
1½x115	**05628**	15	A-5	

Central collector trap, adjustable, horizontal outlet, with basket waste outlets and overflow inlets.
Collecteur central siphoïde extensible, sortie horizontale, bondes à panier avec trop-plein.

S-467

	Code			€
1½x70	**05608**	18	A-13	

Bottle trap for two bowl sinks, with waste outlet one with overflow, and an auxiliary inlet for domestic appliances.
Collecteur central siphoïde extensible, sortie horizontale, bondes évier (trop-plein rectangulaire)

www.san-detal.ru

VAC-VALVE FOR DRAINAGE NETWORK
SYSTÈME D'AÉRATION AUTOMATIQUE DU RÉSEAU D'ÉVACUATION

A-69

	Code			€
Ø32M	**22022**	20	A-1	
Ø40M	**22023**	20	A-1	
Ø110H	**22025**	5	A-2	

Anti siphon unit. **M.**- Male **F.**- Female
Soupapes anti-vide *Mâle* *Femelle*

A-112

	Code			€
1 ¼x32	**22052**	50	A-2	
1 ½x40	**22053**	50	A-11	

In line anti-vac valve.
Soupapes anti-vide pouvant être intercalées.

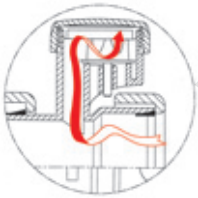

Overpressure / Odors
Surpression / Odeurs

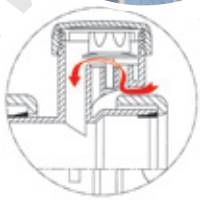

Decompression
Dépression

Detail of operating functions for anti-vac valve A-112

- The membrane opens with a 2 mm depression in the water column to avoid the drainage of the water inside the trap.
- For a good function, the drain should always be in a vertical position
- Always place the part between the trap and the drainage network.
- This valve is incorporated within the following models: S-31V, S-69V, S-90V and S-84V, or can be purchased independently.

Description du fonctionnement de la soupape anti-vide A-112

- *La membrane s'ouvre avec une dépression de 2 mm de colonne d'eau évitant ainsi le désiphonnage et la remontée de mauvaises odeurs.*
- *Pour un bon fonctionnement, la soupape doit toujours être en position verticale.*
- *Elle doit se positionner entre le siphon et le réseau d'évacuation.*
- *La soupape est disponible dans les modèles suivants : S-31V, S-69V, S-90V et S-84V.*

www.sanfdetal.ru

WASTE OUTLETS WITH PLUG / *BONDES AVEC BOUCHON*

S-13

EN 274 JUNTAFIX

	Code				€
1¼x70	**11016**	■	100	A-4	
1½x70	**11028**	■	100	A-12	

Kitchen sink.
Bonde pour évier.

S-35

EN 274 JUNTAFIX

	Code				€
1¼x63	**10036**	■	100	A-4	
1½x63	**10048**	■	100	A-12	

Lavatory-bidet.
Bonde pour lavabo - bidet.

S-501

JUNTAFIX

	Code				€
1¼ x 63	**10076**		25	A-11	
1½ x 63	**10078**		25	A-2	
1¼ x 70	**10006**		25	A-11	
1½ x 70	**10008**		25	A-11	

Waste outlet with chromed ABS plug and stainless steel grid
Bonde vidage avec bouchon ABS chrome (grille en acier inox.)

S-158

EN 274

	Code				€
1½x70	**11058**	■	50	A-9	

High, stainless steel kitchen sink.
Bonde haute, pour évier acier inoxydable.

MI-195

JUNTAFIX

	Code				€
1¼x70	**40303**		100	A-4	
1½x70	**40264**		100	A-4	

Waste outlet for sinks
Bonde pour évier.

S-160

EN 274

	Code				€
1½x115	**11068**	■	50	A-4	

Stainless steel kitchen sink.
Bonde pour évier acier inoxydable.

S-174

EN 274

	Code				€
1½x85 Screws / Avec vis M6 X 65	**11078**	■	50	A-9	
1½x85 Screws / Avec vis M6 X 100	**22187**	■	50	A-9	

Specially designed, 85 diameter, for kitchen sinks made of stoneware, Roca, composite materials, fiberglass, etc.
Spécial Ø 85, évier grès fin, roche, composite, fibre, etc.

Always Open / Toujours Ouverte

S-447

EN 274 JUNTAFIX

	Code				€
1¼x63	**10046**	■	25	A-11	
1½x63	**10038**	■	25	A-2	

Waste outlet with chromed cover, for lavatories without an overflow drain.
bonde avec cache chromé, pour lavabo sans trop-plein.

www.san-dtal.ru

S-51

Code			€
1½x70	**14038**	25	A-9

Flexible rectangular overflow without plug, for kitchen sinks, (for round overflow drain, see S-293).

trop-plein flexible, rectangulaire sans grille, pour évier (trop-plein rond, voir S-293).

S-293

Code			€
1½x70	**14060**	25	A-9

Flexible round overflow drain without plug, 35.5 diameter. For kitchen sinks.

trop-plein flexible, rond avec cache Ø 35,5. Pour évier.

S-161

Code			€
1½x115	**14058**	25	A-9

Flexible rectangular overflow without plug, for stainless steel kitchen sinks.

trop-plein flexible, rectangulaire sans grille, pour évier acier inoxydable.

www.san-detal.ru

BASKET WASTE OUTLETS / *BONDES À PANIER*

S-237

Code			€
1½x115	**14059**	25	A-4

Basket waste outlet with flexible rectangular overflow drain, kitchen sinks made of stainless steel, stoneware, composite materials, fiberglass, etc.

Bonde à panier avec trop-plein rectangulaire flexible, évier acier inoxydable, grès, composite, fibre, etc.

S-236

Code			€
1½x115	**22185**	50	A-4

Basket waste outlet for kitchen sinks made of stainless steel, stoneware, composite materials, fiberglass, etc.

Bonde à panier évier acier inoxydable, grès, composite, fibre etc.

S-337

Code			€
1½x115	**11308**	10	A-8

Basket waste outlet with flexible round overflow, kitchen sinks made of stainless steel, stoneware, composite materials, fiberglass, etc.

Bonde à panier avec trop-plein rond flexible, évier acier inoxydable, grès, composite, fibre, etc.

S-396

Colour Ø / Couleur Ø	Code			€
Ø115	**11520**	25	A-4	
Ø115	**11521**	25	A-4	
Ø115	**11522**	25	A-4	
Ø115	**11523**	25	A-4	

Plastic basket waste outlet with flexible vertical overflow drain for fiberglass kitchen sinks.

Bonde à panier synthétique avec trop-plein vertical flexible, pour évier en fibre.

S-274

Colour Ø / *Couleur Ø*	Code			€
Ø85	**11178**	10	A-1	
Ø85	**11188**	10	A-1	

Basket waste outlet in color (P.O.M. plastic)
Bonde à panier en couleur (plastique P.O.M).

S-333

Colour Ø / *Couleur Ø*	Code			€
Ø115	**11510**	25	A-4	
Ø115	**11511**	25	A-4	
Ø115	**11512**	25	A-4	
Ø115	**11513**	25	A-4	

Plastic basket waste outlet with flexible round overflow drain for fiberglass kitchen sinks.
Bonde à panier synthétique avec trop-plein rond flexible, pour évier en fibre.

REDUCED HEIGHT
HAUTEUR RÉDUITE

S-436

	Code			€
1½x115	**14064**	25	A-4	

Basket waste outlet with flexible, rectangular overflow drain for kitchen sinks made of stainless steel, stoneware, composite materials, fiberglass, etc.
Bonde à panier avec trop-plein rectangulaire flexible, évier acier inoxydable, grès, composite, fibre, etc.

EN 274

S-332

Colour Ø / *Couleur Ø*	Code			€
Ø115	**11500**	50	A-4	
Ø115	**11501**	50	A-4	
Ø115	**11502**	50	A-4	
Ø115	**11503**	50	A-4	

Plastic basket waste outlet for fiberglass kitchen sinks.
Bonde à panier synthétique pour éviers en fibre.

REDUCED HEIGHT
HAUTEUR RÉDUITE

S-435

	Code			€
1½x115	**11538**	50	A-4	

Basket waste outlet for kitchen sinks made of stainless steel, stoneware, composite materials, fiberglass, etc.
Bonde à panier évier, acier inoxydable, grès, composite, fibre, etc.

REDUCED HEIGHT
HAUTEUR RÉDUITE

S-437

	Code			€
1½x115	**14065**	10	A-8	

Basket waste outlet with flexible round overflow drain, kitchen sinks made of stainless steel, stoneware, composite materials, fiberglass, etc.
Bonde à panier avec trop-plein rond flexible, évier acier inoxydable, grès, composite, fibre, etc.

OVERFLOW DRAINS / *TROP-PLEINS*

S-395

	Code			€
Blanco	**11519**	25	A-8	
Cromado	**11526**	25	A-8	

Round overflow adaptor.
Adaptateur trop-plein rond.

S-397

	Code			€
Cromado	**11524**	25	A-8	

Round overflow adaptor. (White corrugated tube).
(See page 80 "Carta Oro" Series for all chromed model).
Adaptateur trop-plein rond. (Tube corrugué blanc).
Voir page 80 Serie » Carta oro « pour modèle entièrement chromé.

www.sanitial.ru

Hand operated
Actionnement manuel
PVC

pag. 34

Hand operated
Actionnement manuel
ABS Chrome / ABS chromé

pag. 36

CLICK-CLACK system operated
Actionnement système clic-clac par pulsation
Brass / *Laiton*

pag. 38

Automatically operated
Actionnement automatique
Stainless steel / *Acier inox.*

pag. 40

Automatically operated
Actionnement automatique
Brass / *Laiton*

pag. 42

www.san-detal.ru

Hand operated / *Actionnement manuel*

EXTENDIBLE OVERFLOW PIPE
Ø 25 mm

Allows coupling the drain set to any profile of the bathtub..

* Resistant to more than 25,000 cycles of extension/compression, tested at JIMTEN laboratories..

TUBE DE TROP-PLEIN EXTENSIBLE Ø 25 mm

Permet l´union de l´ensemble du vidage à n´importe quel profil de baignoire.

** Résiste plus de 25.000 cycles d´extension/ compression, testés dans les laboratoires Jimten.*

Ø 70 mm STAINLESS STELL VALVE AND OVERFLOW COVER

CACHE TROP-PLEIN EN ACIER INOX. Ø 70 mm

PVC PLUG WITH 38 cm BALL CHAIN

BOUCHON PVC AVEC CHAINETTE DE 38 cm

Outlet
Sortie

S-112

	Code	Overflow Trop-plein			€
1½	**15768**	Ext. Ø25	50	A-12	

With non Siphonic Outlet / *Avec sortie non siphoïde*

S-27

Horizontal outlet, direction adjustable, with ø 40 nut.
Sortie horizontale, orientable avec écrou Ø 40.

	Code	Overflow Trop-plein			€
1½x40	**15338**	Ext. Ø25	50	A-5	

S-112

Vertical PVC outlet, ø 40 (to glue).
Sortie verticale, PVC à coller Ø 40.

	Code	Overflow Trop-plein			€
Ø 40	**15358**	Ext. Ø25	25	A-9	

S-27

Horizontal PVC outlet (to glue).
Sortie horizontale, orientable PVC à coller.

	Code	Overflow Trop-plein			€
Ø 40	**15408**	Ext. Ø25	50	A-5	
Ø 50	**15488**	Ext. Ø25	50	A-5	

Specials / *Spéciales*

S-250

Flat waste outlet, horizontal outlet with ø 40 nut.
Bonde plate sortie horizontale avec écrou Ø 40.

	Code	Overflow Trop-plein			€
1½x40	**15388**	Ext. Ø25	50	A-13	

www.san-metal.ru

CLIP - TYPE SELF SUPPORTING OVERFLOW DEVICE

It is installed by making a quarter turn, at the same time as the clip is placed in the interior of the hole of the overflow drain. The clip allows the overflow unit to be stuck to the bathtub while the cover is assembled or changed.

TROP-PLEIN SYSTEME « CLIP « AUTO-FIXATION.

L´installation se fait en tournant légèrement la tête du trop-plein tout en introduisant le clip à l´intérieur de l´orifice. Le clip permet au trop-plein de rester fixé à la baignoire pendant que l´on installe ou l´on change le cache.

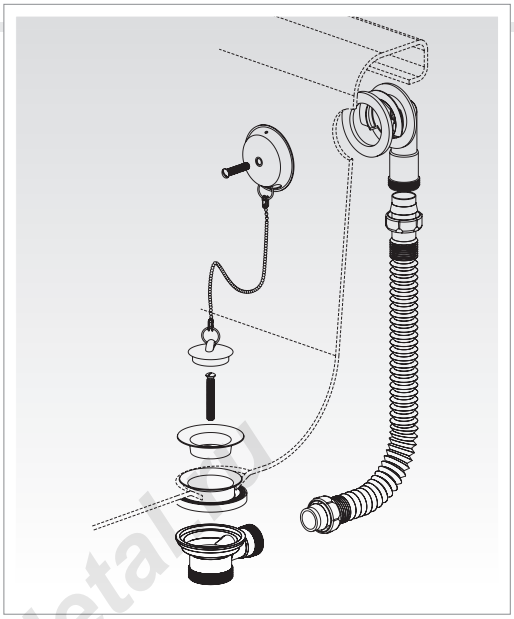

DRAINING VALVE WITH MULTIFUNCTIONAL JOINT

It allows the self-clipping of the waste outlet thus enabling and easier assembly. It can be adapted to different bathtub thickness, ensuring a perfect watertightness.

BONDE DE VIDAGE AVEC JOINT MULTIFONCTION.

Permet l´auto fixation de la bonde et facilite son montage. Peut s´adapter aux différentes épaisseurs de baignoire et assure une parfaite étanchéité.

www.san-detail.ru

Specials / *Spéciales*

S-452

Self-cleaning horizontal outlet, with ø 40 nut.
Autonettoyant sortie horizontale, avec écrou Ø 40.

	Code	Overflow *Trop-plein*			€
1½x40	**15918**	Ext. Ø25	-	-	

With Siphonic Outlet / *Avec sortie siphoïde*

S-34

Direction adjustable outlet with ø 40 nut.
Sortie orientable avec écrou Ø 40.

	Code	Overflow *Trop-plein*			€
1½x40	**15348**	Ext. Ø25	45	A-5	

S-34

Direction adjustable PVC outlet ø 40 (to glue)
Sortie orientable PVC à coller Ø 40.

	Code	Overflow *Trop-plein*			€
Ø40	**15418**	Ext. Ø25	45	A-13	

S-34

Self-cleaning horizontal outlet, with ø 40 nut.
Autonettoyant sortie horizontale, avec écrou Ø 40.

	Code	Overflow *Trop-plein*			€
1½x40	**15638**	Ext. Ø25	40	A-5	

S-34

Direction adjustable Ø 40 - 50 male outlet.
Sortie orientable Ø 40 - 50.

	Code	Overflow *Trop-plein*			€
40 - 50	**15948**	Ext. Ø25	45	A-13	

S-34

Self-cleaning, adjustable direction outlet, with ø 40 nut.
Autonettoyant sortie orientable, avec écrou Ø 40.

	Code	Overflow *Trop-plein*			€
1 ½x40	**15648**	Ext. Ø25	45	A-15	

S-34

Self-cleaning, adjustable direction Ø 40-50 male outlet.
Autonettoyant sortie orientable Ø 40, Ø 50

	Code	Overflow *Trop-plein*			€
40-50	**15738**	Ext. Ø25	40	A-13	

Hand operated / *Actionnement manuel*

EXTENDIBLE OVERFLOW PIPE
Ø 32 mm
Allows coupling the drain set to any profile of the bathtub..
* Resistant to more than 25,000 cycles of extension/compression, tested at JIMTEN laboratories.

TUBE DE TROP-PLEIN EXTENSIBLE
Ø 32 mm
Permet l´union de l´ensemble du vidage à n´importe quel profil de baignoire.
** Résiste plus de 25.000 cycles d´extension/ compression, testés dans les laboratoires Jimten.*

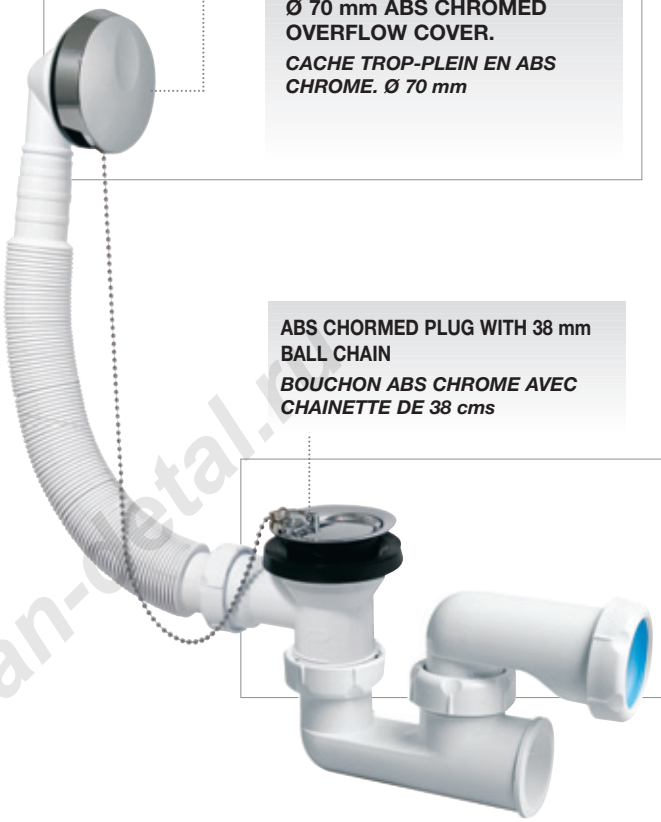

Ø 70 mm ABS CHROMED OVERFLOW COVER.
CACHE TROP-PLEIN EN ABS CHROME. Ø 70 mm

ABS CHORMED PLUG WITH 38 mm BALL CHAIN
BOUCHON ABS CHROME AVEC CHAINETTE DE 38 cms

Outlet *Sortie*

S-652

	Code	Overflow Trop-plein			€
1½	**15968**	Ext. Ø32	50	A-13	

With non Siphonic Outlet / *Avec sortie non siphoïde*

S-462

Horizontal outlet, direction adjustable, with ø 40 nut.
Sortie horizontale, orientable avec écrou Ø 40.

	Code	Overflow Trop-plein			€
1½x40	**15818**	Ext. Ø32	50	A-13	

S-462

Vertical PVC outlet, ø 40 (to glue).
Sortie verticale, PVC à coller Ø 40.

	Code	Overflow Trop-plein			€
Ø 40	**15848**	Ext. Ø32	25	A-4	

With Siphonic Outlet / *Avec sortie siphoïde*

S-463

Direction adjustable outlet with ø 40 nut.
Sortie orientable avec écrou Ø 40.

	Code	Overflow Trop-plein			€
1½x40	**15858**	Ext. Ø32	40	A-13	

S-463

Direction adjustable PVC outlet ø 40 (to glue)
Sortie orientable PVC à coller Ø 40.

	Code	Overflow Trop-plein			€
40	**15868**	Ext. Ø32	45	A-13	

www.san-metal.ro

ELITE

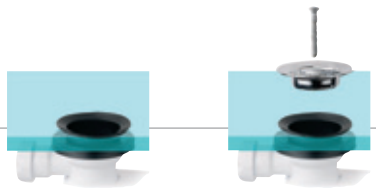

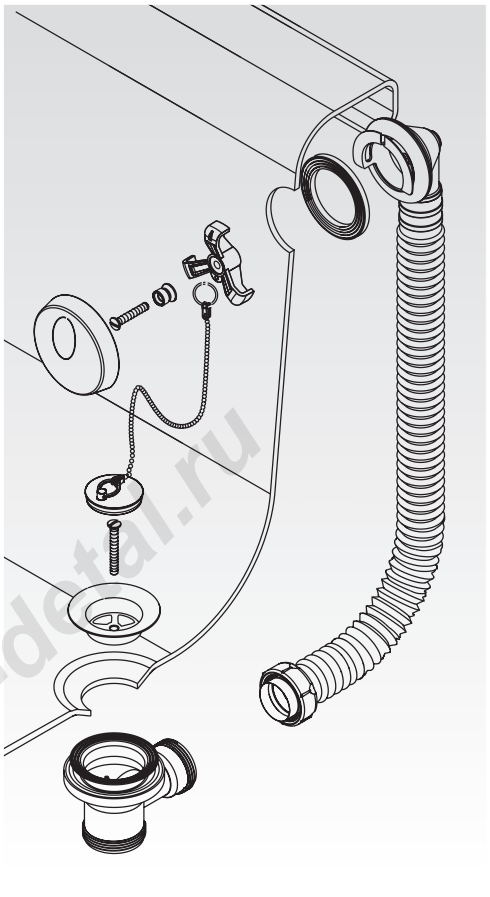

DRAINING VALVE WITH MULTIFUNCTIONAL JOINT

It allows the self-clipping of the waste outlet thus enabling and easier assembly. It can be adapted to different bathtub thickness, ensuring a perfect watertightness.

BONDE DE VIDAGE AVEC JOINT MULTIFONCTION.

Permet l'auto fixation de la bonde et facilite son montage. Peut s'adapter aux différentes épaisseurs de baignoire et assure une parfaite étanchéité.

www.san-detal.ru

S-462

Horizontal PVC outlet (to glue).
Sortie horizontale, orientable PVC à coller.

	Code	Overflow *Trop-plein*			€
Ø 40	**15828**	Ext. Ø32	50	A-13	
Ø 50	**15838**	Ext. Ø32	50	A-5	

S-463

Self-cleaning horizontal outlet, with ø 40 nut.
Autonettoyant sortie horizontale, avec écrou Ø 40.

	Code	Overflow *Trop-plein*			€
1½x40	**15878**	Ext. Ø32	30	A-13	

S-463

Self-cleaning, adjustable direction outlet, with ø 40 nut.
Autonettoyant sortie orientable, avec écrou Ø 40.

	Code	Overflow *Trop-plein*			€
1½x40	**15888**	Ext. Ø32	25	A-13	

S-463

Self-cleaning, adjustable direction Ø 40-50 male outlet.
Autonettoyant sortie orientable Ø 40, Ø 50

	Code	Overflow *Trop-plein*			€
-	**15898**	Ext. Ø32	40	-	

CLICK-CLACK System Operated / *Actionnement Système CLICK-CLACK par puls*

EXTENDIBLE OVERFLOW PIPE
Ø 32 mm
Allows coupling the drain set to any profile of the bathtub.
* Resistant to more than 25,000 cycles of extension/compression, tested at JIMTEN laboratories.

TUBE DE TROP-PLEIN EXTENSIBLE DIAM. Ø 32 mm
Permet l'union de l'ensemble du vidage à n'importe quel profil de baignoire.
** Résiste plus de 25.000 cycles d'extension/ compression, testés dans les laboratoires Jimten.*

Ø 70 MM ABS CHROMED OVER-FLOW COVER
CACHE TROP-PLEIN EN ABS CHROME. Ø 70 mm

CLICK-CLACK SYSTEM
Operating plug, made in chromed brass Ø 70 mm..
SYSTEME CLIC-CLAC
Bouchon d'actionnement par pulsation en laiton chromé, Ø 70 mm.

S-653

	Code	Overflow Trop-plein			€
1½	**15978**	Ext. Ø32	10	A-9	

With non Siphonic Outlet / *Avec sortie non siphoïde*

S-491

Horizontal outlet, direction adjustable, with ø 40 nut.
Sortie horizontale, orientable avec écrou Ø 40.

	Code	Overflow Trop-plein			€
1½x40	**15817**	Ext. Ø32	10	A-12	

S-491

Vertical PVC outlet, ø 40 (to glue).
Sortie verticale, PVC à coller Ø 40.

	Code	Overflow Trop-plein			€
Ø 40	**15847**	Ext. Ø32	10	A-12	

With Siphonic Outlet / *Avec sortie siphoïde*

S-490

Direction adjustable outlet with ø 40 nut.
Sortie orientable avec écrou Ø 40.

	Code	Overflow Trop-plein			€
1½x40	**15857**	Ext. Ø32	10	A-12	

S-490

Direction adjustable PVC outlet ø 40 (to glue)
Sortie orientable PVC à coller Ø 40.

	Code	Overflow Trop-plein			€
Ø40	**15867**	Ext. Ø32	10	A-12	

www.san-detal.ru

ulsation

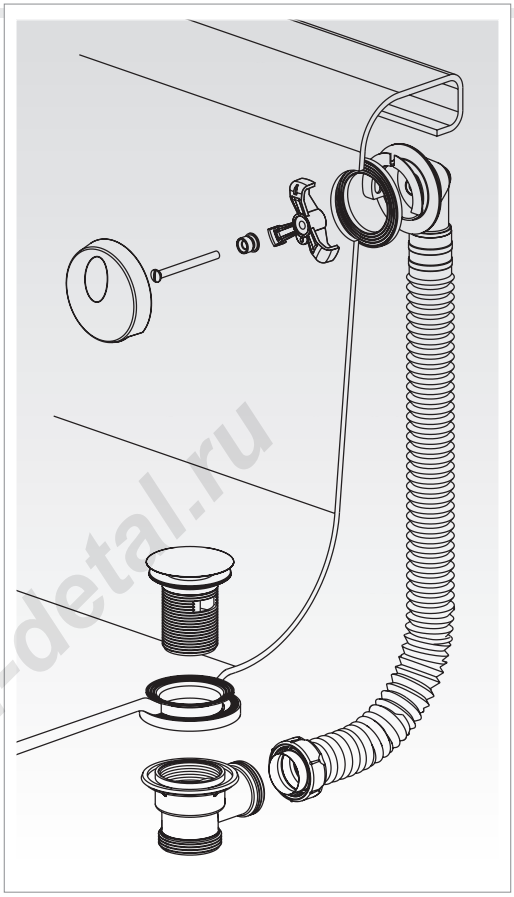

DRAINING VALVE WITH MULTIFUNCTIONAL JOINT

It allows the self-clipping of the waste outlet thus nabling and easier assembly. It can be adapted to different bathtub thickness, ensuring a perfect watertightness.

BONDE DE VIDAGE AVEC JOINT MULTIFONCTION.

Permet l´auto fixation de la bonde et facilite son montage. Peut s´adapter aux différentes épaisseurs de baignoire et assure une parfaite étanchéité.

www.san-detal.ru

S-491

Horizontal PVC outlet (to glue).
Sortie horizontale, orientable PVC à coller.

	Code	Overflow *Trop-plein*			€
Ø 40	**15827**	Ext. Ø32	10	A-12	
Ø 50	**15837**	Ext. Ø32	10	A-12	

S-490

Self-cleaning horizontal outlet, with ø 40 nut.
Autonettoyant sortie horizontale, avec écrou Ø 40.

	Code	Overflow *Trop-plein*			€
1½x40	**15877**	Ext. Ø32	10	A-12	

S-490

Self-cleaning, adjustable direction outlet, with ø 40 nut.
Autonettoyant sortie orientable, avec écrou Ø 40.

	Code	Overflow *Trop-plein*			€
1 ½x40	**15887**	Ext. Ø32	10	A-12	

S-490

Self-cleaning, adjustable direction Ø 40-50 male outlet.
Autonettoyant sortie orientable Ø 40, Ø 50

	Code	Overflow *Trop-plein*			€
-	**15938**	Ext. Ø32	40	A-9	

Automatically operated / *Actionnement automatique*

ERGONOMIC OPERATION CONTROL.
VOLANT ERGONOMIQUE

HIGLY RELIABLE MECHANISM WITH VERY SMOOTH OPERATION.
* Tested in JIMTEN laboratories up to 100,000 cycles of opening and closing without breakage.

MECANISME TRES FIABLE AVEC ACTIONNEMENT TRES LEGER

** Testés jusqu'à 100.000 cycles d'ouverture et ermeture sans rupture dans les laboratoires Jimten.*

FLEXIBLE OVERFLOW PIPE Ø 32 mm
TUBE DE TROP-PLEIN FLEXIBLE Ø 32 mm

Stainless Steel.
Acier inox.

RESISTANT AND LASTING SELFLUBRICATING STAINLESS STEEL WIRE.
CABLE EN ACIER INOXYDABLE AUTOLUBRIFIANT DE GRANDE RESISTANCE ET DUREE.

Outlet *Sortie*

S-654

	Code	Overflow Trop-plein			€
1½	**15988**	Ext. Ø32	10	A-9	

With non Siphonic Outlet / *Avec sortie non siphoïde*

S-335

Horizontal outlet, direction adjustable, with ø 40 nut. *Sortie horizontale, orientable avec écrou Ø 40.* EN 274

	Code	Overflow Trop-plein			€
1½x40	**15618**	Ext. Ø32	10	A-9	

S-336

Vertical PVC outlet, ø 40 (to glue). *Sortie verticale, PVC à coller Ø 40.* EN 274

	Code	Overflow Trop-plein			€
Ø 40	**15628**	Ext. Ø32	10	A-9	

With Siphonic Outlet / *Avec sortie siphoïde*

S-345

Direction adjustable outlet with ø 40 nut. *Sortie orientable avec écrou Ø 40.*

	Code	Overflow Trop-plein			€
1½x40	**15678**	Ext. Ø32	10	A-9	

S-334

Self-cleaning horizontal outlet, with ø 40 nut. *Autonettoyant sortie horizontale, avec écrou Ø 40.* EN 274

	Code	Overflow Trop-plein			€
1½x40	**15608**	Ext. Ø32	10	A-9	

www.san-detal.ru

NON-RETURN SYSTEM FOR BATHTUB PLUG.
When water from the bathtub is wasted the plug remains open untill the baththub is completetly empty.
Stainless Steel Ø 70 mm

BOUCHON SYSTEME ANTI-RETOUR.
Quand la baignoire se vide, le bouchon reste ouvert jusqu'à l'évacuation totale.
Acier inox. Ø 70 mm

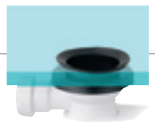

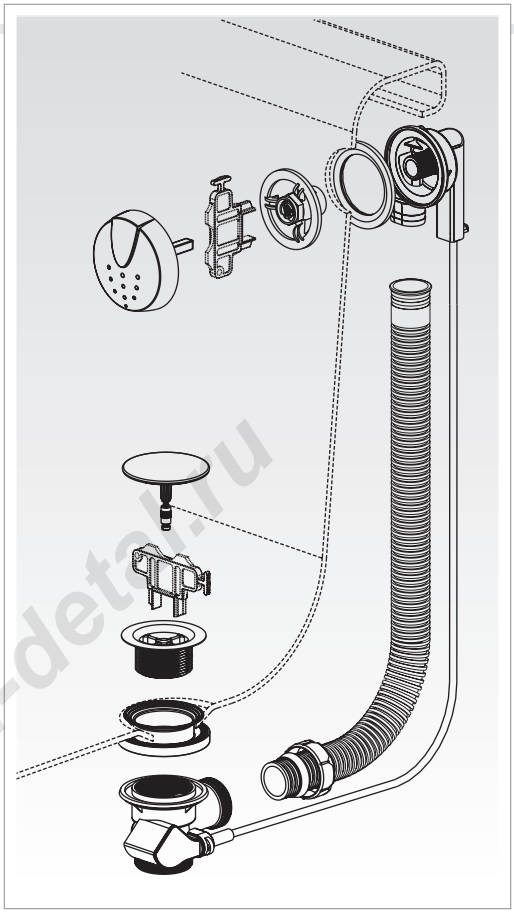

DRAINING VALVE WITH MULTIFUNCTIONAL JOINT
It allows the self-clipping of the waste outlet thus enabling and easier assembly. It can be adapted to different bathtub thickness, ensuring a perfect watertightness.

BONDE DE VIDAGE AVEC JOINT MULTIFONCTION.
Permet l'auto fixation de la bonde et facilite son montage. Peut s'adapter aux différentes épaisseurs de baignoire et assure une parfaite étanchéité.

www.san-detal.ru

Specials / *Spéciales*

S-348

Horizontal outlet, direction adjustable, with ø 40 nut.
Sortie horizontale, orientable avec écrou Ø 40.
EN 274

Colour / *Couleur*	Code	Overflow / *Trop-plein*			€
Gold 1½x40	15708	Ext. Ø32	10	A-12	

S-336

Specially made waste outlet for hydro massage bathtubs, vertical outlet.
Vidage spécial baignoires à remous, sortie verticale.
EN 274

	Code	Overflow / *Trop-plein*			€
1 m x 1½"	15778	Ext. Ø32	10	A-4	

S-347

Self-cleaning horizontal outlet, with ø 40 nut.
Autonettoyant sortie horizontale, avec écrou Ø 40.
EN 274

Colour / *Couleur*	Code	Overflow / *Trop-plein*			€
Gold 1½x40	15698	Ext. Ø32	10	A-12	

S-346

Self-cleaning, adjustable direction outlet, with ø 40 nut.
Autonettoyant sortie orientable, avec écrou Ø 40.
EN 274

	Code	Overflow / *Trop-plein*			€
1 ½x40	15688	Ext. Ø32	10	A-9	

S-343

Self-cleaning, adjustable direction Ø 40-50 male outlet.
Autonettoyant sortie orientable Ø 40, Ø 50

	Code	Overflow / *Trop-plein*			€
40-50	15748	Ext. Ø32	10	-	

Automatically operated / *Actionnement automatique*

ERGONOMIC OPERATION CONTROL.
VOLANT ERGONOMIQUE

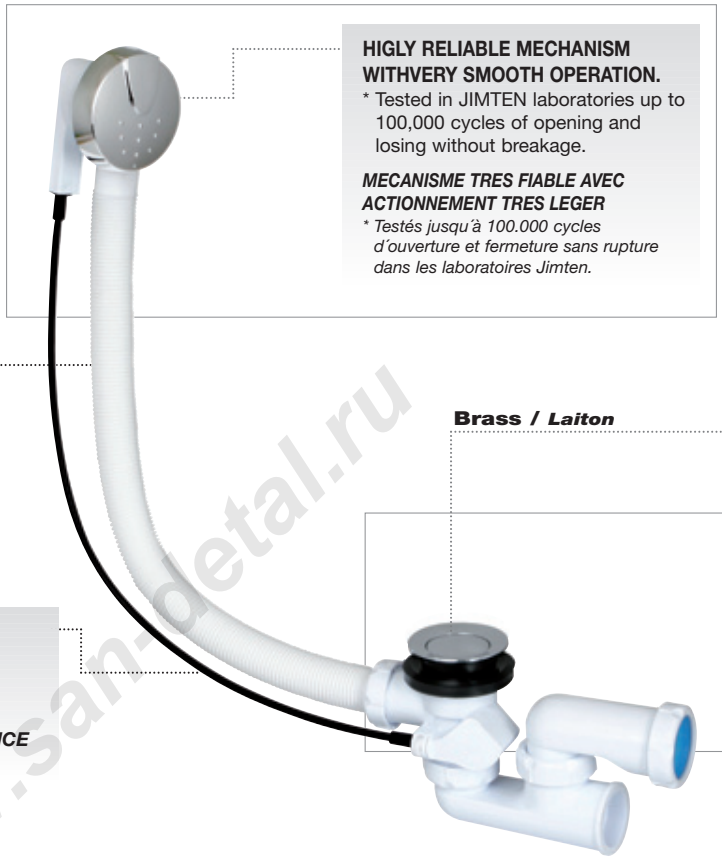

HIGLY RELIABLE MECHANISM WITHVERY SMOOTH OPERATION.
* Tested in JIMTEN laboratories up to 100,000 cycles of opening and losing without breakage.

MECANISME TRES FIABLE AVEC ACTIONNEMENT TRES LEGER
** Testés jusqu´à 100.000 cycles d´ouverture et fermeture sans rupture dans les laboratoires Jimten.*

FLEXIBLE OVERFLOW PIPE Ø 32 mm
TUBE DE TROP-PLEIN FLEXIBLE Ø 32 mm

Brass / *Laiton*

RESISTANT AND LASTING SELFLUBRICATING STAINLESS STEEL WIRE..
CABLE EN ACIER INOXYDABLE AUTOLUBRIFIANT DE GRANDE RESISTANCE ET DUREE.

www.san-petal.ru

Outlet *Sortie*

S-655

Code	Overflow *Trop-plein*			€
1½ **15998**	Ext. Ø32	10	A-12	

With non Siphonic Outlet / *Avec sortie non siphoïde*

S-261

Horizontal outlet, direction adjustable, with ø 40 nut.
Sortie horizontale, orientable avec écrou Ø 40.
EN 274

Code	Overflow *Trop-plein*			€
1½x40 **15428**	Ext. Ø32	10	A-12	

S-262

Vertical PVC outlet, ø 40 (to glue).
Sortie verticale, PVC à coller Ø 40.
EN 274

Code	Overflow *Trop-plein*			€
Ø40 **15438**	Ext. Ø32	10	A-12	

With Siphonic Outlet / *Avec sortie siphoïde*

S-251

Direction adjustable outlet with ø 40 nut.
Sortie orientable avec écrou Ø 40.

Code	Overflow *Trop-plein*			€
1 ½x40 **15398**	Ext. Ø32	10	A-12	

S-251

Direction adjustable PVC outlet ø 40 (to glue)
Sortie orientable PVC à coller Ø 40.

Code	Overflow *Trop-plein*			€
Ø40 **15558**	Ext. Ø32	10	A-12	

NON-RETURN SYSTEM FOR BATHTUB PLUG.
When water from the bathtub is wasted the plug remains open untill the baththub is completetly empty.
Brass chrome Ø 70 mm

BOUCHON SYSTEME ANTI-RETOUR.
Quand la baignoire se vide, le bouchon reste ouvert jusqu'à l'évacuation totale.
Laiton chromé Ø 70 mm

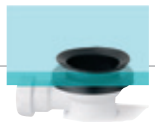

DRAINING VALVE WITH MULTIFUNCTIONAL JOINT
It allows the self-clipping of the waste outlet thus enabling and easier assembly. It can be adapted to different bathtub thickness, ensuring a perfect watertightness.

BONDE DE VIDAGE AVEC JOINT MULTIFONCTION.
Permet l'auto fixation de la bonde et facilite son montage. Peut s'adapter aux différentes épaisseurs de baignoire et assure une parfaite étanchéité.

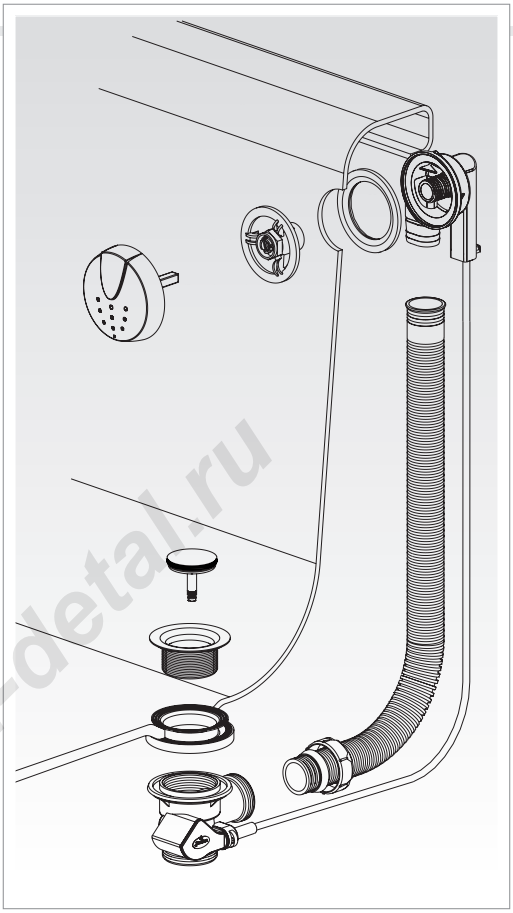

www.san-detal.ru

Specials / *Spéciales*

S-261

Horizontal PVC outlet (to glue).
Sortie horizontale, orientable PVC à coller.
EN 274

Code	Overflow *Trop-plein*			€
Ø40	**15568** ■ Ext. Ø32	10	A-12	

S-262

Long. 1 m.

Specially made waste outlet for hydro massage bathrooms, vertical threaded outlet.
Vidage spécial baignoires à remous, sortie verticale.
EN 274

Code	Overflow *Trop-plein*			€
1m x 1½	**15788** ■ Ext. Ø32	10	A-4	

S-251

Self-cleaning horizontal outlet, with ø 40 nut.
Autonettoyant sortie horizontale, avec écrou Ø 40.
EN 274

Code	Overflow *Trop-plein*			€
1½x40	**15658** ■ Ext. Ø32	10	A-12	

S-251

Self-cleaning, adjustable direction outlet, with ø 40 nut.
Autonettoyant sortie orientable, avec écrou Ø 40.
EN 274

Code	Overflow *Trop-plein*			€
1½x40	**15668** ■ Ext. Ø32	10	A-12	

S-251

Self-cleaning, adjustable direction Ø 40-50 male outlet.
Autonettoyant sortie orientable Ø 40, Ø 50

Code	Overflow *Trop-plein*			€
40-50	**15758**	Ext. Ø32	-	-

ACCESSORIES / *ACCESSOIRES*

A-67

	Code			€
1½x40	**22020**	25	A-8	

S-trap, direction adjustable.
Siphon S avec siphon, sortie orientable.

A-66

EN 274

	Code			€
1½x40	**22019** ■	25	A-8	

Self-cleaning trap, adjustable horizontal outlet.
Siphon autonettoyant, sortie horizontale orientable.

A: With conical joint.
Avec joint conique.
B: With flat joint.
Avec joint plat.

A-146

	Code			€
A 1½x40	**22283**	25	A-11	
B 1½x40	**22284**	25	A-11	

S-trap, horizontal outlet.
Siphon S, sortie horizontale.

SHOWER TRAY WASTE OUTLETS / *VIDAGES POUR RECEVEURS DE DOUCHE*

S-128

EN 274

	Shower basin Ø outlet / *Ø sortie plateau de douche*	Code			€
40x80	60	**12050** ■	50	A-8	
* 40x115	90	**12988**	50	A-4	

Shower tray vertical PVC outlet (to glue).
Bonde pour receveur de douche, sortie verticale PVC à coller.

S-117

	Shower basin Ø outlet / *Ø sortie plateau de douche*	Code			€
1 ½x80	60	**12048**	50	A-4	

Shower tray trap, adjustable outlet direction.
Bonde pour receveur de douche, sortie orientable.

S-404

EN 274

	Code			€
1 ½x80	**12398** ■	50	A-12	

Shower tray outlet with self-cleaning trap.
Bonde pour receveur de douche avec siphon autonettoyant.

S-28

EN 274

JUNTAFIX

	Shower basin Ø outlet / *Ø sortie plateau de douche*	Code			€
○ 1 ¼x70	50	**12026** ■	50	A-8	
○ 1 ½x70	50	**12038** ■	50	A-9	
1 ½x80	60	**12148** ■	50	A-9	
1 ½x115	90	**12058** ■	50	A-4	

Shower tray, horizontal outlet.
Bonde pour receveur de douche, sortie horizontale.

S-134

JUNTAFIX

	Shower basin Ø outlet / *Ø sortie plateau de douche*	Code			€
○ 1 ½x80	60	**12068**	50	A-9	
○ 1 ½x70	50	**12078**	50	A-9	
1 ½x115	90	**12108**	50	A-12	

Shower tray trap, horizontal outlet.
Bonde pour receveur de douche, sortie horizontale.

www.sun-detal.ru

For adhesives: Use Jimten "universal" adhesive. / ***Pour coller :*** *utiliser une colle Jimten universelle.*

Ø 115

Outlet with joint for non-adhesive smooth pipes, ø 40
Sortie avec joints pour tubes lisses à ne pas coller Ø 40

EN 274

S-373 WITH TRAP / *SIPHOÏDE*

Shower basin Ø outlet / *Ø sortie plateau de douche*		Code	Colour / *Couleur* Grid / *Grille*			€
1½x70	50	**12158**	Gold / *Or*	20	A-4	
1½x70	50	**12168**	Chrome / *Chromé*	20	A-4	
1½x70	50	**12178**	White / *Blanc*	20	A-4	
1½x85	60	**12188***	Gold / *Or*	20	A-4	
1½x85	60	**12198***	Chrome / *Chromé*	20	A-4	
1½x85	60	**12208***	White / *Blanc*	20	A-4	
1 ½x115	90	**12189**	Gold / *Or*	20	A-4	
1 ½x115	90	**12199**	Chrome / *Chromé*	20	A-4	
1 ½x115	90	**12209**	White / *Blanc*	20	A-4	

WITHOUT TRAP / *NON SIPHOÏDE*

Shower basin Ø outlet / *Ø sortie plateau de douche*		Code	Colour / *Couleur* Grid / *Grille*			€
1½x70	50	**13158**	Gold / *Or*	20	A-4	
1½x70	50	**13168**	Chrome / *Chromé*	20	A-4	
1½x70	50	**13178**	White / *Blanc*	20	A-4	
1½x85	60	**13188***	Gold / *Or*	20	A-4	
1½x85	60	**13198***	Chrome / *Chromé*	20	A-4	
1½x85	60	**13208***	White / *Blanc*	20	A-4	
1 ½x115	90	**13189**	Gold / *Or*	20	A-4	
1 ½x115	90	**13199**	Chrome / *Chromé*	20	A-4	
1 ½x115	90	**13209**	White / *Blanc*	20	A-4	

Waste outlet for shower trays with outlet orifice, ø 50, 60 or 90mm.
*(Adaptable to shower trays in granite, fiberglass, stoneware and stainless steel).
Bonde pour receveurs de douche avec orifice de sortie Ø 50, 60 ou 90 mm.
** (Adaptable pour receveurs de douche en grès, fibre, céramique et acier inoxydable).*

Ø 115

Outlet for PVC pipes, ø 40 F
Sortie à encoller Ø 40 F

EN 274

S-373 WITH TRAP / *SIPHOÏDE*

Shower basin Ø outlet / *Ø sortie plateau de douche*		Code	Colour / *Couleur* Grid / *Grille*			€
40x70	50	**12218**	Gold / *Or*	20	A-4	
40x70	50	**12228**	Chrome / *Chromé*	20	A-4	
40x70	50	**12238**	White / *Blanc*	20	A-4	
40x85	60	**12248***	Gold / *Or*	20	A-4	
40x85	60	**12258***	Chrome / *Chromé*	20	A-4	
40x85	60	**12268***	White / *Blanc*	20	A-4	
40x115	90	**12249**	Gold / *Or*	20	A-4	
40x115	90	**12259**	Chrome / *Chromé*	20	A-4	
40x115	90	**12269**	White / *Blanc*	20	A-4	

WITHOUT TRAP / *NON SIPHOÏDE*

Shower basin Ø outlet / *Ø sortie plateau de douche*		Code	Colour / *Couleur* Grid / *Grille*			€
40x70	50	**13218**	Gold / *Or*	20	A-4	
40x70	50	**13228**	Chrome / *Chromé*	20	A-4	
40x70	50	**13238**	White / *Blanc*	20	A-4	
40x85	60	**13248***	Gold / *Or*	20	A-4	
40x85	60	**13258***	Chrome / *Chromé*	20	A-4	
40x85	60	**13268***	White / *Blanc*	20	A-4	
40x115	90	**13249**	Gold / *Or*	20	A-4	
40x115	90	**13259**	Chrome / *Chromé*	20	A-4	
40x115	90	**13269**	White / *Blanc*	20	A-4	

Waste outlet for shower trays with outlet orifice, ø 50, 60 or 90mm.
*(Adaptable to shower trays in granite, fiberglass, stoneware and stainless steel).
Bonde pour receveurs de douche avec orifice de sortie Ø 50, 60 ou 90 mm.
** (Adaptable pour receveurs de douche en grès, fibre, céramique et acier inoxydable).*

For shower trays with ø 90 outlet
Pour plateau de douche avec orifice de sortie Ø 90

EN 274

S-320

Shower basin Ø outlet / *Ø sortie plateau de douche*		Code	Colour / *Couleur* Grid / *Grille*			€
1½x115	90	**12128**	ABS- Chrome / *ABS- Chromé*	10	A-9	
1½x115	90	**12278**	Metal- Chrome / *Metal- Chromé*	10	A-9	

Shower tray waste outlet. Horizontal outlet, direction adjustable, with joint or adhesive for ø 40 smooth pipes.
Bonde pour receveurs de douche. Sortie horizontale orientable avec joint et à coller pour tubes lisses Ø 40.

For shower tray with ø 90 outlet orifice.
Pour receveurs de douche avec orifice de sortie de Ø 90

EN 274

S-320

Shower basin Ø outlet / *Ø sortie plateau de douche*		Code	Colour / *Couleur* Grid / *Grille*			€
1½x115	90	**12288**	ABS- Chrome / *ABS- Chromé*	10	A-9	
1½x115	90	**12298**	Metal- Chrome / *Metal- Chromé*	10	A-9	

Shower tray waste outlet. Horizontal outlet direction adjustable, with joint or adhesive for ø 40 smooth pipes.
Bonde pour receveurs de douche. Sortie horizontale orientable avec joint ou à coller pour tubes lisses Ø 40 F. Ø 50 M

www.san-cegal.ru

Outlet with joint for non-adhesive smooth pipes, ø 40
Sortie avec joints pour tubes lisses à ne pas coller Ø 40

S-374 WITH TRAP / *SIPHOÏDE*

EN 274

Shower basin Ø outlet / *Ø sortie plateau de douche*		Code	Colour / *Couleur* Grid / *Grille*			€
1½x70	50	**12308**	Chrome / *Chromé*	20	A-4	
1½x70	50	**12848**	White / *Blanc*	20	A-4	
1½x85	60	**12318**	Chrome / *Chromé*	20	A-4	
1½x85	60	**12858**	White / *Blanc*	20	A-4	
1½x115	90	**12518**	Chrome / *Chromé*	20	A-4	
1½x115	90	**12868**	White / *Blanc*	20	A-4	

WITHOUT TRAP / *NON SIPHOÏDE*

Shower basin Ø outlet / *Ø sortie plateau de douche*		Code	Colour / *Couleur* Grid / *Grille*			€
1½x70	50	**13308**	Chrome / *Chromé*	20	A-4	
1½x70	50	**13848**	White / *Blanc*	20	A-4	
1½x85	60	**13318**	Chrome / *Chromé*	20	A-4	
1½x85	60	**13858**	White / *Blanc*	20	A-4	
1½x115	90	**13518**	Chrome / *Chromé*	20	A-4	
1½x115	90	**13868**	White / *Blanc*	20	A-4	

Waste outlet for shower trays with outlet orifice, ø 50, 60 or 90 mm.
Bonde pour receveurs de douche avec orifice de sortie Ø 50, 60 ou 90 mm.

Outlet for PVC pipes, ø 40 F
Sortie à coller Ø 40 F

S-374 WITH TRAP / *SIPHOÏDE*

EN 274

Shower basin Ø outlet / *Ø sortie plateau de douche*		Code	Colour / *Couleur* Grid / *Grille*			€
40x70	50	**12328**	Chrome / *Chromé*	20	A-4	
40x70	50	**12878**	White / *Blanc*	20	A-4	
40x85	60	**12338**	Chrome / *Chromé*	20	A-4	
40x85	60	**12888**	White / *Blanc*	20	A-4	
40x115	90	**12838**	Chrome / *Chromé*	20	A-4	
40x115	90	**12898**	White / *Blanc*	20	A-4	

WITHOUT TRAP / *NON SIPHOÏDE*

Shower basin Ø outlet / *Ø sortie plateau de douche*		Code	Colour / *Couleur* Grid / *Grille*			€
40x70	50	**13328**	Chrome / *Chromé*	20	A-4	
40x70	50	**13878**	White / *Blanc*	20	A-4	
40x85	60	**13338**	Chrome / *Chromé*	20	A-4	
40x85	60	**13888**	White / *Blanc*	20	A-4	
40x115	90	**13838**	Chrome / *Chromé*	20	A-4	
40x115	90	**13898**	White / *Blanc*	20	A-4	

Waste outlet for shower trays with outlet orifice, ø 50, 60 or 90 mm.
Bonde pour receveurs de douche avec orifice de sortie Ø 50, 60 ou 90 mm.

www.san-etu.ru

Horizontal outlet, direction adjustable, Ø 40 or 50 male.
Sortie horizontale orientable Ø 40 or 50 mâle.

S-373

Shower basin ø outlet / *Ø sortie plateau de douche*		Code	Colour / *Couleur* Grid / *Grille*			€
1½x70	50	**12368**	Chrome / *Chromé*	20	A-5	
1½x85	60	**12378**	Chrome / *Chromé*	20	A-5	
1½x115	90	**12289**	Chrome / *Chromé*	20	A-5	

Waste outlet for shower trays with outlet orifice, ø 50, 60 or 90mm.
*(Adaptable to shower trays in granite, fiberglass, stoneware and stainless steel).
Bonde pour receveurs de douche avec orifice de sortie Ø 50, 60 ou 90 mm.
** (Adaptable pour receveurs de douche en grès, fibre, céramique et acier inoxydable).*

Horizontal outlet, direction adjustable, Ø 40 or 50 male.
Sortie horizontale orientable Ø 40 or 50 mâle.

S-374

Shower basin ø outlet / *Ø sortie plateau de douche*		Code	Colour / *Couleur* Grid / *Grille*			€
1½x70	50	**12348**	Chrome / *Chromé*	20	A-5	
1½x85	60	**12358**	Chrome / *Chromé*	20	A-5	
1½x115	90	**12528**	Chrome / *Chromé*	20	A-5	

Waste outlet for shower trays with outlet orifice, ø 50, 60 or 90 mm.
Bonde pour receveurs de douche avec orifice de sortie Ø 50, 60 ou 90 mm.

For adhesives: Use Jimten "universal" adhesive. / ***Pour coller*** **:** *utiliser une colle Jimten universelle.*

SHOWER TRAY WASTE OUTLET WITH CONDENSING INLET FOR HYDRO MASSAGE UNITS
BONDES RECEVEURS DE DOUCHE AVEC PRISE SAUNA POUR CABINES HYDROMASSAGE

Outlet for PVC pipes, ø 40 H
Sortie à encoller Ø 40 F

S-419

EN 274

Shower basin Ø outlet / Ø sortie plateau de douche		Code	Colour / Couleur Grid / Grille			€
40x70	50	**12718**	Chrome Chromé	20	A-4	
40x70	50	**12748**	White Blanc	20	A-4	
40x85	60	**12728**	Chrome Chromé	20	A-4	
40x85	60	**12758**	White Blanc	20	A-4	
40x115	90	**12738**	Chrome Chromé	20	A-4	
40x115	90	**12768**	White Blanc	20	A-4	

Waste outlet with condensing inlet, for shower trays with ø 50, 60, or 90 mm outlet orifice.
Bonde avec prise sauna, pour plateau de douche avec orifice de sortie Ø 50, 60 ou 90 mm.

Outlet with joint for non-adhesive smooth pipes, ø 40
Sortie avec joint pour tuyaux lisses. Ne se colle pas Ø 40

S-419

EN 274

Shower basin Ø outlet / Ø sortie plateau de douche		Code	Colour / Couleur Grid / Grille			€
1 ½x70	50	**12458**	Chrome Chromé	20	A-4	
1 ½x70	50	**12628**	White Blanc	20	A-4	
1 ½x85	60	**12468**	Chrome Chromé	20	A-4	
1 ½x85	60	**12638**	White Blanc	20	A-4	
1 ½x115	90	**12478**	Chrome Chromé	20	A-4	
1 ½x115	90	**12648**	White Blanc	20	A-4	

Waste outlet with condensing inlet, for shower trays with ø 50, 60, or 90 mm outlet orifice.
Bonde avec prise sauna, pour plateau de douche avec orifice de sortie Ø 50, 60 ou 90 mm.

Horizontal outlet, direction adjustable, Ø 40 or 50 male.
Sortie horizontale orientable Ø 40 or 50 mâle.

S-419

Shower basin ø outlet / Ø sortie plateau de douche		Code	Colour / Couleur Grid / Grille			€
1½x115	90	**12508**	Chrome Chromé	20	A-5	
1½x70	50	**12488**	Chrome Chromé	20	A-5	
1½x85	60	**12498**	Chrome Chromé	20	A-5	

Waste outlet with condensing inlet, for shower trays with ø 50, 60, or 90 mm outlet orifice.
Bonde avec prise sauna, pour plateau de douche avec orifice de sortie Ø 50, 60 ou 90 mm.

Ø 115

Outlet for PVC pipes, ø 40 H
Sortie à encoller Ø 40 F

S-421

EN 274

Shower basin Ø outlet / Ø sortie plateau de douche		Code	Colour / Couleur Grid / Grille			€
40x70	50	**12658**	Gold Or	20	A-4	
40x70	50	**12678**	Chrome Chromé	20	A-4	
40x70	50	**12698**	White Blanc	20	A-4	
40x85	60	**12668***	Gold Or	20	A-4	
40x85	60	**12688***	Chrome Chromé	20	A-4	
40x85	60	**12708***	White Blanc	20	A-4	
40x115	90	**12669**	Gold Or	20	A-4	
40x115	90	**12689**	Chrome Chromé	20	A-4	
40x115	90	**12709**	White Blanc	20	A-4	

Waste outlet with condensing inlet, for shower trays with ø 50, 60, or 90 mm outlet orifice.
*(Adaptable to shower trays in granite, fiberglass, stoneware and stainless steel).
Bonde avec prise sauna, pour plateau de douche avec orifice de sortie Ø 50, 60 ou 90 mm.
** (Adaptable aux receveurs de douche en grès, fibre, céramique et acier inoxydable).*

Ø 115

Outlet with joint for non-adhesive smooth pipes, ø 40
Sortie avec joint pour tubes lisses. Ne se colle pas Ø 40.

S-421

EN 274

Shower basin Ø outlet / Ø sortie plateau de douche		Code	Colour / Couleur Grid / Grille			€
1 ½x70	50	**12568**	Gold Or	20	A-4	
1 ½x70	50	**12588**	Chrome Chromé	20	A-4	
1 ½x70	50	**12608**	White Blanc	20	A-4	
1 ½x85	60	**12578***	Gold Or	20	A-4	
1 ½x85	60	**12598***	Chrome Chromé	20	A-4	
1 ½x85	60	**12618***	White Blanc	20	A-4	
1 ½x115	90	**12579**	Gold Or	20	A-4	
1 ½x115	90	**12599**	Chrome Chromé	20	A-4	
1 ½x115	90	**12619**	White Blanc	20	A-4	

Waste outlet with condensing inlet, for shower trays with ø 50, 60, or 90 mm outlet orifice.
*(Adaptable to shower trays in granite, fiberglass, stoneware and stainless steel).
Bonde avec prise sauna, pour plateau de douche avec orifice de sortie Ø 50, 60 ou 90 mm.
** (Adaptable aux receveurs de douche en grès, fibre, céramique et acier inoxydable).*

www.san-dor.it

S-399

	Code	Colour/*Couleur*			€
125	**12448**	White / *Blanc*	4	A-25	

Floor PVC gully, for floors with vinyl sealing.
(Horizontal outlet, ø 50 male, vertical outlet male ø 50 or female ø 63.)
Siphon de sol en PVC pour sol avec revêtement en VYNILE
(Sortie horizontale à coller Ø 50 mâle, sortie verticale Ø 50 mâle ou 63 femelle).

S-443

	Code	Colour/*Couleur*			€
125	**12978**	-	4	A-9	

Floor PVC gully with aluminum grid for floors with vinyl sealing.
(Horizontal outlet, ø 50 male, vertical outlet male ø 50 or female ø 63.)
Siphon de sol en PVC grille en aluminium pour sol avec revêtement en VYNILE.
(Sortie horizontale à coller Ø 50 mâle, sortie verticale Ø 50 mâle ou 63 femelle).

S-381

	Code			€
40/50x105	**12388**	1	A-11	

Floor gully for shower tray works with waterproof PVC fabric, 1.5 x 1.5 m.
Siphon de sol pour receveur de douche à carreler avec film d'étanchéité en PVC de 1,5 x 1,5 m.

www.san-detal.ru

FLOOR GULLY FOR RAIN DOWN / *SIPHON DE SOL POUR TUBE DE DESCENTE*

S-516

Ø Salida/*Saída*	Code	Acabado / *Acabamento*			€
Ø 110	**24210**	Ac. Inox	25	A-5	

Floor gully for rain down pipes Ø 110, to be installed at ground level. 98 x 98 mm grid. PP injection moulded body. Multi-joint system. Removable trap. Suitable for terraces.
Siphon de sol encastrable au tube de descente d´eaux pluviales de Ø 110 mm positionnés au ras du sol. Grille de 98x 98 mm. Corps en PP. Système multi-joint. Siphon extractible.Spécial pour terrasse.

Camaleon®

Extensible floor gully for tile shower stall plate

Siphon de sol extensible pour receveur de duche á carreler

Camaleon 100

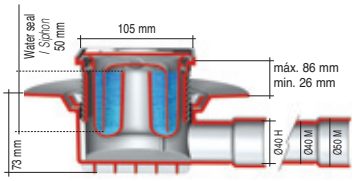

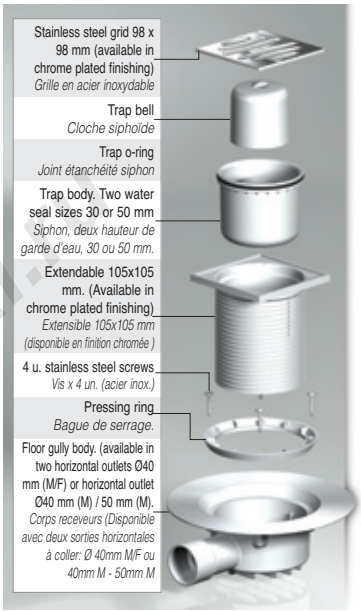

Camaleon 150

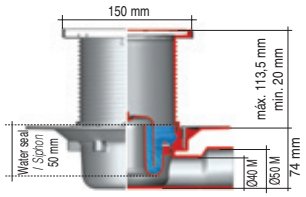

Camaleon 120

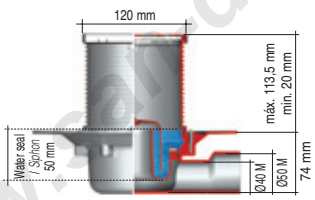

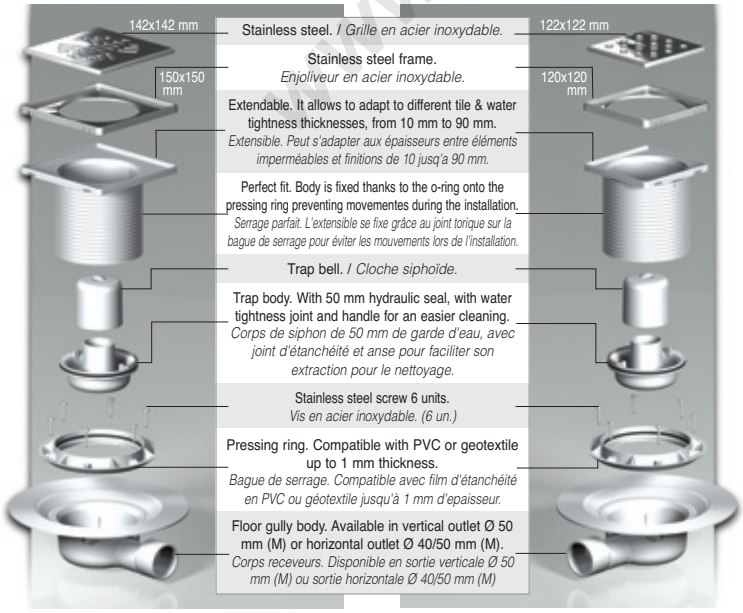

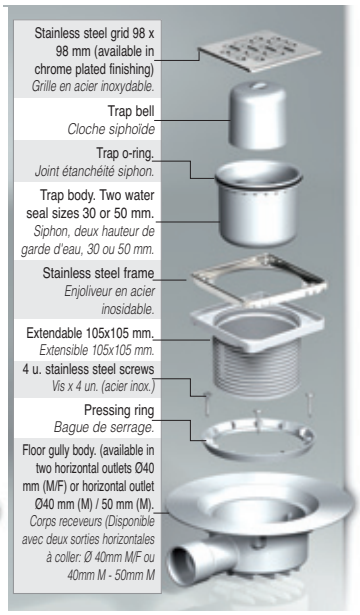

Summary of Camaleon system features on page 60 / *Résumé caractéristiques Système Camaleon page 60*

120 mm

GRID 120 mm - WATER SEAL 50 mm / *GRILLE 120 mm - SIPHON 50 mm*

With grids and frames made in stainless steel AISI 304. Extendable between 20 mm and 113.5 mm of height. Total height of 94 mm(minimum). Available in vertical and horizontal outlets. They fulfil with the norm EN1253-2.
Grid design Bc with chromed stainless steel frame.

Avec des grilles et enjoliveur en acier inoxydable AISI 304. Extensible entre 20 mm et 113.5 mm d'hauteur. Hauteur totale de 94 mm (minimum). Disponible en sorties verticale et horizontale. Ils sont en conformité avec la norme EN1253-2.
Design Bc finition grille et enjoliveur en acier inoxydable chromé.

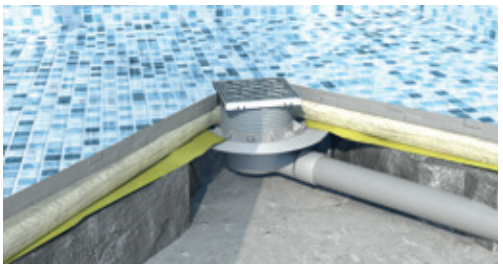

A: Satin-finish stainless steel
Acier inoxydable satiné

B: Satin-finish stainless steel
Acier inoxydable satiné

Bc: Chrome stainless steel
Acier inoxydable chromé

S-520

Ø Outlet/*Sortie*	Code	Outlet / *Sortie*	Grid / *Grille*			€
50 M	**13820**	Vertical	A	4	A-13	
40 M / 50 M	**13821**	Horizontal	A	4	A-13	
50 M	***13826**	Vertical	B	4	A-13	
50 M	***13626**	Vertical	Bc	4	A-13	
40 M / 50 M	***13827**	Horizontal	B	4	A-13	
40 M / 50 M	***13627**	Horizontal	Bc	4	A-13	

Floor gully for shower tray works, horizontal or verticalPVC outlet. Stainless Steel grid 112 x 112 mm.
Siphon de sol pour receveurs de douche à carreler, sortie horizontale ou verticale. Grille en Acier inoxydable de 112 x 112 mm.

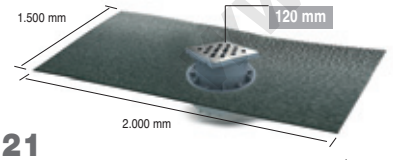

S-521

Ø Outlet/*Sortie*	Code	Outlet / *Sortie*	Grid / *Grille*			€
50 M	**13822**	Vertical	A	1	-	
40 M / 50 M	**13823**	Horizontal	A	1	-	
50 M	***13828**	Vertical	B	1	-	
50 M	***13628**	Vertical	Bc	1	-	
40 M / 50 M	***13829**	Horizontal	B	1	-	
40 M / 50 M	***13629**	Horizontal	Bc	1	-	

Floor gully for masonry built shower tray. Vertical or horizontal outlet. Stainless Steel grid 112 x 112 mm. With water tightening fabric in PVC 2 x 1.5 m (glued).
Siphon de sol pour receveur de douche à carreler. Sortie verticale ou horizontale. Grille et cadre en acier inoxydable de 112 x 112 mm. Avec film d'étanchéité en PVC 2 x 1.5 m collé.

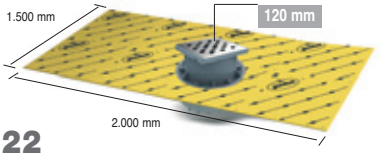

S-522

Ø Outlet/*Sortie*	Code	Outlet / *Sortie*	Grid / *Grille*			€
50 M	**13824**	Vertical	A	1	-	
40 M / 50 M	**13825**	Horizontal	A	1	-	
50 M	***13841**	Vertical	B	1	-	
50 M	***13641**	Vertical	Bc	1	-	
40 M / 50 M	***13842**	Horizontal	B	1	-	
40 M / 50 M	***13642**	Horizontal	Bc	1	-	

Floor gully for masonry built shower tray. Vertical or horizontal outlet. Stainless Steel grid 142 x 142mm. With geo-textile water tightening fabric 2 x 1.5m (pre-installed).
Siphon de sol pour receveur de douche à carreler. Sortie verticale ou horizontale. Grille en Acier Inoxydable de 112 x 112 mm. Avec film d'étanchéité géotextile 2 x 1.5 m pre-installé.

www.san-el.ru

For adhesives: Use Jimten "universal" adhesive. / ***Pour coller :*** *utiliser une colle Jimten universelle.*

150 mm

GRID 150 mm - WATER SEAL 50 mm / *GRILLE 150 mm - SIPHON 50 mm*

With grids and frames made in stainless steel AISI 304. Extendable between 20 mm and 113.5 mm of height. Total height of 94 mm(minimum). Available in vertical and horizontal exits. They fulfil with the norm EN1253-2, draining up to 0,81 l/s.
Grid design Bc with chromed stainless steel frame.

Avec des grilles et enjoliveur en acier inoxydable AISI 304. Extensible entre 20 mm et 113.5 mm d'hauteur. Hauteur totale de 94 mm (minimum). Disponible en des sorties verticale et horizontale. En conformité avec la norme EN1253-2, avec un débit jusqu'à 0,81 l/s.
Design Bc finition grille et enjoliveur en acier inoxydable chromé.

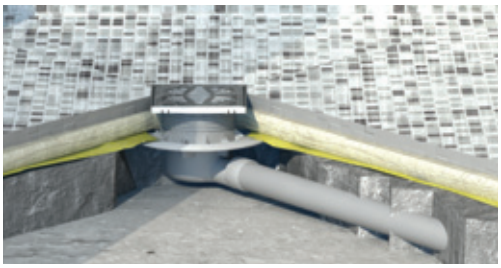

A: Satin-finish stainless steel
Acier inoxydable satiné

B: Satin-finish stainless steel
Acier inoxydable satiné

Bc: Chrome stainless steel
Acier inoxydable chromé

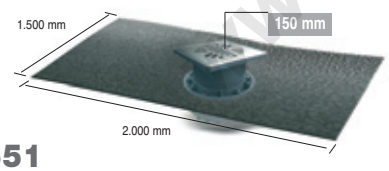

S-551

Ø Outlet/*Sortie*	Code	Outlet / *Sortie*	Grid / *Grille*			€
50 M	**13852**	Vertical	A	1	-	
40 M / 50 M	**13853**	Horizontal	A	1	-	
50 M	***13859**	Vertical	B	1	-	
50 M	***13659**	Vertical	Bc	1	-	
40 M / 50 M	***13860**	Horizontal	B	1	-	
40 M / 50 M	***13660**	Horizontal	Bc	1	-	

Floor gully for masonry built shower tray. Vertical or horizontal outlet. Stainless Steel grid 142 x 142mm. With water tightening fabric in PVC 2 x 1.5m (glued).
Siphon de sol pour receveur de douche à carreler. Sortie verticale ou horizontale. Grille en Acier Inoxydable de 142 x 142 mm. Avec filmd'étanchéité en PVC 2 x 1.5 m collé.

S-550

Ø Outlet/*Sortie*	Code	Outlet / *Sortie*	Grid / *Grille*			€
50 M	**13850**	Vertical	A	4	A-13	
40 M / 50 M	**13851**	Horizontal	A	4	A-13	
50 M	***13856**	Vertical	B	4	A-13	
50 M	***13656**	Vertical	Bc	4	A-13	
40 M / 50 M	***13857**	Horizontal	B	4	A-13	
40 M / 50 M	***13657**	Horizontal	Bc	4	A-13	

Floor gully for masonry built shower tray. Vertical or horizontal outlet. Stainless Steel grid 142 x 142 mm.
Siphon de sol pour receveur de douche à carreler. Sortie verticale ou horizontale. Grille en Acier Inoxydable de 142 x 142mm.

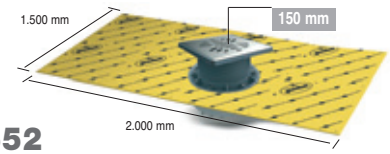

S-552

Ø Outlet/*Sortie*	Code	Outlet / *Sortie*	Grid / *Grille*			€
50 M	**13854**	Vertical	A	1	-	
40 M / 50 M	**13855**	Horizontal	A	1	-	
50 M	***13861**	Vertical	B	1	-	
50 M	***13661**	Vertical	Bc	1	-	
40 M / 50 M	***13862**	Horizontal	B	1	-	
40 M / 50 M	***13662**	Horizontal	Bc	1	-	

Floor gully for masonry built shower tray. Vertical or horizontal outlet. Stainless Steel grid 142 x 142mm. With geo-textile water tightening fabric 2 x 1.5m (pre-installed).
Siphon de sol pour receveur de douche à carreler. Sortie verticale ou horizontale. Grille en Acier Inoxydable de 142 x 142mm. Avec film d'étanchéité géotextile 2 x 1.5 m pre-installé.

www.san-el.ru

100 mm — GRID 100 mm - WATER SEAL 30 and 50 mm / *GRILLE 100 mm - SIPHON 30 et 50 mm*

Stainless steel grid Aisi 304 of 93x93mm. Water seal of 30 or 50mm. Extensible in plastic finish. Tested according to standard EN1253-2.

Grilles en acier inoxydable Aisi 304 de 93x93mm. Siphon de 30 ou 50mm de garde d´eau. Extensible en finition plastique. Testé en conformité avec la norme EN1253-2.

	Water sea / *Siphon* 30 mm	Water sea / *Siphon* 50 mm
Total height *Hauteur totale*	6 / 96 mm	26 / 86 mm
Total height *Hauteur totale*	79 mm min.	99 mm min.
Draining flow *Débit*	-	* 0,81 l/s

S-555

Ø Outlet/*Sortie*	Code	Grid / *Grille*	Water seal / *Siphon*			€
40 M / 40 H	13800	A	30 mm	4	A-9	
40 M / 50 M	13802	A	30 mm	4	A-9	

Floor gully for masonry built shower tray, horizontal outlet.
Siphon de sol pour receveurs de douche à carreler. Sortie horizontale.

S-429

Ø Outlet/*Sortie*	Code	Grid / *Grille*	Water seal / *Siphon*			€
40 M / 40 H	12938	A	50 mm	4	A-9	
40 M / 50 M	12958	A	50 mm	4	A-9	

Floor gully for masonry built shower tray, horizontal outlet.
Siphon de sol pour receveurs de douche à carreler. Sortie horizontale.

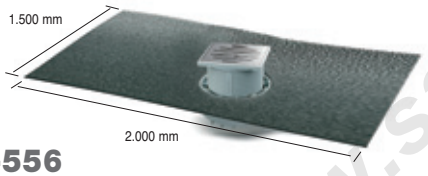

S-556

Ø Outlet/*Sortie*	Code	Grid / *Grille*	Sifón / *Sifão*			€
40 M / 40 H	13810	A	30 mm	1	A-9	
40 M / 50 M	13812	A	30 mm	1	A-9	

Floor gully for masonry built shower tray. Horizontal outlet. With water tightening fabric in PVC 2 x 1.5 m (glued).
Siphon de sol pour receveurs de douche à carreler. Sortie horizontale. Avec filmd'étanchéité en PVC 2 x 1.5m collé.

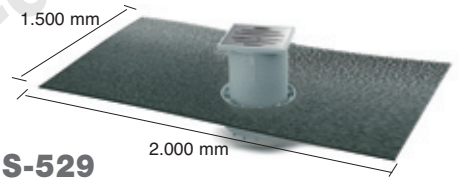

S-529

Ø Outlet/*Sortie*	Code	Grid / *Grille*	Sifón / *Sifão*			€
40 M / 40 H	12009	A	50 mm	1	A-9	
40 M / 50 M	12029	A	50 mm	1	A-9	

Floor gully for masonry built shower tray. Horizontal outlet. With water tightening fabric in PVC 2 x 1.5 m (glued).
Siphon de sol pour receveurs de douche à carreler. Sortie horizontale. Avec filmd'étanchéité en PVC 2 x 1.5m collé.

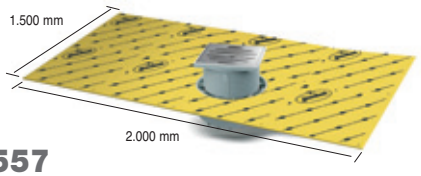

S-557

Ø Outlet/*Sortie*	Code	Grid / *Grille*	Water seal / *Siphon*			€
40 M / 40 H	13830	A	30 mm	1	A-9	
40 M / 50 M	13832	A	30 mm	1	A-9	

Floor gully for masonry built shower tray. Horizontal outlet. With geo-textile watertightening fabric 2 x 1.5m (pre-installed).
Siphon de sol pour receveurs de douche à carreler. Sortie horizontale. Avec film d'étanchéité geotextile 2 x1.5 m pre-installé.

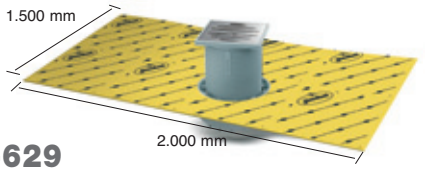

S-629

Ø Outlet/*Sortie*	Code	Grid / *Grille*	Water seal / *Siphon*			€
40 M / 40 H	12109	A	50 mm	1	A-9	
40 M / 50 M	12111	A	50 mm	1	A-9	

Floor gully for masonry built shower tray. Horizontal outlet. With geo-textile watertightening fabric 2 x 1.5m (pre-installed).
Siphon de sol pour receveurs de douche à carreler. Sortie horizontale. Avec film d'étanchéité geotextile 2 x1.5 m pre-installé.

www.san-detail.ru

100 mm

GRID 100 mm - WATER SEAL 50 mm / *GRILLE 100 mm - SIPHON 50 mm*

Water seal of 50 mm, with stainless steel grids and frames AISI 304. Extensible between 26 and 86 mm height. Total height of 99mm (minimum). Available in horizontal outlet.

Siphon de 50 mm de garde d´eau, avec grilles et cadres en acier inoxydable AISI 304. Extensible entre 26 et 86 mm de hauteur. Hauteur totale de 99 mm (minimum).Disponible en sortie horizontale.

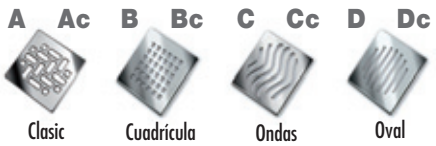

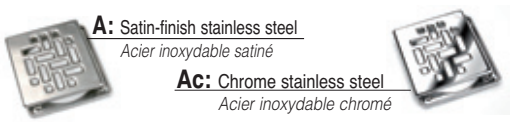

S-430

Code 40 M / 40 H	Code 40 M / 50 M	Grid / Grille			€
12927	12937	A	4	A-9	
12948	12968	Ac	4	A-9	
12955	12975	B	4	A-9	
*12945	*12965	Bc	4	A-9	
12956	12976	C	4	A-9	
*12946	*12966	Cc	4	A-9	
12957	12977	D	4	A-9	
*12947	*12967	Dc	4	A-9	

Floor gully for masonry built shower tray, horizontal outlet.
Siphon de sol pour receveurs de douche à carreler. Sortie horizontale.

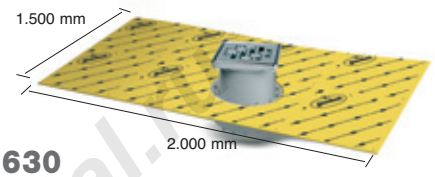

S-630

Code 40 M / 40 H	Code 40 M / 50 M	Grid / Grille			€
12120	12122	A	1	A-9	
12110	12112	Ac	1	A-9	
12123	12124	B	1	A-9	
*12113	*12114	Bc	1	A-9	
12125	12126	C	1	A-9	
*12115	*12116	Cc	1	A-9	
12127	12129	D	1	A-9	
*12117	*12119	Dc	1	A-9	

Floor gully for masonry built shower tray. Horizontal outlet. With geo-textile watertightening fabric 2 x 1.5m (pre-installed).
Siphon de sol pour receveurs de douche à carreler. Sortie horizontale. Avec film d´étanchéité geotextile 2 x1.5 m pre-installé.

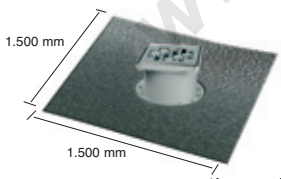

S-530

Code 40 M / 40 H	Code 40 M / 50 M	Grid / Grille			€
12017	12997	A	1	A-9	
12018	12998	Ac	1	A-9	
12950	12970	B	1	A-9	
*12940	*12960	Bc	1	A-9	
12952	12972	C	1	A-9	
*12942	*12962	Cc	1	A-9	
12954	12974	D	1	A-9	
*12944	*12964	Dc	1	A-9	

Floor gully for masonry built shower tray. Horizontal outlet. With water tightening fabric in PVC 1.5 x 1.5 m (glued).
Siphon de sol pour receveurs de douche à carreler. Sortie horizontale. Avec filmd´étanchéité en PVC 1.5 x1.5 m collé.

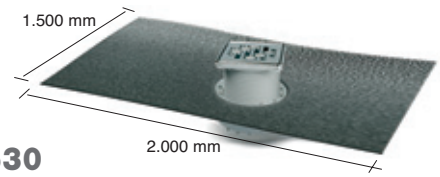

S-530

Code 40 M / 40 H	Code 40 M / 50 M	Grid / Grille			€
12016	12996	A	1	A-9	
12019	12999	Ac	1	A-9	
12951	12971	B	1	A-9	
*12941	*12961	Bc	1	A-9	
12953	12973	C	1	A-9	
*12943	*12963	Cc	1	A-9	
12959	12979	D	1	A-9	
*12949	*12969	Dc	1	A-9	

Floor gully for masonry built shower tray. Horizontal outlet. With water tightening fabric in PVC 2 x 1.5 m (glued).
Siphon de sol pour receveurs de douche à carreler. Sortie horizontale. Avec filmd´étanchéité en PVC 2 x 1.5m collé.

www.san-tel.fr

*To consult downtime / *Consulter délai de livraison*

100 mm — GRID 100 mm - WATER SEAL 30 mm / *GRILLE 100 mm - SIPHON 30 mm*

Water seal of 30 mm, with stainless steel grids and frames AISI 304. Extensible between 6 and 96 mm height.Total height of 79mm (minimum). Extensible with stainless steel frame. Available in horizontal outlet. Many grid designs in chrome and sating finish. Comply with EN1253-2 standard. Flow of 0,81 l/s.

Siphon de 30mm de garde d´eau, avec grilles et cadres en acier inoxydable AISI 304. Extensible entre 6 et 96 mm de hauteur. Hauteur totale de 79mm (minimum). Extensible avec cadre en acier inoxydable. Disponible en sortie horizontale. Multiples designs de grille avec finition chrome et satiné. En conformité avec la norme EN1253-2. Débit de 0,81 l/s.

S-565

Code 40 M / 40 H	Code 40 M / 50 M	Grid / *Grille*			€
13601	13603	A	4	A-9	
13801	13803	Ac	4	A-9	
13604	13605	B	4	A-9	
*13804	*13805	Bc	4	A-9	
13606	13607	C	4	A-9	
*13806	*13807	Cc	4	A-9	
13608	13609	D	4	A-9	
*13808	*13809	Dc	4	A-9	

Floor gully for masonry built shower tray, horizontal outlet.
Siphon de sol pour receveurs de douche à carreler. Sortie horizontale.

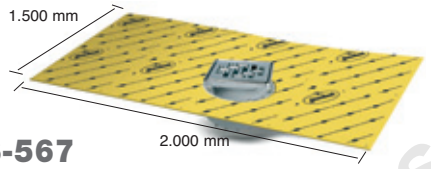

S-567

Code 40 M / 40 H	Code 40 M / 50 M	Grid / *Grille*			€
13631	13633	A	1	A-9	
13831	13833	Ac	1	A-9	
13634	13635	B	1	A-9	
*13834	*13835	Bc	1	A-9	
13636	13637	C	1	A-9	
*13836	*13837	Cc	1	A-9	
13639	13640	D	1	A-9	
*13839	*13840	Dc	1	A-9	

Floor gully for masonry built shower tray. Horizontal outlet. With geo-textile watertightening fabric 2 x 1.5m (pre-installed).
Siphon de sol pour receveurs de douche à carreler. Sortie horizontale. Avec film d'étanchéité geotextile 2 x1.5 m pre-installé.

A Ac B Bc C Cc D Dc

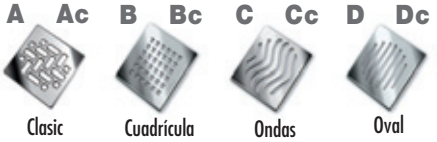

A: Satin-finish stainless steel
Acier inoxydable satiné

Ac: Chrome stainless steel
Acier inoxydable chromé

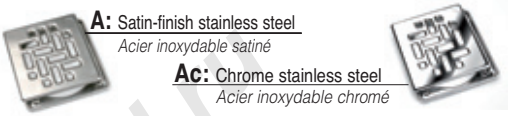

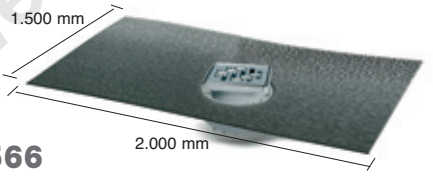

S-566

Code 40 M / 40 H	Code 40 M / 50 M	Grid / *Grille*			€
13611	13613	A	1	A-9	
13811	13813	Ac	1	A-9	
13614	13615	B	1	A-9	
*13814	*13815	Bc	1	A-9	
13616	13617	C	1	A-9	
*13816	*13817	Cc	1	A-9	
13618	13619	D	1	A-9	
*13818	*13819	Dc	1	A-9	

Floor gully for masonry built shower tray. Horizontal outlet. With water tightening fabric in PVC 2 x 1.5 m (glued).
Siphon de sol pour receveurs de douche à carreler. Sortie horizontale. Avec film d'étanchéité en PVC 2 x 1.5m collé.

ACCESSORIES / *ACCESSOIRES*

A-136

	Code			€
1,5x1,5 m	22087	1	A-11	
2x1,5 m	22274	1	A-11	

PVC fabric, waterproofed.
Film d'étanchéité en PVC.

A-145

	Code			€
2x1,5 m	22303	1	A-2	

Geotextile fabric, waterproofed.
Film d'étanchéité géotextile.

More water tightening fabrics on page 97 / *Plus de films d' étanchéité page 97.*

*To consult downtime / *Consulter délai de livraison*

www.san-detal.ru

easyCamaleon®

Floor gullies with prefabricated boards for one fast and simple tiling
Siphon de sol avec base préfabriquée pour carreler de façon simple et rapide

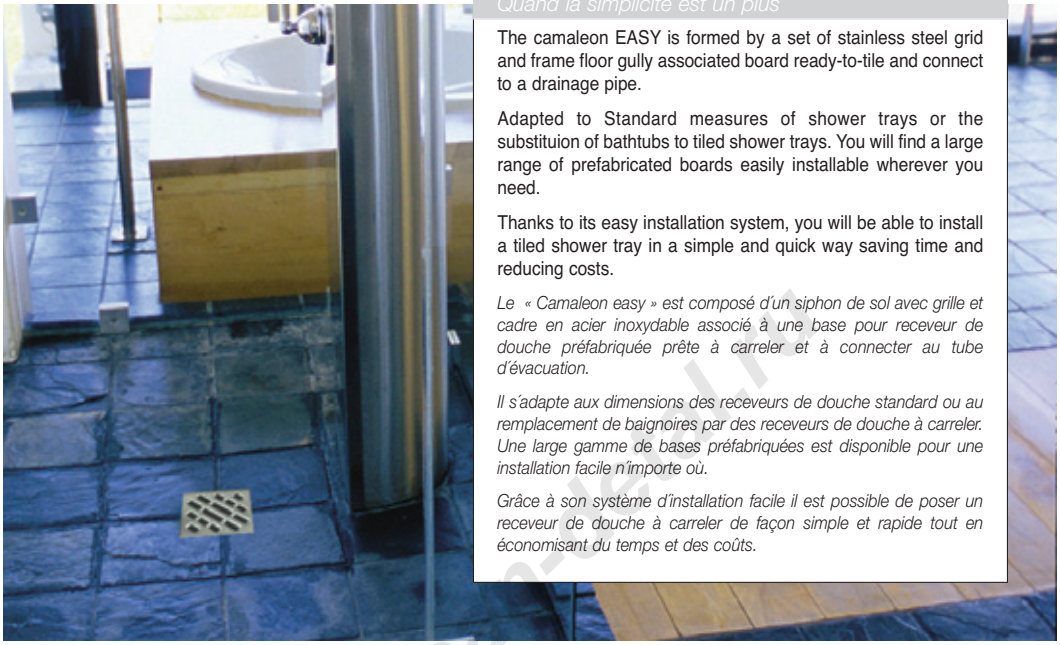

When simplicity is plus

Quand la simplicité est un plus

The camaleon EASY is formed by a set of stainless steel grid and frame floor gully associated board ready-to-tile and connect to a drainage pipe.

Adapted to Standard measures of shower trays or the substituion of bathtubs to tiled shower trays. You will find a large range of prefabricated boards easily installable wherever you need.

Thanks to its easy installation system, you will be able to install a tiled shower tray in a simple and quick way saving time and reducing costs.

Le « Camaleon easy » est composé d´un siphon de sol avec grille et cadre en acier inoxydable associé à une base pour receveur de douche préfabriquée prête à carreler et à connecter au tube d´évacuation.

Il s´adapte aux dimensions des receveurs de douche standard ou au remplacement de baignoires par des receveurs de douche à carreler. Une large gamme de bases préfabriquées est disponible pour une installation facile n´importe où.

Grâce à son système d´installation facile il est possible de poser un receveur de douche à carreler de façon simple et rapide tout en économisant du temps et des coûts.

Fast installation

Installation rapide d´un receveur de douche

Deliver a finished installation ready-to-use within the time limit and a reduced cost.

Livrez une installation prête à être utilisée en un temps record et à coût réduit.

Take profit from de maximum flow rate capacity

Profitez au maximum de la capacité d´évacuation

The PS board are manufactured with integrated slopes, difficult to get with the traditional building elements, these slopes are necessary to direct water flow towards the floor gully.

Les bases Easy incorporent des pentes difficiles à obtenir avec les produits traditionnels. Ces pentes sont nécessaires pour diriger l´eau de la douche vers le siphon de sol.

Fully adjustable

Complètement réglable

Its prefabricated PS boards system allow a wide variety in sizes whereas its easy to cut it to adapt to every available area.

Son système préfabriqué en PS permet d´obtenir une large gamme de dimensions. Son facile découpage s´adapte à n´importe quel espace disponible.

Comply with the existent regulations

Conforme aux normes en vigueur

Floor gullies fulfill the requirements of the EN274 norms regarding flor rates (0,8 l/s) and hydraulic water seal dimensions (50 mm).

Les siphons de sols sont conformes aux conditions des normes EN274 quant au débits (0.8 l/s) et dimensions du garde d´eau (50 mm).

Resistant

Résistant

The water tight board, made in high density PS can stand compression tensions up to 25.000 kg/m^2.

La base imperméable EASY fabriquée en PS haute densité a une résistance à la charge de 25.000 kg/m^2.

Perfect tiling

Carrelage parfait

Directly onto the geotextile fabric you can apply solvent cement (C2) and place tiles obtaining perfect finishing.

Le carrelage peut se coller directement sur le film géotextile à l´aide de ciment colle (C2) et obtenir ainsi des finitions parfaites.

www.san-detal.ru

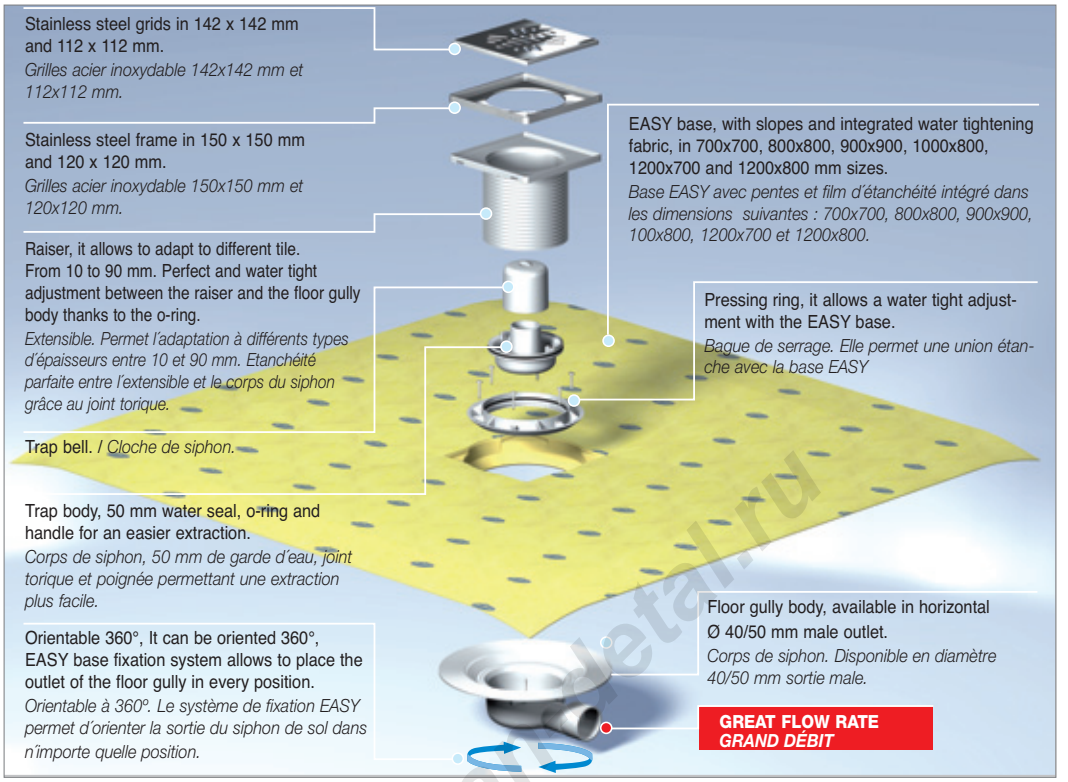

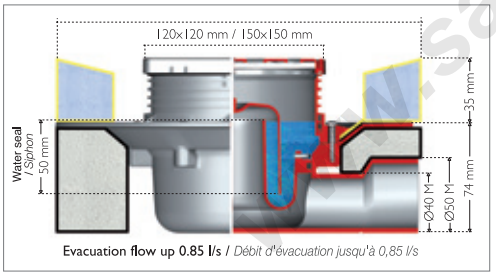

Evacuation flow up 0.85 l/s / *Débit d'évacuation jusqu'à 0,85 l/s*

A compact product / *Un produit compact*

The polystyrene base has an exterior thickness of 35 mm and 25 mm internal. The lower base is adapted to the minimum height of the floor gully, guaranteeing a total height of 74 mm, over which it can be directly applied big or small tiles to the required thicknesses.

La base en polystyrène a une épaisseur extérieure de 35 mm et 25 mm. La base intérieure s´adapte à la hauteur minimum du siphon et garantit une hauteur totale de 74 mm sur laquelle le carrelage, en petit ou grand format, peut être directement installé selon l'épaisseur désirée.

Triple security / *Triple sécurité*

The polystyrene base integrates a watertight layer formed by a geotextile, thermo-formed PS, PS, thermo-formed PS and geotextile.

La base en polystyrène comprend cinq couches : géotextile, thermoformée, PS, PS, thermoformée et géotextile.

Double easiness in installation / *Double facilité d´installation*

Two EASY bases are available, the top one enables the installation of tiled shower tray with integrated sloped and water tight in a quick and simple way, or the lower PS part which becomes time saving in installation and concrete drying time.

Deux EASY bases sont disponibles, la supérieure permet l'installation rapide et simple d'un receveur de douche à carreler avec pente intégrée et étanche. La base inférieure en PS permet de gagner du temps pendant l'installation et le séchage du ciment.

A reliable union / *Une union fiable*

The union of the base and the floor gully is done using the PS thermo-formed wing and an NBR joint attached by means of the standard 6-screw pressing ring, guaranteeing its easy installation and reliability.

L´union de la base et du siphon se fait grâce à l´ utilisation de l'aile en PS thermoformé et du joint NBR unis par les 6 vis de la bague de serrage. Installation facile et fiable.

www.sanmetal.ru

S-523

Ø Outlet/*Sortie*	mm	Code			€
40 M / 50 M	700 x 700	**13970**	-	-	
40 M / 50 M	800 x 800	**13980**	-	-	
40 M / 50 M	900 x 900	**13990**	-	-	
40 M / 50 M	1.000 x 700	**13971**	-	-	
40 M / 50 M	1.000 x 800	**13981**	-	-	
40 M / 50 M	1.200 x 700	**13972**	-	-	
40 M / 50 M	1.200 x 800	**13982**	-	-	
40 M / 50 M	1.400 x 800	**13984**	-	-	

Floor gully for tiled showers with water tightened board.
Available in hard PS board with water tightening geotextile fabric and integrated slopes. 3 layers geotextile, PS termo-formed an geotextile.
Ready to tile onto the geotextile fabric. Floor gully with horizontal outlet 40M/50M. Grid in stainless steel 120x120mm. 50mm high water seal. The trap can be registered and removed.
Siphon de sol avec grille 120 mm inox pour receveur de douche à carreler avec base imperméable.
Base rigide en PS avec imperméabilisation géotextile montée et pentes incorporées. 3 couches : géotextile, PS thermoconformé, et géotextile. Sortie horizontale 40M/50M. Siphon intérieur de 50 mm de hauteur, démontable.

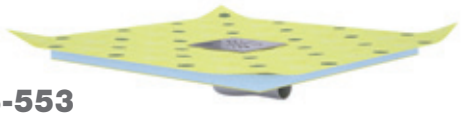

S-553

Ø Outlet/*Sortie*	mm	Code			€
40 M / 50 M	700 x 700	**13870**	-	-	
40 M / 50 M	800 x 800	**13880**	-	-	
40 M / 50 M	900 x 900	**13890**	-	-	
40 M / 50 M	1.000 x 700	**13871**	-	-	
40 M / 50 M	1.000 x 800	**13881**	-	-	
40 M / 50 M	1.200 x 700	**13872**	-	-	
40 M / 50 M	1.200 x 800	**13882**	-	-	
40 M / 50 M	1.400 x 800	**13884**	-	-	

Floor gully for tiled showers with water tightened board.
Available in hard PS board with water tightening geotextile fabric and integrated slopes. 3 layers geotextile, PS termo-formed an geotextile.
Ready to tile onto the geotextile fabric. Floor gully with horizontal outlet 40M/50M. Grid in stainless steel 150x150mm. 50mm high water seal. The trap can be registered and removed.
Siphon de sol avec grille 150 mm inox pour receveur de douche à carreler avec base imperméable.
Base rigide en PS avec imperméabilisation géotextile montée et pentes incorporées. 3 couches : géotextile, PS thermoconformé, et géotextile. Sortie horizontale 40M/50M. Siphon intérieur de 50 mm de hauteur, démontable.

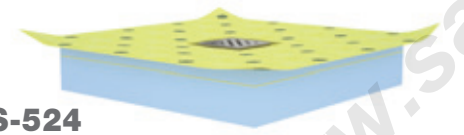

S-524

Ø Outlet/*Sortie*	mm	Code			€
40 M / 50 M	700 x 700	**13920**	-	-	
40 M / 50 M	800 x 800	**13921**	-	-	
40 M / 50 M	900 x 900	**13922**	-	-	
40 M / 50 M	1.000 x 700	**13923**	-	-	
40 M / 50 M	1.000 x 800	**13924**	-	-	
40 M / 50 M	1.200 x 700	**13925**	-	-	
40 M / 50 M	1.200 x 800	**13926**	-	-	
40 M / 50 M	1.400 x 800	**13927**	-	-	

Floor gully for tiled showers with water tightened board.
Available in hard PS board with water tightening geotextile fabric and integrated slopes. 3 layers geotextile, PS termo-formed an geotextile.
Ready to tile onto the geotextile fabric. Floor gully with horizontal outlet 40M/50M. Grid in stainless steel 120x120mm. 50mm high water seal. The trap can be registered and removed. With low density PS board to prevent use of mortars as inferior supports.
Siphon de sol avec grille 120 mm inox pour receveur de douche à carreler avec base imperméable.
Base rigide en PS avec imperméabilisation géotextile montée et pentes incorporées. 3 couches : géotextile, PS thermoconformé, et géotextile. Avec base PS de basse densité pour éviter l´utilisation de mortier comme support inférieur.

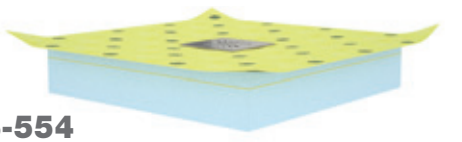

S-554

Ø Outlet/*Sortie*	mm	Code			€
40 M / 50 M	700 x 700	**13928**	-	-	
40 M / 50 M	800 x 800	**13929**	-	-	
40 M / 50 M	900 x 900	**13930**	-	-	
40 M / 50 M	1.000 x 700	**13931**	-	-	
40 M / 50 M	1.000 x 800	**13932**	-	-	
40 M / 50 M	1.200 x 700	**13933**	-	-	
40 M / 50 M	1.200 x 800	**13934**	-	-	
40 M / 50 M	1.400 x 800	**13935**	-	-	

Floor gully for tiled showers with water tightened board.
Available in hard PS board with water tightening geotextile fabric and integrated slopes. 3 layers geotextile, PS termo-formed an geotextile.
Ready to tile onto the geotextile fabric. Floor gully with horizontal outlet 40M/50M. Grid in stainless steel 150x150mm. 50mm high water seal. The trap can be registered and removed. With low density PS board to prevent use of mortars as inferior supports.
Siphon de sol avec grille 150 mm inox pour receveur de douche à carreler avec base imperméable.
Base rigide en PS avec imperméabilisation géotextile montée et pentes incorporées. 3 couches : géotextile, PS thermoconformé, et géotextile. Avec base PS de basse densité pour éviter l´utilisation de mortier comme support inférieur.

www.san-chrom.ru

Characteristics summary of Camaleon System / *Résumé caractéristiques système Camaleón*

Available designs of grids *Designs de grille disponibles*	100 x 100 mm						100 x 100 mm					
Grids B, C y D cut with a laser. Thickness 3 mm. *Grilles B, C y D découpées au laser. Epaisseur 3 mm.*	Stainless steel *acier inoxydable* Chrome *Chromée* **A** **(A - Stainless steel /** *Acier inoxydable***)**						**A** **B** **C** **D** **Ac** **Bc** **Cc** **Dc** **(Ac, Bc, Cc, Dc Stainless steel chrome /** *Acier inoxydable chromé***)**					
Model / *Modéle*	**S-429**	**S-529**	**S-629**	**S-555**	**S-556**	**S-557**	**S-430**	**S-530**	**S-630**	**S-565**	**S-566**	**S-567**
Extensible / *Extensíble*	**PVC**						**PVC Ac. Inox.** **(Ac, Bc, Cc, Dc - Stainless steel chrome /** *Acier inoxydable chromé***)**					
High water seal *Hauteur garde d'eau*	50 mm			30 mm			50 mm			30 mm		
Horizontal outlet *Sortie horizontale*	✓						✓					
Vertical outlet *Sortie verticale*	×						×					
PVC water tightening fabric *Film d'étanchéité en PVC*		1.500 x 2.000 mm			1.500 x 2.000 mm			1.500 x 1.500 mm 1.500 x 2.000 mm			1.500 x 2.000 mm	
Geo-textile water tightening fabric *Film d'étanchéité géotextile*			1.500 x 2.000 mm			1.500 x 2.000 mm			1.500 x 2.000 mm			1.500 x 2.000 mm
Easy Base / *Base EASY*												
Easy Base + base for leveled suspended floors *Base EASY + base faux- plancher*												

Easy base dimensions: 700x700mm, 800x800mm, 900x900mm, 1000x700mm, 1000x800 mm, 1200x700mm, 1200x800mm, 1400x800mm.
Easy base models are supplied with grid model A stainless stell finish.

www.san-detal.ru

Characteristics summary of Camaleon System / *Résumé caractéristiques système Camaleón*

Available designs of grids *Designs de grille disponibles*	120 x 120 mm					150 x 150 mm				
Grids B, C y D cut with a laser. Thickness 3 mm. *Grilles B, C y D découpées au laser. Epaisseur 3 mm.*	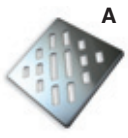 A 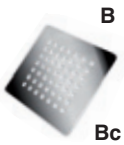 B Bc (Bc - Stainless steel / *Acier inoxydable*)					A 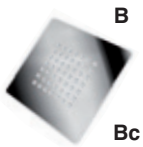 B Bc (Bc - Stainless steel chrome / *Acier inoxydable chromé*)				
Model / *Modéle*	**S-520**	**S-521**	**S-522**	**S-523**	**S-524**	**S-550**	**S-551**	**S-552**	**S-553**	**S-554**
Extensible / *Extensíble*	PVC Ac. Inox. (Bc - Stainless steel chrome / *Acier inoxydable chromé*)					PVC Ac. Inox. (Bc - Stainless steel chrome / *Acier inoxydable chromé*)				
High water seal *Hauteur garde d'eau*	50 mm					50 mm				
Horizontal outlet *Sortie horizontale*			✓					✓		
Vertical outlet *Sortie verticale*		✓		×			✓		×	
PVC water tightening fabric *Film d'étanchéité en PVC*		1.500 x 2.000 mm					1.500 x 2.000 mm			
Geo-textile water tightening fabric *Film d'étanchéité géotextile*			1.500 x 2.000 mm					1.500 x 2.000 mm		
Easy Base / *Base EASY*				✓					✓	
Easy Base + base for leveled suspended floors *Base EASY + base faux- plancher*					✓					✓

Dimensions Base Easy : 700x700mm, 800x800mm, 900x900mm, 1000x700mm, 1000x800 mm, 1200x700mm, 1200x800mm, 1400x800mm.
Les modèles avec base Easy sont livrés avec grille modèle A finition acier inoxydable.

www.san-detal.ru

REPLACEMENT PARTS CAMALEON / *PIECES DE RECHANGE VIDAGE CAMALEON*

Grids / *Grilles* **150 mm**
S-550, S-551, S-552, S-553 and / *et* **S-554**

Grids / *Grilles* **120 mm**
S-520, S-521, S-522, S-523 and / *et* **S-524**

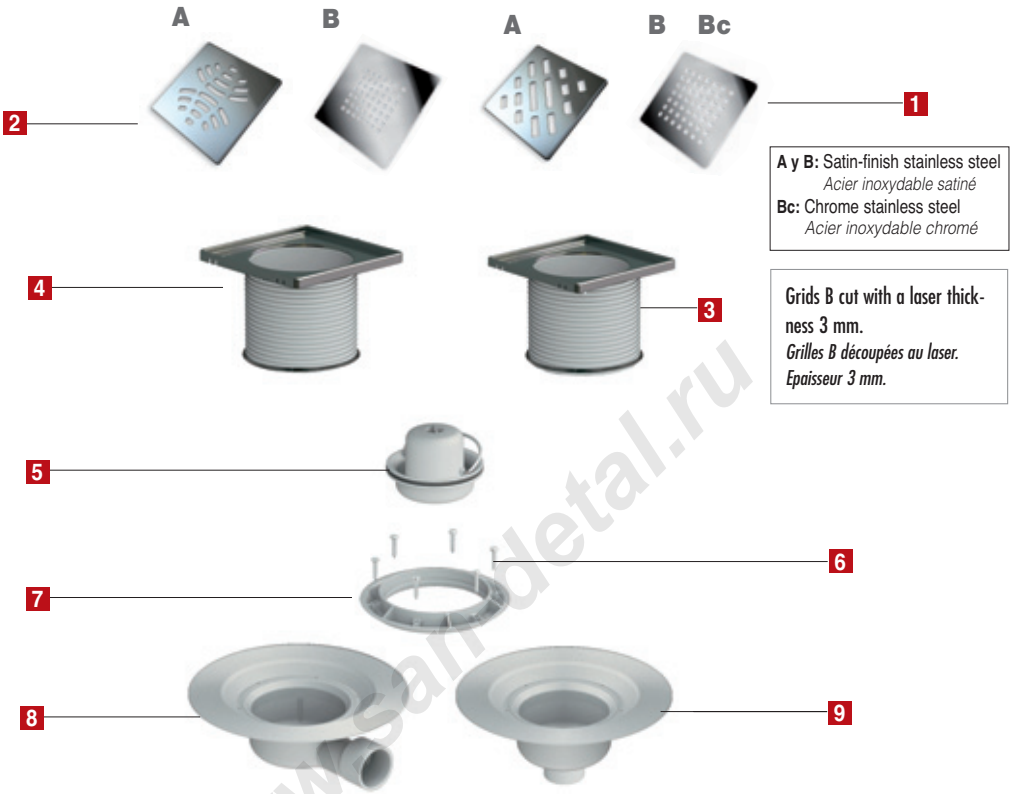

A y B: Satin-finish stainless steel
Acier inoxydable satiné
Bc: Chrome stainless steel
Acier inoxydable chromé

Grids B cut with a laser thickness 3 mm.
Grilles B découpées au laser. Epaisseur 3 mm.

	Code	Grid / *Grille*			€
1	**31447**	A	10	A-10	
	31485	B	10	A-10	
	31486	Bc	10	A-10	

Stainless steel grid 112 x 112 mm.
Grille en acier inoxydable 112 x 112mm.

2	**31448**	A	10	A-10	
	31487	B	10	A-10	
	31488	Bc	10	A-10	

Stainless steel grid 142 x 142 mm
Grille en acier inoxydable 142 x 142 mm

3	**31449**	Ac. inox.	10	-	
	31492	Cromo	10	-	

Extensible with steel frame, 150 x 150 mm.
Extensible avec enjoliveur in acier inoxydable 150 x 150 mm

4	**31450**	Ac. inox.	10	-	
	31493	Cromo	10	-	

Extensible with steel frame, 120 x 120mm.
Extensible avec enjoliveur en acier inoxydable 120 x 120mm

	Code			€
5	**31451**	10	-	

Trap body with water tightness joint and handle.
Corps de siphon avec joint d'étanchéité et anse.

6	**31453**	10	4115	

Stainless steel screws (6 units).
Vis acier inoxydable (6 un.)

7	**31452**	10	A-1	

Pressing ring.
Bague de serrage.

8	**31454**	10	A-9	

Floor gully drain body. Horizontal outlet Ø 40/50 mm (M).
Corps receveurs. Sortie horizontale Ø 40/50 mm (M).

9	**31455**	10	A-9	

Floor gully drain body. Vertical outlet Ø 50 mm (M).
Corps receveurs. Sortie horizontale Ø 50 mm (M).

www.santetal.ru

REPLACEMENT PARTS CAMALEON / *PIECES DE RECHANGE VIDAGE CAMALEON*

S-555, S-556, S-557, S-429, S-529 and / *et* S-629

S-565, S-566, S-567, S-430, S-530 and / *et* S-630

A, B, C y D:
Satin-finish stainless steel
Acier inoxydable satiné

Ac, Bc, Cc y Dc:
Chrome stainless steel
Acier inoxydable chromé

Grids B, C and D cut with a laser thickness 3 mm.
Grilles B, C et D découpées au laser. Epaisseur 3 mm.

	Code	Grid / *Grille*			€
1	**31214**	A	50	A-10	
	Stainless steel grid 98 x 98 mm. Clasic. *Grille en acier inoxydable 98 x 98 mm. Clasic.*				
2	**31494**	A	50	A-10	
	31495	Ac	50	A-10	
	Stainless steel grid with chrome finish 98 x 98 mm. Clasic. *Grille en acier inoxydable 98 x 98mm chromée. Clasic.*				
3	**31496**	B	10	A-10	
	31497	Bc	10	A-10	
	Stainless steel grid with chrome finish 98 x 98 mm. Cuadrícula (laser thickness). *Grille en acier inoxydable 98 x 98 mm chromée. Cuadricula (Découpée au laser).*				
4	**31498**	C	10	A-10	
	31499	Cc	10	A-10	
	Stainless steel grid with chrome finish 98 x 98mm. Ondas (laser thickness). *Grille en acier inoxydable 98 x 98 mm chromée. Ondas (Découpée au laser).*				
5	**31500**	D	10	A-10	
	31501	Dc	10	A-10	
	Stainless steel grid with chrome finish 98 x 98mm. Oval (laser thickness). *Grille en acier inoxydable 98 x 98 mm chromée. Oval (Découpée au laser).*				
7	**31502**	Stainless steel *acier inoxydable*	10	A-2	
	31503	Chrome *Chromée*	10	A-2	
	Extensible. *Extensible.*				

	Code			€
6	**31405**	10	A-11	
	Extensible gray finish. *Extensible finition grise.*			
8	**31298**	10	A-2	
	Trap body 50mm with water tightness joint. *Corps de siphon 50mm avec cloche siphon et joint.*			
9	**31463**	10	A-1	
	Trap body 30mm with water tigtness joint. *Corps de siphon 30mm avec cloche siphon et joint.*			
10	**31460**	10	4114	
	Stainless steel screws (4 units). *Vis acier inoxydable (4 un.).*			
11	**31332**	5	A-10	
	Pressing ring. *Bague de serrage..*			
12	**31461**	10	-	
	Floor gully drain body. Horizontal outlet Ø 40 mm (M) / 40 mm (F). *Corps receveurs. Sortie horizontale Ø 40 mm (M) / 40 mm (F).*			
13	**31462**	10	-	
	Floor gully drain body. Horizontal outlet Ø 40 mm (M) / 50 mm (M). *Corps receveurs. Sortie horizontale Ø 40 mm (M) / 50mm (M).*			

www.san-detal.ru

Linnum®

Slot channel for masonry built showers

Caniveau pour douche à l´italienne

One design for each installation.

Une large gamme de designs adaptés a chaque installation.

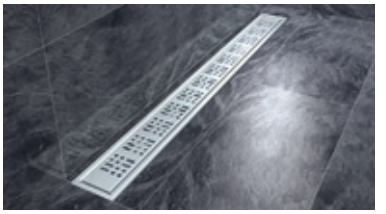

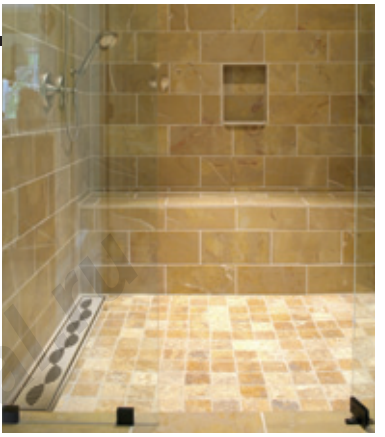

A lineal water drainage enables stream line designs and easier slope designs.

A wide range of solutions with 6 different lengths and 2 widths, versions with or without integrated traps has been designed to solve every situation.

L´évacuation linéaire permet de créer des designs plus stylisés grâce à la facilité de réalisation de pente sur la surface de la douche que procure le caniveau.

Une large gamme de solutions sont disponibles grâce à la déclinaison du caniveau en six longueurs, 2 largeurs et les versions avec ou sans siphon intégré pour répondre à toutes les situations.

70 mm length / *largeur 70 mm*

Mod. Soft | Mod. Classic | Mod. Garden | Mod. Waves | Mod. Sequence

50 mm length / *largeur 50 mm*

Mod. Soft | Mod. Elegance | Mod. Square | Mod. Spring | Mod. Bubble

70 mm length

largeur 70 mm

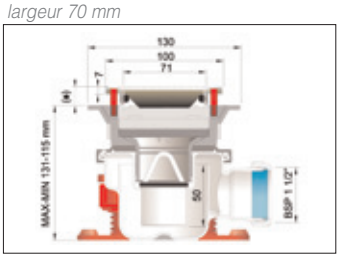

50 mm length

largeur 50 mm

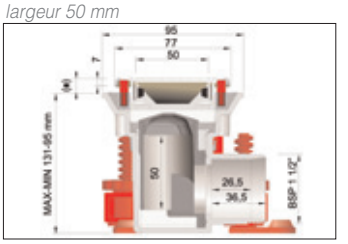

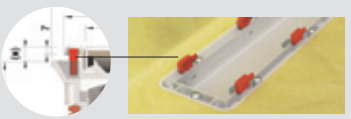

(*) Depending on tile thickness, choose from the supplied pin a height between 6-16mm.

(*) En fonction de l´épaisseur du carrelage choisi sélectionner une hauteur entre 6-16 mm en utilisant les pins fournis.

Slot channel supplied with stainless steel frame, detachable trap, mechanical clamping system for geotextile fabrics and screws, height regulation pins, channel feet and screws to floor fixation.

Le caniveau est fourni avec un cadre en acier inoxydable, siphon intérieur extractible,système de bague de serrage mécanique et vis d´ancrage, pins de réglage de hauteur, supports caniveau et vis d´ancrage au sol.

www.sanidea.fr

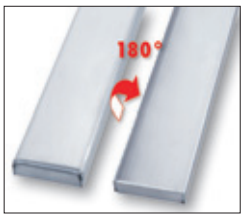

Personalized finishes

Finitions personnalisés

Thanks to its reversible design, Soft model, different finishes (ceramic, marble, glass) can be obtained. Simply by turning the grid 180° you will get a fill-in frame to match the bathroom design.

This grid is available for S-770 and S-750 models.

Grâce au design réversible de la grille modèle Soft, il est facile d´y intégrer d´autres matériaux (céramique, marbre, pâte de verre).

Il suffit de retourner la grille à 180° pour obtenir un cadre remplissable davantage en harmonie avec le reste de la pièce.

Ce modèle est disponible pour les modèles S-770 et S-750.

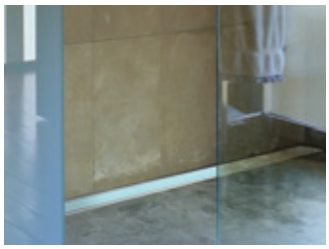

50

COMPLETE RANGE WITH GRID 50 LENGTH / *CANIVEAU COMPLET AVEC GRILLE LARGEUR 50*

S-751

Ø Outlet/*Sortie*	Long mm *Longueur mm*	Code			€
40 H	350	**13503**	1	-	
40 H	550	**13505**	1	-	
40 H	650	**13506**	1	-	
40 H	750	**13507**	1	-	
40 H	850	**13508**	1	-	
40 H	950	**13509**	1	-	

Slot channel with grid **Elegance** model, length 50 mm, in different lengths.

*Caniveaux avec grille modèle **Elegance** de largeur 50 mm en différentes longueurs.*

S-751

Ø Outlet/*Sortie*	Long mm *Longueur mm*	Code			€
40/50 M	350	**13513**	1	-	
40/50 M	550	**13515**	1	-	
40/50 M	650	**13516**	1	-	
40/50 M	750	**13517**	1	-	
40/50 M	850	**13520**	1	-	
40/50 M	950	**13519**	1	-	

Slot channel with grid **Elegance** model, length 50 mm, in different lengths, with orientable outlet.

*Caniveaux avec grille modèle **Elegance** de largeur 50 mm en différentes longueurs, sortie orientable.*

S-759

Ø Outlet/*Sortie*	Long mm *Longueur mm*	Code			€
40 H	350	**13523**	1	-	
40 H	550	**13525**	1	-	
40 H	650	**13526**	1	-	
40 H	750	**13527**	1	-	
40 H	850	**13528**	1	-	
40 H	950	**13529**	1	-	

Slot channel with grid **Soft** model, length 50 mm, in different lengths.

*Caniveaux avec grille modèle **Soft** de largeur 50 mm en différentes longueurs.*

S-759

Ø Outlet/*Sortie*	Long mm *Longueur mm*	Code			€
40/50 M	350	**13543**	1	-	
40/50 M	550	**13545**	1	-	
40/50 M	650	**13546**	1	-	
40/50 M	750	**13547**	1	-	
40/50 M	850	**13548**	1	-	
40/50 M	950	**13549**	1	-	

Slot channel with grid **Soft** model, length 50 mm, in different lengths, with orientable outlet.

*Caniveaux avec grille modèle **Soft** de largeur 50 mm en différentes longueurs, sortie orientable.*

www.san-detal.ru

COMPLETE RANGE WITH GRID 70 LENGTH / *CANIVEAU COMPLET AVEC GRILLE LARGEUR 70*

70

S-771

Ø Outlet/*Sortie*	Long mm *Longueur mm*	Code			€
40 H	350	**13703**	1	-	
40 H	550	**13705**	1	-	
40 H	650	**13706**	1	-	
40 H	750	**13707**	1	-	
40 H	850	**13708**	1	-	
40 H	950	**13709**	1	-	

Slot channel with grid **Classic** model, length 70 mm, in different lengths.

*Caniveaux avec grille modèle **Classic** de largeur 70 mm en différentes longueurs.*

S-771

Ø Outlet/*Sortie*	Long mm *Longueur mm*	Code			€
40/50 M	350	**13713**	1	-	
40/50 M	550	**13715**	1	-	
40/50 M	650	**13716**	1	-	
40/50 M	750	**13717**	1	-	
40/50 M	850	**13718**	1	-	
40/50 M	950	**13719**	1	-	

Slot channel with grid **Classic** model, length 70 mm, in different lengths, with orientable outlet.

*Caniveaux avec grille modèle **Classic** de largeur 70 mm en différentes longueurs, sortie orientable.*

S-779

Ø Outlet/*Sortie*	Long mm *Longueur mm*	Code			€
40 H	350	**13723**	1	-	
40 H	550	**13725**	1	-	
40 H	650	**13726**	1	-	
40 H	750	**13727**	1	-	
40 H	850	**13728**	1	-	
40 H	950	**13729**	1	-	

Slot channel with grid **Soft** model, length 70 mm, in different lengths.

*Caniveaux avec grille modèle **Soft** de largeur 70 mm en différentes longueurs.*

S-779

Ø Outlet/*Sortie*	Long mm *Longueur mm*	Code			€
40/50 M	350	**13743**	1	-	
40/50 M	550	**13745**	1	-	
40/50 M	650	**13746**	1	-	
40/50 M	750	**13747**	1	-	
40/50 M	850	**13748**	1	-	
40/50 M	950	**13749**	1	-	

Slot channel with grid **Soft** model, length 70 mm, in different lengths, with orientable outlet.

*Caniveaux avec grille modèle **Soft** de largeur 70 mm en différentes longueurs, sortie orientable.*

www.san-detail.ru

GEOTEXTILE WATER TIGHTENING FABRIC / *FILM D'ETANCHÉITE GÉOTEXTILE*

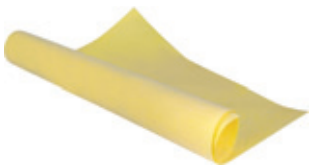

Te fabric can be used on 3 different lengths and 2 channel widths.

Le film est compatible avec 3 longueurs et 2 largeurs différentes de caniveaux.

Mod.	Medida	Code			€
A-150	1,5x0,6 m	**22390**	-	-	
A-145	2x1,5 m	**22303**	1	A-2	

More water tightening fabrics on page 97 / *Plus de films d'étanchéité page 97.*

Building & Sanitary

S-750 SLOT CHANNEL WITH REMOVABLE TRAP / *S-750 CANIVEAU AVEC SIPHON INTÉGRÉ ACCESSIBLE.*

50

Range composed by a channel body with incorporated trap, it can be registered and removed (for no-trap installations). Flow rate up to 0,8 l/s (twice the minimum flow rate requested by EN274 norm), as well as low 95mm profile.

Gamme formée par un corps de caniveau avec siphon intégré accessible et extractible (pour version sans siphon). Permet un débit d´évacuation jusqu´à 0,8 l/s (la norme EN 274 exige 0,4 l/s) ainsi qu´un profil de 95 mm.

Supplied without grid
Grille non fournie

S-750

Ø Outlet/*Sortie*	Long mm *Longueur mm*	Code			€
40 H	350	**13530**	1	-	
40 H	550	**13550**	1	-	
40 H	650	**13560**	1	-	
40 H	750	**13570**	1	-	
40 H	850	**13580**	1	-	
40 H	950	**13590**	1	-	

Slot channel, length 50 mm, in different lengths.
Caniveau de largeur 50 mm et différentes longueurs.

Supplied without grid
Grille non fournie

S-750

Ø Outlet/*Sortie*	Long mm *Longueur mm*	Code			€
40/50 M	350	**13531**	1	-	
40/50 M	550	**13551**	1	-	
40/50 M	650	**13561**	1	-	
40/50 M	750	**13571**	1	-	
40/50 M	850	**13581**	1	-	
40/50 M	950	**13591**	1	-	

Slot channel length 50 mm, in different lengths, with orientable outlet.
Caniveau de largeur 50 mm et différentes longueurs, sortie orientable.

AVAILABLE GRIDS FOR S-750 SLOT CHANNEL / *GRILLES DISPONIBLES POUR LE CANIVEAU S-750*

To complete a S-750 assembly, you must choose a grid from 5 models. All the grids are manufactured in stainless steel. Spring and Square models are made by laser cut process. Elegance, Bubble and Soft models are cut by a stamping process.

Le montage du caniveau S-750 se complète par l´installation d´une grille à choisir entre 5 modèles différents disponibles. Toutes les grilles sont fabriquées en acier inoxydable. Les grilles Spring et Square sont réalisées par découpe au laser. Les grilles Elegance , bubble et Soft sont embouties.

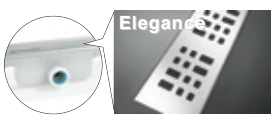

S-753

Mod.	Long mm *Longueur mm*	Code			€
Elegance	350	**13536**	1	-	
Elegance	550	**13556**	1	-	
Elegance	650	**13566**	1	-	
Elegance	750	**13576**	1	-	
Elegance	850	**13586**	1	-	
Elegance	950	**13596**	1	-	

Elegance grid, available in different lengths.
Grilles Elegance disponibles en différentes longueurs.

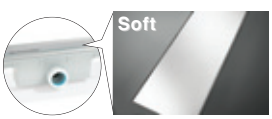

S-752

Mod.	Long mm *Longueur mm*	Code			€
Soft	350	**13535**	1	-	
Soft	550	**13555**	1	-	
Soft	650	**13565**	1	-	
Soft	750	**13575**	1	-	
Soft	850	**13585**	1	-	
Soft	950	**13595**	1	-	

Soft grid, available in different lengths.
Grilles Soft disponibles en différentes longueurs.

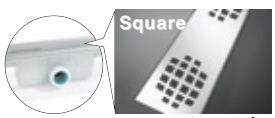

S-754

Mod.	Long mm *Longueur mm*	Code			€
Square	350	**13537**	1	-	
Square	550	**13557**	1	-	
Square	650	**13567**	1	-	
Square	750	**13577**	1	-	
Square	850	**13587**	1	-	
Square	950	**13597**	1	-	

Square grid, available in different lengths.
Grilles Square disponibles en différentes longueurs.

www.san-detail.eu

S-755

Mod.	Long mm / *Longueur mm*	Code			€
Spring	350	**13538**	1	-	
Spring	550	**13558**	1	-	
Spring	650	**13568**	1	-	
Spring	750	**13578**	1	-	
Spring	850	**13588**	1	-	
Spring	950	**13598**	1	-	

Spring grid, available in different lengths.
Grilles Spring disponibles en différentes longueurs.

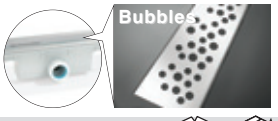

S-756

Mod.	Long mm / *Longueur mm*	Code			€
Bubble	350	**13539**	1	-	
Bubble	550	**13559**	1	-	
Bubble	650	**13569**	1	-	
Bubble	750	**13579**	1	-	
Bubble	850	**13589**	1	-	
Bubble	950	**13599**	1	-	

Bubble grid, available in different lengths.
Grilles Bubbles disponibles en différentes longueurs.

70

S-770 SLOT CHANNEL WITH SHOWER TRAY OUTLET / *S-770 CANIVEAU AVEC BONDE D'EVACUATION*

Range composed by a channel body with a shower tray outlet with trap. It can be registered and orientable. Flow rate up to 0,8 l/s (twice the minimum flow rate requested by EN274 norm).

Gamme formée par un corps de caniveau avec bonde d´évacuation siphoïde accessible et sortie orientable qui permet un débit d´évacuation jusqu´à 0,8 l/s (la norme EN 274 exige 0,4 l/s).

Supplied without grid
Grille non fournie

S-770

Ø Outlet/*Sortie*	Long mm / *Longueur mm*	Code			€
40 H	350	**13730**	-	-	
40 H	550	**13750**	-	-	
40 H	650	**13760**	-	-	
40 H	750	**13770**	-	-	
40 H	850	**13780**	-	-	
40 H	950	**13790**	-	-	

Slot channel, length 70 mm, in different lengths.
Caniveau de largeur 70 mm et différentes longueurs.

Supplied without grid
Grille non fournie

S-770

Ø Outlet/*Sortie*	Long mm / *Longueur mm*	Code			€
40/50 M	350	**13731**	-	-	
40/50 M	550	**13751**	-	-	
40/50 M	650	**13761**	-	-	
40/50 M	750	**13771**	-	-	
40/50 M	850	**13781**	-	-	
40/50 M	950	**13791**	-	-	

Slot channel, length 70 mm, in different lengths, with orientable outlet.
Caniveau de largeur 70 mm et différentes longueurs, sortie orientable.

AVAILABLE GRIDS FOR S-770 SLOT CHANNEL / *GRILLES DISPONIBLES POUR LE CANIVEAU S-770*

To complete a S-770 assembly, you must choose a grid from 5 models. All the grids are manufactured in stainless steel. Garden, Waves, Classic and Soft models are cut by a stamping process. and Sequence models are made by laser cut process. Classic model are cut by a stamping process.

Le montage du caniveau S-770 se complète par l´installation d´une grille a choisir entre 5 modèles différents disponibles.
Toutes les grilles sont fabriquées en acier inoxydable. Les grilles Garden, Waves, Soft et Secuence sont réalisées pardécoupe au laser. Les grilles Classic sont embouties.

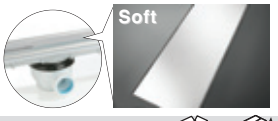

S-772

Mod.	Long mm / *Longueur mm*	Code			€
Soft	350	**13735**	1	-	
Soft	550	**13755**	1	-	
Soft	650	**13765**	1	-	
Soft	750	**13775**	1	-	
Soft	850	**13785**	1	-	
Soft	950	**13795**	1	-	

Soft grid, available in different lengths.
Grilles Soft disponibles en différentes longueurs.

www.san-detal.ru

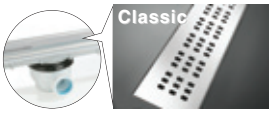

S-773

Mod.	Long mm / *Longueur mm*	Code			€
Classic	350	**13736**	1	-	
Classic	550	**13756**	1	-	
Classic	650	**13766**	1	-	
Classic	750	**13776**	1	-	
Classic	850	**13786**	1	-	
Classic	950	**13796**	1	-	

Classic grid, available in different lengths.
Grilles Classic disponibles en différentes longueurs.

S-774

Mod.	Long mm / *Longueur mm*	Code			€
Garden	350	**13737**	1	-	
Garden	550	**13757**	1	-	
Garden	650	**13767**	1	-	
Garden	750	**13777**	1	-	
Garden	850	**13787**	1	-	
Garden	950	**13797**	1	-	

Garden grid, available in different lengths.
Grilles Garden disponibles en différentes longueurs.

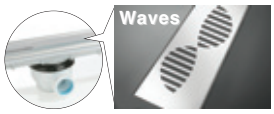

S-775

Mod.	Long mm / *Longueur mm*	Code			€
Waves	350	**13738**	1	-	
Waves	550	**13758**	1	-	
Waves	650	**13768**	1	-	
Waves	750	**13778**	1	-	
Waves	850	**13788**	1	-	
Waves	950	**13798**	1	-	

Waves grid, available in different lengths.
Grilles Waves disponibles en différentes longueurs.

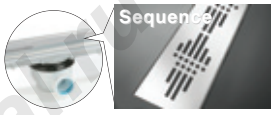

S-776

Mod.	Long mm / *Longueur mm*	Code			€
Sequence	350	**13739**	1	-	
Sequence	550	**13759**	1	-	
Sequence	650	**13769**	1	-	
Sequence	750	**13779**	1	-	
Sequence	850	**13789**	1	-	
Sequence	950	**13799**	1	-	

Sequence grid, available in different lengths.
Grilles Sequence disponibles en différentes longueurs.

www.sanitaire.ru

50

SPARE PARTS SLOT CHANNEL S-750 / *PIECES DE RECHANGE CANIVEAU S-750*

Grids must always be bought independently from the slot channel.
La grille en acier inoxydable se vend séparément.

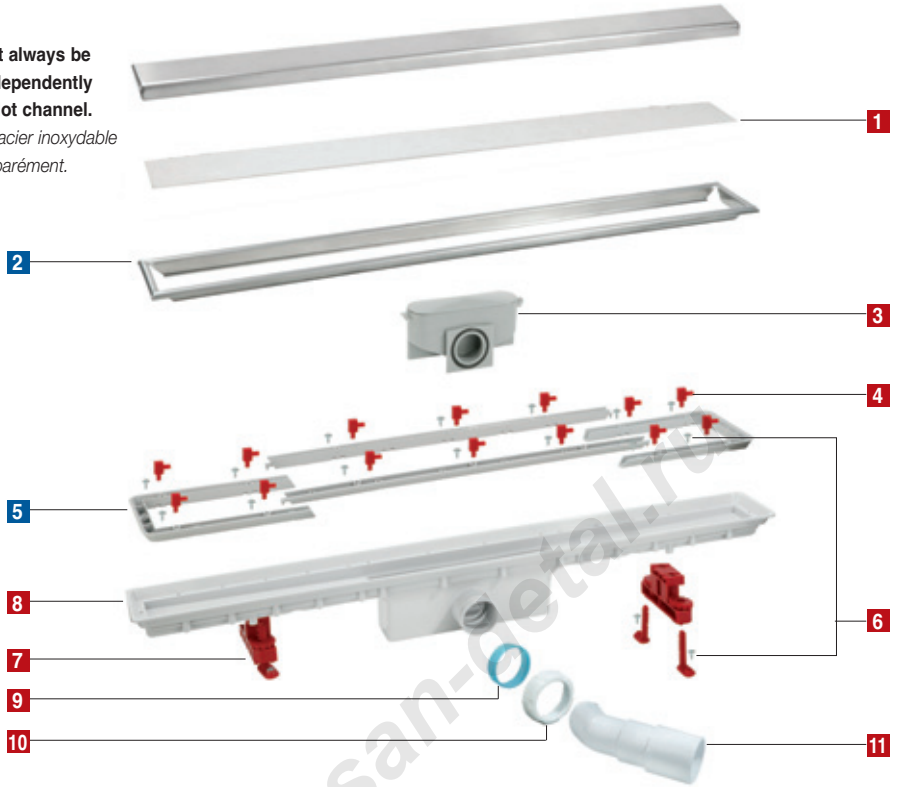

	Code			€
1	**31422**	1	-	
	Protection sticker. / *Etiquette adhésive de protection.*			
3	**31423**	1	-	
	Trap set. / *Ensemble siphon.*			
4	**31424**	1	4115	
	Height regulation pin set. / *Ensemble pins réglage hauteur.*			
4	**31478**	1	-	
	Pin set for Soft model. / *Ensemble pins pour modèle Soft.*			
6	**31425**	1	4115	
	Screws and fischer set. / *Ensemble vis et chevilles.*			
7	**31426**	1	4114	
	Supporting feet set (without screws). / *Ensemble supports (sans vis).*			

	Code			€
9	**31160**	1	-	
	Conical joint (outlet). / *Joint conique 1 1/2" (sortie).*			
10	**31058**	1	-	
	1 1/2" nut. / *Écrou 1 1/2".*			
11	**22047**	50	-	
	45° PP elbow 40/50mm male. / *Coude 45° PP 40/50 mm mâle.*			
8	**Is not available as an spare part.** *Corps caniveau. Pièce de rechange non disponible.*			
	Channel body. / *Corps caniveau.*			

CHOOSE THE RIGHT SPARE PART ACCORDING TO YOUR CHANNEL LENGTH.
CHOISISSEZ LA PIECE DE RECHANGE ADEQUATE SELON LA LONGUEUR DU CANIVEAU.

	Long mm / *Longueur mm*	Code			€
2	350	**31504**	1	-	
2	550	**31505**	1	-	
2	650	**31428**	1	-	
2	750	**31429**	1	-	
2	850	**31506**	1	-	
2	950	**31430**	1	-	
	Frame. *Cadre supérieur.*				

	Long mm / *Longueur mm*	Code			€
5	350	**31510**	1	-	
5	550	**31511**	1	-	
5	650	**31434**	1	-	
5	750	**31435**	1	-	
5	850	**31512**	1	-	
5	950	**31436**	1	-	
	Mechanical clamping set (without screws). *Ensemble bague de serrage (sans vis).*				

www.san-detal.ru

70

SPARE PARTS SLOT CHANNEL S-770 / *PIECES DE RECHANGE CANIVEAU S-770*

Grids must always be bought independently from the slot channel.
La grille en acier inoxydable se vend séparément.

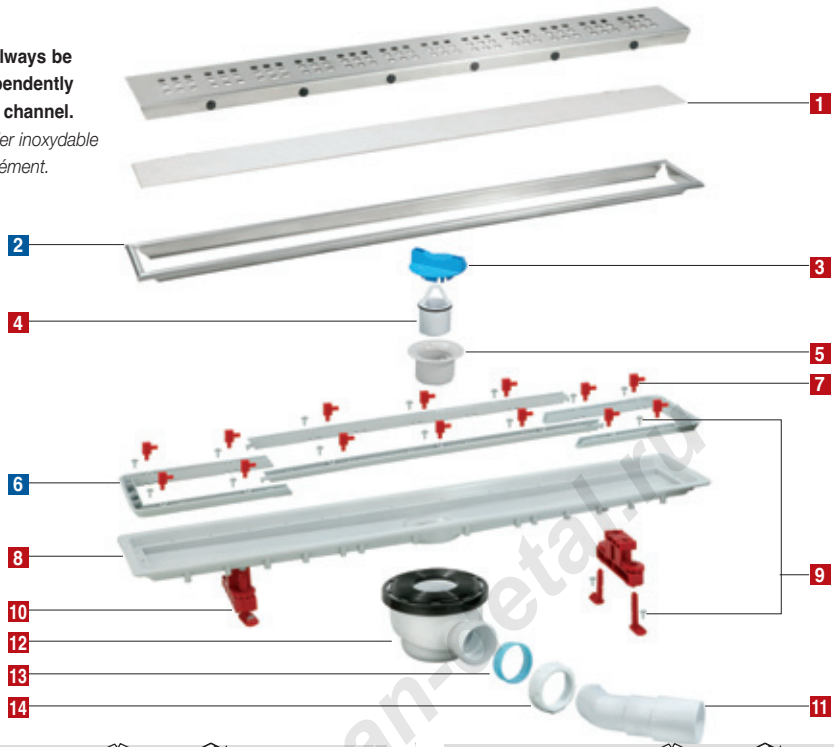

	Code			€	Description
1	**31422**	1	-		Protection sticker. / *Etiquette adhésive de protection.*
3	**31440**	1	-		Fastening key. / *Clef de serrage.*
4	**31420**	10	A-10		Trap set. / *Ensemble siphon.*
5	**31442**	1	-		Threaded adapter. / *Adaptateur fileté.*
7	**31424**	1	4115		Height regulation pin set. / *Ensemble pins réglage hauteur.*
7	**31478**	1	-		Pin set for Soft model. / *Ensemble pins pour modèle Soft.*
9	**31425**	1	-		Screws and fischer set. / *Ensemble vis et chevilles.*

	Code			€	Description
10	**31426**	1	-		Supporting feet set (without screws). / *Ensemble supports (sans vis).*
11	**22047**	50	-		45° PP elbow 40/50mm male. / *Coude 45° PP 40/50 mm mâle.*
12	**31443**	1	-		Shower outlet body. / *Corps bonde receveur de douche avec joint.*
13	**31160**	1	-		Conical joint (outlet). / *Joint conique 1 1/2" (sortie).*
14	**31058**	1	-		1 1/2" nut. / *Écrou 1 1/2".*
8	**Is not available as an spare part.** *Corps caniveau. Pièce de rechange non disponible.*				Channel body. / *Corps caniveau.*

CHOOSE THE RIGHT SPARE PART ACCORDING TO YOUR CHANNEL LENGTH.
CHOISISSEZ LA PIECE DE RECHANGE ADEQUATE SELON LA LONGUEUR DU CANIVEAU.

	Long mm / *Longueur mm*	Code			€	Description
2	350	**31507**	1	-		Frame. *Cadre supérieur.*
2	550	**31508**	1	-		
2	650	**31431**	1	-		
2	750	**31432**	1	-		
2	850	**31509**	1	-		
2	950	**31433**	1	-		

	Long mm / *Longueur mm*	Code			€	Description
6	350	**31513**	1	-		Mechanical clamping set (without screws). *Ensemble bague de serrage (sans vis).*
6	550	**31514**	1	-		
6	650	**31437**	1	-		
6	750	**31438**	1	-		
6	850	**31515**	1	-		
6	950	**31439**	1	-		

www.san-metal.ru

Linnum®

Corner floor gully for masonry built shower tray.

Siphon de sol en angle pour receveurs de douche.

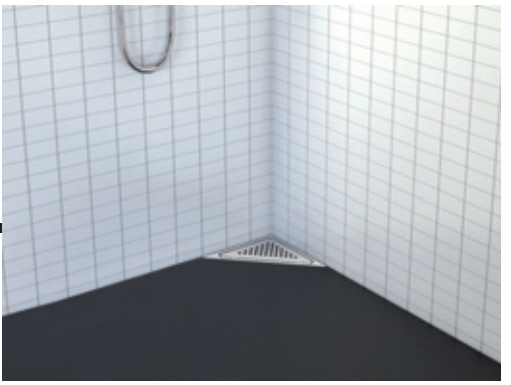

Grids of high quality stainless steel AISI 304 and height adjustable frame, adaptable to tile thickness from 6 mm to 16 mm.

Its galvanized steel bracket makes a corner installation possible adapting itself to different tile finishing thicknesses.

Compatible pressing system with watertightening geotextile fabric and PVC up to 1 mm of thickness.

Body with built-in siphon, registrable and removable. Allows an evacuation water flow of 0,8 s/l (EN274 requires 0,4 s/l).

Horizontal outlet, available in two versions, orientable connection with 45º PP elbow 40/50mm male (optionally with 1 1/2" nut and joint), and female connection of Ø 40 mm to glue.

Grilles en acier inoxydable de grande qualité AISI 304 et cadre réglable en hauteur, adaptable à des épaisseurs de carrelage entre 6 et 16 mm.

Son support en acier galvanisé permet son installation en angle et s´adapte aux différentes épaisseurs de finition.

Bague de serrage compatible avec des films d´étanchéité géotextile et en PVC jusqu´à 1 mm d´épaisseur.

Siphon incorporé, registrable et extractible. Permet un débit d´évacuation jusqu´à 0,8 l/s (la norme EN 274 exige 0,4 l/s).

Sortie horizontale, disponible en 2 versions, connexion avec coude 45º PP 40/50mm mâle (éventuellement avec écrou et joint de 11/2"), et version taraudée à coller Ø 40mm.

S-792

Outlet/*Sortie*	Code			€
**1½" F / Ø40/50 M	13354	2	-	
Ø 40 F - For gluing / *A coller*	13355	2	-	

Floor gully for masonry built shower tray with grid Drops, with orientable outlet. **(optionally 1 1/2" outlet without elbow)

*Siphon de sol en angle pour receveurs de douche à carreler avec grille Drops, sortie orientable. **(éventuellement sortie 11/2" sans coude)*

S-790

Outlet/*Sortie*	Code			€
**1½" F / Ø40/50 M	13350	2	-	
Ø 40 F - For gluing / *A coller*	13351	2	-	

Floor gully for masonry built shower tray with grid Soft, with orientable outlet. **(optionally 1 1/2" outlet without elbow)

*Siphon de sol en angle pour receveurs de douche à carreler avec grille Soft, sortie orientable. **(éventuellement sortie 11/2" sans coude)*

S-793

Outlet/*Sortie*	Code			€
**1½" F / Ø40/50 M	13356	2	-	
Ø 40 F - For gluing / *A coller*	13357	2	-	

Floor gully for masonry built shower tray with grid Rhombus, with orientable outlet. **(optionally 1 1/2" outlet without elbow)

*Siphon de sol en angle pour receveurs de douche à carreler avec grille Rhombus, sortie orientable. **(éventuellement sortie 11/2" sans coude)*

S-791

Outlet/*Sortie*	Code			€
**1½" F / Ø40/50 M	13352	2	-	
Ø 40 F - For gluing / *A coller*	13353	2	-	

Floor gully for masonry built shower tray with grid Square, with orientable outlet. **(optionally 1 1/2" outlet without elbow)

*Siphon de sol en angle pour receveurs de douche à carreler avec grille Square, sortie orientable. **(éventuellement sortie 11/2" sans coude)*

S-794

Outlet/*Sortie*	Code			€
**1½" F / Ø40/50 M	13358	2	-	
Ø 40 F - For gluing / *A coller*	13359	2	-	

Floor gully for masonry built shower tray with grid Elegance, with orientable outlet. **(optionally 1 1/2" outlet without elbow)

*Siphon de sol en angle pour receveurs de douche à carreler avec grille Elegance, sortie orientable. **(éventuellement sortie 11/2" sans coude)*

www.san-total.ru

SPARE PARTS FOR CORNER FLOOR GULLY / *PIECES DE RECHANGE SIPHON DE SOL EN ANGLE*

The stainless steel grids are sold separately.
La grille en acier inoxydable se vend séparément.

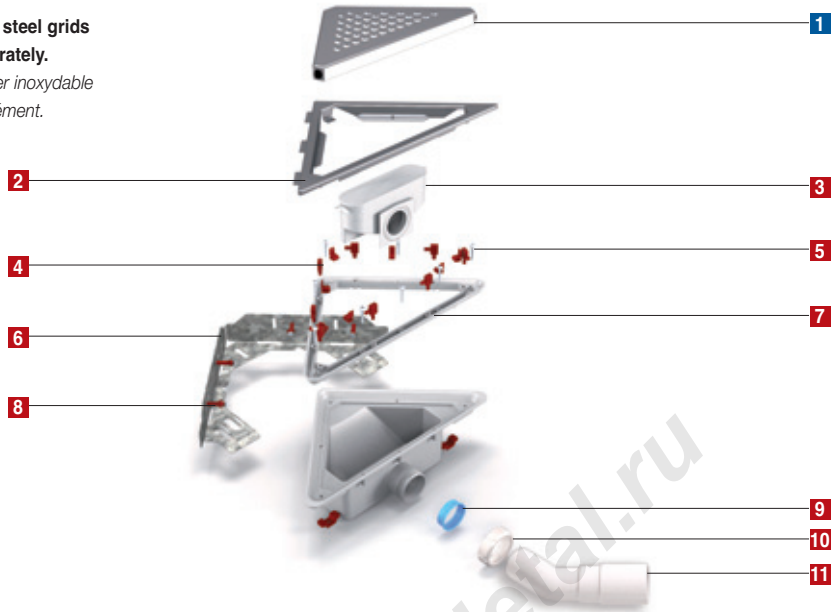

	Code			€
2	**31523**	10	-	
	Triangular stainless steel frame. / *Cadre triangulaire en acier inoxydable.*			
3	**31423**	1	-	
	Siphon set. / *Ensemble siphon.*			
4	**31525**	10	A-10	
	Triangular pin set. / *Ensemble pins triangulaires.*			
5	**31524**	1	-	
	Triangular screw set. / *Ensemble vis triangulaires.*			
6	**31522**	1	-	
	Triangular wall anchorage. / *Ancrage au mur triangulaire.*			

	Code			€
7	**31521**	1	-	
	Triangular pressing system. / *Bague de serrage triangulaire.*			
8	**31526**	50	-	
	Set of wall screws and plugs. / *Ensemble cheville et vis mur.*			
9	**31160**	1	-	
	Conical joint (outlet). / *Joint conique (sortie).*			
10	**31058**	1	-	
	Nut 1 1/2". / *Ecrou 11/2.*			
11	**22047**	50	-	
	45° PP elbow 40/50mm male. / *Coude 45° PP 40/50 mm mâle.*			

TRIANGULAR STAINLESS STEEL GRIDS / *GRILLES TRIANGULAIRES EN ACIER INOXYDABLE*

S-785

	Mod.	Code			€
1	Soft	**13390**	10	-	

S-786

	Mod.	Code			€
1	Square	**13391**	10	-	

S-787

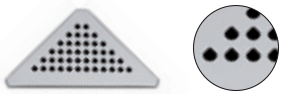

	Mod.	Code			€
1	Drops	**13392**	10	-	

S-788

	Mod.	Code			€
1	Rhombus	**13393**	10	-	

S-789

	Mod.	Code			€
1	Elegance	**13394**	10	-	

www.san-detal.ru

Bathtub access panels
Trappes de visite

Building & Sanitary

S-300

	Code			€
324x324[1]	**15301**	10	A-4	
300x300[2]	**15300**	10	A-4	
200x400[3]	**15302**	10	A-12	
200x450[4]	**15303**	10	A-16	
250x400[5]	**15304**	10	A-12	

Access panels for bathtub tiling.
Trappes de visite à carreler

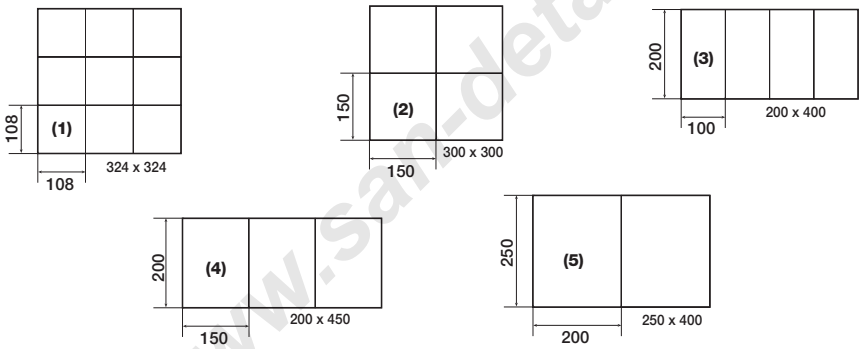

www.san-detal.ru

INSTALLATION INSTRUCTIONS / *INSTRUCTIONS POUR L'INSTALLATION*

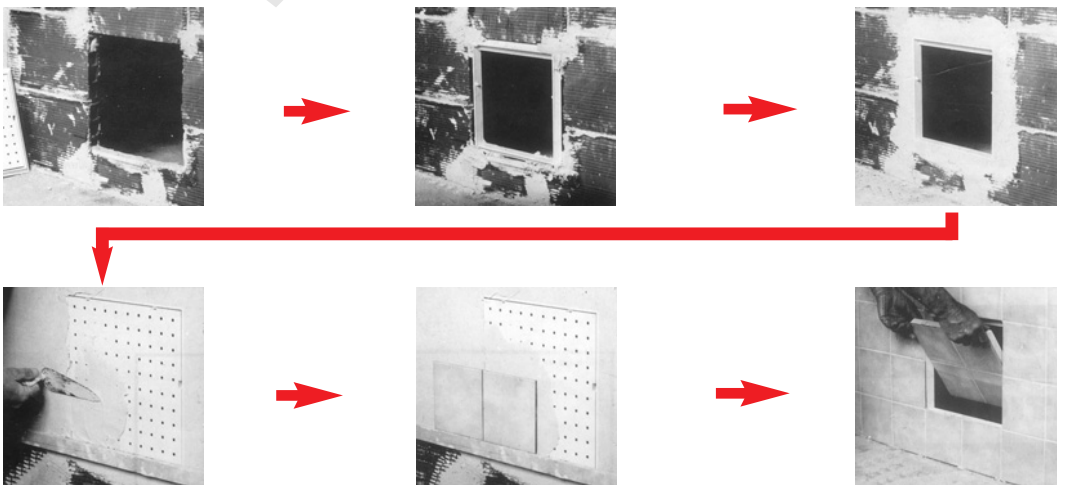

S-403

	Code			€
160x160	**15305**	9	A-1	
160x210	**15306**	20	A-11	
160x315	**15307**	14	A-11	
210x210	**15308**	10	A-8	
210x260	**15309**	10	A-8	
210x315	**15310**	10	A-8	
315x315	**15311**	9	A-8	

Access panels for bathroom tiles.
Trappes de visite à carreler.

- Once installed, Jimten access panels are practically invisible.
- *La trappe de visite à carreler de Jimten est pratiquement invisible, une fois installée.*

- By knocking lightly on the tiles, the opening for replacements and maintenance work can be easily located.
- *En appuyant légèrement sur le carrelage, on peut facilement trouver l'ouverture pour les tâches de révision ou entretien.*

- To remove the tile, first remove the surrounding grout. Then pull out the supporting plate with the help of a suction cup.
- *Pour démonter, supprimer le joint entre les carreaux avant de retirer la plaque support à l'aide d'une ventouse.*

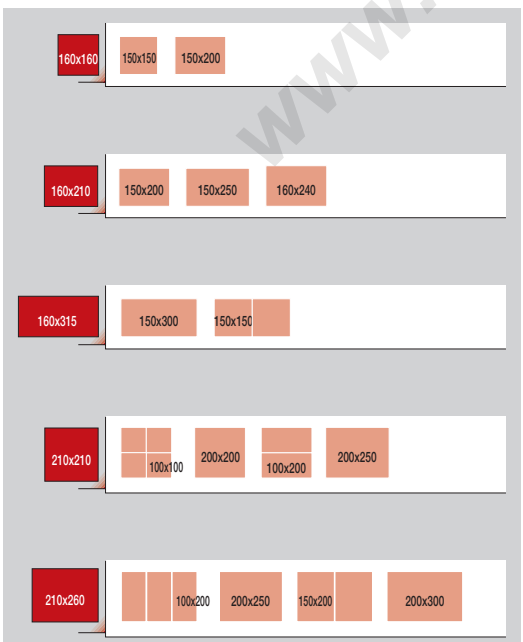

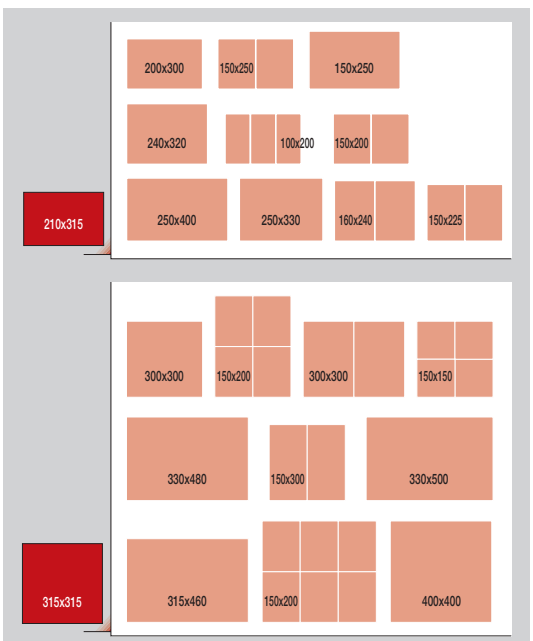

www.sanmetal.ru

WASTE AND TRAPS / *SIPHONS ET BONDES*

S-181

EN 274 · ABS

Colour / Couleur		Code				€
Chrome	1¼"	**06396**		10	A-9	
Chrome	1½"	**06398**	■	10	A-9	
Chrome	1¼x1½	**06676**	■	10	A-9	

Adjustable S trap, horizontal outlet, with loose nut.
Siphon P extensible, sortie horizontale avec raccord.

S-181 V

EN 274 · ABS

Colour / Couleur		Code				€
Chrome	1¼"	**06186**		10	A-9	
Chrome	1½"	**06198**	■	10	A-9	

Adjustable S trap, threaded, horizontal outlet with built-in vac-valve.
Siphon P extensible, sortie horizontale, raccord, avec soupape anti vide incorporée.

S-182

EN 274 · ABS

Colour / Couleur		Code				€
Chrome	1¼"	**04096**		10	A-9	
Chrome	1½"	**04098**	■	10	A-9	
Chrome	1¼x1½	**04236**	■	10	A-9	

Adjustable short bottle trap, horizontal outlet, threaded.
Bouteille extensible, sortie horizontale avec raccord.

S-401

ABS

Colour / Couleur		Code				€
Chrome	1¼"	**06016**		10	A-9	

Adjustable S trap, horizontal outlet, threaded, extendible with bulk head fitting.
Siphon P extensible avec raccord, sortie horizontale avec rallonge de 180 mm et cache.

S-206

EN 274 · ABS / BRASS/*LAIT.*

Colour / Couleur		Code				€
Chrome	1¼"x70	**06426**		10	A-9	
Chrome	1½"x70	**06428**	■	10	A-9	

Adjustable S trap, horizontal outlet, with lavatory-bidet waste outlet.
Siphon P avec bonde lavabo - bidet.

S-402

ABS

Colour / Couleur		Code				€
Chrome	1 ¼"	**06316**		10	A-9	

Adjustable short bottle trap, horizontal outlet, threaded, extendible with bulk head fitting.
Bouteille extensible avec raccord, sortie horizontale avec rallonge de 180 mm et cache.

S-182 V

EN 274 · ABS

Colour / Couleur		Code				€
Chrome	1¼"	**04066**		10	A-9	
Chrome	1½"	**04078**	■	10	A-9	

Adjustable short bottle trap, horizontal outlet, threaded.
Bouteille extensible, sortie horizontale, raccord avec soupape anti-vide incorporée.

S-392

EN 274 · ABS

Colour / Couleur		Code				€
Chrome	1½"	**04538**	■	10	A-9	

Short bottle trap for urinal, extendible.
Bouteille extensible, pour urinoir..

www.san-metal.ru

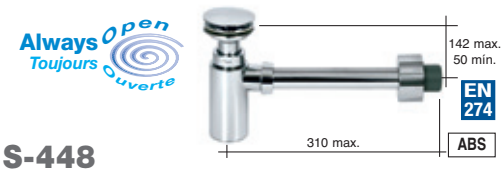

S-448

Colour / Couleur	Code			€
Chrome Ø 70x40 M	**01618**	■	10	A-4

Bottle trap with "always open" cover, for lavatories without overflow drain.
Siphon bouteille avec cache, pour lavabos sans trop-plein.

EN 274

ABS

S-446

Colour / Couleur	Code			€
Chrome 1 ¼"x70	**11326**	■	10	A-2
Chrome 1½"x70	**11328**	■	10	A-2

Waste outlet with cover, for lavatories without an overflow drain.
Bonde avec cache, pour lavabos sans trop-plein.

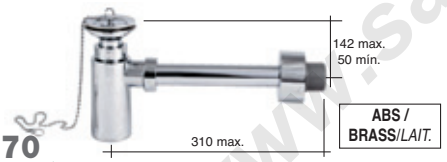

S-470

Colour / Couleur	Code			€
Chrome Ø 70x40 M	**01608**	■	10	A-4

Bottle trap with lavatory-bidet waste outlet.
Siphon bouteille avec bonde lavabo- bidet.

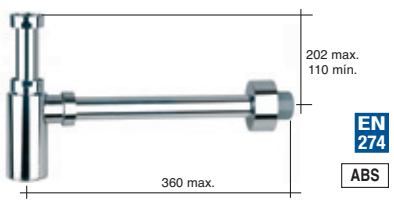

S-438

Colour / Couleur	Code			€
Chrome 1 ¼"x40 M.	**01586**	■	10	A-4

Chrome Adjustable bottle trap with bottom register, horizontal outlet with extendible pipe and bulk head fitting.
Siphon bouteille extensible avec regard, sortie horizontale avec rallonge et cache.

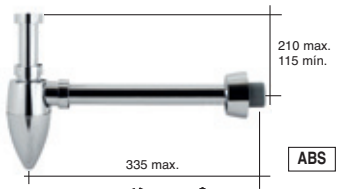

S-509

Colour / Couleur	Code			€
Chrome 1 ¼"x40 M.	**01556**		10	A-4

Chrome adjustable bottle trap with bottom register, horizontal outlet with extendible pipe and bulk head fitting.
Siphon bouteille extensible avec regard, sortie horizontale avec rallonge et cache.

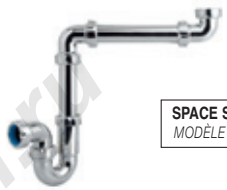

EN 274

SPACE SAVING MODEL
MODÈLE GAIN DE PLACE

ABS

S-312

Colour / Couleur	Code			€
Chrome 1 ¼"	**06468**	■	10	A-9

Space saving S trap, horizontal outlet. Max. 285, Min. 186.
Siphon P déplacé, sortie horizontale, max. 285, min. 186.

EN 274

ABS / BRASS/*LAIT.*

S-205

Colour / Couleur	Code			€
Chrome 1 ¼"x70	**04126**		10	A-9
Chrome 1½"x70	**04128**	■	10	A-9

Adjustable short bottle trap, horizontal outlet, with lavatory-bidet waste outlet.
Siphon bouteille avec bonde lavabo - bidet.

EN 274

PP

S-428

Colour / Couleur		MAX-MIN	Code			€
Chrome	**A** 1 1/4x32/40	900-460	**11319**	■	50	A-12
Chrome	**A** 1 1/2x40/50	1010-460	**11320**	■	50	A-13
Chrome	**B** 1 1/4x32	850-410	**11026**		50	-
Chrome	**B** 1 1/2x40	960-410	**11018**		50	-

ø 70 Waste outlet with flexible connector.
(For difficult to reach connections. Not to be used as a trap)
Bonde de Ø 70 avec tube flexible chromé. (Spécial pour accès difficile Ne pas utiliser comme siphon)

www.san-etalon.ru

EN 274

ABS / BRASS/*LAIT.*

S-183

Colour / *Couleur*		Code				€
Chrome	1 ¼"x70	**11156**	■	10	A-2	
Chrome	1 ½"x70	**11158**	■	10	A-2	

Waste outlet with plug and chain.
Bonde avec chaînette et anneau.

EN 274

ABS / BRASS/*LAIT.*

S-184

Colour / *Couleur*		Code				€
Chrome	1 ¼"x70	**10156**	■	10	A-2	
Chrome	1½"x70	**10158**	■	10	A-2	

Waste outlet with plug, chain and pin.
Bonde avec chaînette et pointe.

BRASS TRAPS / *SIPHONS LAITON*

Solutions for design bathrooms

Solutions pour des lavabos design

Chromed brass traps, aesthetically ideal for the latest generation of bathrooms with exposed installation hardware.

Siphons en laiton chromé, parfaits du point de vue esthétique pour des lavabos de dernière génération, dans les installations apparentes.

The flexible overflow waste adaptor, model S-397, manufactured in chromed ABS, gives a solution to washbasins in stainless steel, glass, stoneware, natural rock, etc., without a built-in overflow drain.

L'adaptateur trop-plein flexible modèle S-397 fabriqué en ABS chromé, est idéal pour les lavabos en acier inoxydable, verre, céramique, pierre naturelle, etc. sans trop-plein intégré.

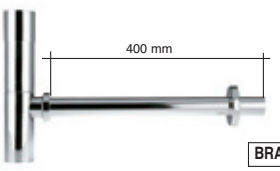

BRASS/*LAIT.*

S-414

Colour / *Couleur*		Code			€
Chrome	1 ¼	**30010**	4	A-8	

Adjustable brass bottle trap with bottom access opening, horizontal outlet with extension and bulk-head fitting.
Siphon bouteille extensible avec registre sortie horizontale avec rallonge et cache.

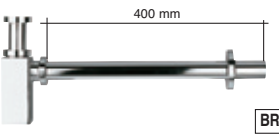

BRASS/*LAIT.*

S-415

Colour / *Couleur*		Code			€
Chrome	1 ¼	**30011**	4	A-8	

Adjustable brass bottle trap siphon with bottom access opening, horizontal outlet with extension and bulk-head fitting.
Siphon bouteille laiton extensible avec registre sortie horizontale avec rallonge et cache.

www.san-dal.ru

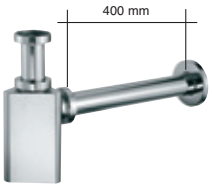

S-429

BRASS/*LAIT.*

Colour / *Couleur*		Code			€
Chrome	1 ¼	**30013**	4	A-19	

Adjustable brass bottle trap, horizontal outlet with extension and bulk-head fitting.
Siphon bouteille laiton extensible, sortie horizontale avec rallonge et cache.

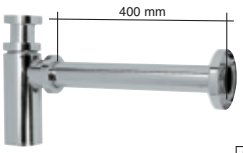

S-411

BRASS/*LAIT.*

Colour / *Couleur*		Code			€
Chrome	1 ¼	**30009**	8	A-4	

Adjustable brass bottle trap, horizontal outlet, coupling and bulk-head fitting.
Siphon bouteille extensible, sortie horizontale, rosace et cache.

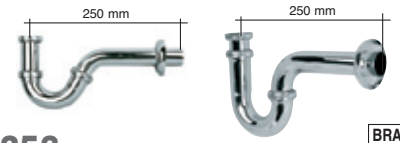

S-253

BRASS/*LAIT.*

Colour / *Couleur*		Code			€
Chrome	1 ¼"	**30002**(50 mm)	10	A-11	
Chrome	1 ¼"	**30005**(35 mm)	10	A-11	

Brass S trap, adjustable, horizontal outlet, coupling and bulk-head fitting.
Siphon P extensible, sortie horizontale, rosace et cache.

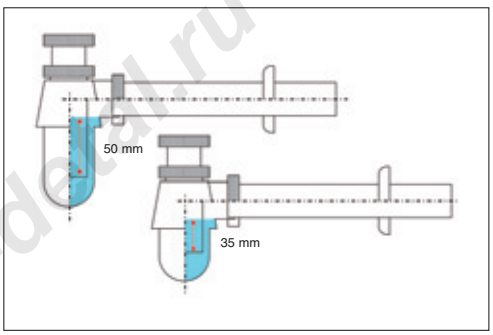

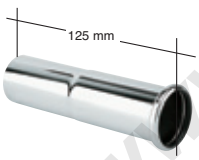

A-44

BRASS/*LAIT.*

Colour / *Couleur*		Code			€
Chrome	32x125	**30003**	10	A-10	

Brass extension.
Rallonge laiton.

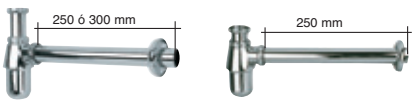

S-252

BRASS/*LAIT.*

Colour / *Couleur*		Code	Extension / *Rallonge*			€
Chrome	1 ¼	**30001**(50mm)	250 mm	10	A-8	
Chrome	1 ¼	**30004**(35mm)	250 mm	10	A-8	
Chrome	1 ¼	**30007**(50mm)	300 mm	10	A-8	

Brass bottle trap, adjustable, horizontal outlet, coupling and bulk-head fitting.
Siphon bouteille laiton extensible, sortie horizontale, rosace et cache.

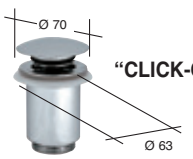

S-451

BRASS/*LAIT.*

Colour / *Couleur*		Code			€
Chrome	1 ¼"x63	**10056**	10	A-2	
Chrome	1 ½"x63	**10026**	10	A-2	

Waste outlet, "click-clack" type for washbasin.
(Pulsated opening-closing.)
Bonde pour lavabo « clic-clac ».
(Ouverture - fermeture par pulsation).

www.san-detal.ru

A-83

BRASS/*LAIT.*

Colour / *Couleur*		Code			€
Gold/*or*	380 mm	**22213**	50	10,7x8,3x11	
Chrome/*Chromé*	380 mm	**22214**	50	10,7x8,3x11	
White/*Blanc*	380 mm	**22218**	50	10,7x8,3x11	

Ball chain with rings.
Chaînette à billes avec anneau.

A-61

BRASS/*LAIT.*

Colour / *Couleur*	Code			€
Gold/*or*	**22017**	10	10,7x8,3x11	
Chrome/*Chromé*	**22018**	10	10,7x8,3x11	

Plug with ring and joint.
Bouchon avec anneau et joint.

A-30

BRASS/*LAIT.*

Colour / *Couleur*		Code			€
Gold/*or*	70 mm	**22530**	10	A-2	
Chrome/*Chromé*	70 mm	**22550**	10	A-2	
White/*Blanc*	70 mm	**22870**	10	A-2	

Bathtub set. (Screws included.)
Ensemble baignoire (vis livrées).

A-31

BRASS/*LAIT.*

Colour / *Couleur*		Code			€
Gold/*or*	70 mm	**22580**	10	A-2	
Chrome/*Chromé*	70 mm	**22600**	10	A-2	
White/*Blanc*	70 mm	**22970**	10	A-2	

Lavatory-bidet, kitchen sink set (Screw included.)
Ensemble lavabo - bidet, évier (vis livrées).

A-32

BRASS/*LAIT.*

Colour / *Couleur*		Code			€
Gold/*or*	70 mm	**22630**	10	A-2	
Chrome/*Chromé*	70 mm	**22650**	10	A-2	
White/*Blanc*	70 mm	**22107**	10	A-2	

Lavatory-bidet set, with pin. (Screw included.)
Ensemble lavabo - bidet, avec pointe (vis livrées).

A-33

BRASS/*LAIT.*

Colour / *Couleur*		Code			€
Gold/*or*	80 mm	**22680**	10	A-2	
Chrome/*Chromé*	80 mm	**22700**	10	A-2	
White/*Blanc*	80 mm	**22117**	10	A-2	

Grid for shower tray. (Screw included.)
Grille plateau de douche (vis livrées).

A-34

BRASS/*LAIT.*

Colour / *Couleur*		Code			€
Gold/*or*	130 mm	**22730**	10	A-1	
Chrome/*Chromé*	130 mm	**22750**	10	A-1	
White/*Blanc*	130 mm	**22127**	10	A-1	

Floor trap cover. (Screw included.)
Couvercle siphon de sol (vis livrées).

A-138

ABS

Colour / *Couleur*		Code			€
Chrome/*Chromé*	1 ¼x32	**22255**	10	A-10	
Chrome/*Chromé*	1 ½x40	**22256**	10	A-10	

In-line vac valve.
Soupage anti-vide pouvant être intercalée.

www.san-metal.ru

For adhesives: Use Jimten "universal" adhesive. / ***Pour coller*** **:** *utiliser une colle Jimten universelle.*

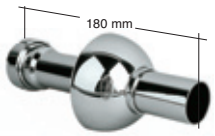

A-35

ABS

Colour / Couleur	Code			€
Chrome/Chromé ¼"x32x180	**22800**	10	A-2	
Chrome/Chromé ½" x40x180	**22801**	10	A-2	

Chromed wall coupling for horizontal outlet traps.
Sorties murales chromées pour siphons de sortie horizontale.

A-149

ABS

Colour / Couleur	Code			€
Chrome/Chromé **A** 1¼x32x120	**22304**	10	A-10	
Chrome/Chromé **A** 1½x40x120	**22306**	10	A-1	
Chrome/Chromé **A** 1¼x40x120	**22307**	10	A-10	
Chrome/Chromé **B** 1¼x32x180	**22305**	10	A-1	

Threaded inlet with stop end and sliding nut.
Raccord avec plateau et écrou libre.

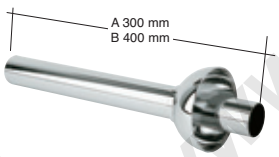

A-110

LAT. / ABS

Colour / Couleur	Code			€
Chrome/Chromé **A** 32X300	**30008**	10	A-2	
Chrome/Chromé **B** 32X400	**30012**	10	A-2	

Chromed wall coupling for horizontal outlet traps.
Sorties murales chromées pour siphons de sortie horizontale.

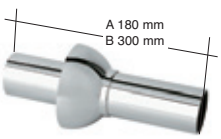

A-118

ABS

Colour / Couleur	Code			€
Chrome/Chromé **A** 32x180	**22064**	10	A-2	
Chrome/Chromé **A** 40x180	**22065**	10	A-2	
Chrome/Chromé **B** 32x300	**22308**	10	A-2	

Chromed wall coupling for horizontal outlet traps.
Sorties murales chromées pour siphons de sortie horizontale.

	A	ØB	C
32	42	76,7	32
40	40,7	76,7	40

A-68

ABS

Colour / Couleur	Code			€
Chrome/Chromé 32 mm	**22021**	25	18,5x8,5x35,5	
Chrome/Chromé 40 mm	**22051**	25	18,5x8,5x35,5	

Chrome finished bulk head fitting.
Cache chromé.

	A	ØB	C
32	49,2	32	85
40	53,9	40	85

S-123

ABS

Colour / Couleur	Code			€
Chrome/Chromé Ø 32	**31302**	50	A-2	
Chrome/Chromé Ø 40	**31303**	50	A-11	

Oval ABS Chrome finished bulk head fitting.
Cache ovale ABS.

	A	ØB
32	34,50	65

S-121

ABS

Colour / Couleur	Code			€
Chrome/Chromé Ø 32	**31300**	25	-	

Cylindrical chrome finished bulk head fitting. (Only for use with models S-438, S-470 and S-448.)
Cache cylindrique. (Seulement pour modèles S-438, S-470 et S-448).

S-126

ABS

Colour / Couleur	Code			€
Chrome/Chromé Ø 32	**31402**	25	A-1	

Cylindrical chrome finished bulk head fitting.
Cache cylindrique.

www.san-tool.ru

A-137

ABS

Colour / *Couleur*		Code			€
Chrome/*Chromé*	1 ¼"	**22250**	10	18,5x8,5x35,5	
Chrome/*Chromé*	1 ½"	**22251**	10	18,5x8,5x35,5	

Elbow for smooth pipes.
Coude pour tubes lisses.

A-72

ABS

Colour / *Couleur*		Code			€
Chrome/*Chromé*	1 ¼"	**22029**	10	18,5x8,5x35,5	
Chrome/*Chromé*	1 ½"	**22050**	10	18,5x8,5x35,5	

Elbow, with sliding nut.
Coude avec écrou libre.

A-129

ABS

Colour / *Couleur*		Code			€
Chrome/*Chromé*	1 ½	**22084**	10	A-9	

Tee fitting for smooth pipes.
Té pour tubes lisses.

A-124

ABS

Colour / *Couleur*		Code			€
Chrome/*Chromé*	-	**22072**	10	18,5x8,5x35,5	

Adaptor for automatic waste outlets in visible installations.
Adaptateur bondes automatiques pour vidages apparents.

A-144

ABS

Colour / *Couleur*		Code			€
Chrome/*Chromé*	1 ¼"	**22326**	10	18,5x8,5x35,5	
Chrome/*Chromé*	1 ½"	**22328**	10	18,5x8,5x35,5	

Joint for smooth pipes.
Union pour tubes lisses

S-397

ABS

Colour / *Couleur*		Code			€
Chrome/*Chromé*	-	**11525**	10	A-2	

Round overflow chrome adaptor for wash basins.
Adaptateur trop-plein rond chromé.

A-131

PP

	Max-Min	Code			€
A 1 ¼x32/40	825-360	**22089**	50	A-4	
A 1 ½x40/50	950-365	**22090**	50	A-12	
B 1 ¼x32	800-370	**22339**	50	A-4	
B 1 ½x40	875-325	**22340**	50	A-12	
B 1 ½x50	875-325	**22351**	50	A-12	

Flexible chrome sleeve with flat joint. Not for use with adhesives.
(For difficult to reach connections. Not for use as a trap)
Flexible chromé avec joint plat. Ne se colle pas.
(Pour connexions d'accès difficile. Ne pas utiliser comme siphon).

A-132

PP

	Max-Min	Code			€
A 1 ¼x32/40	825-360	**22091**	50	A-4	
A 1 ½x40/50	950-365	**22092**	50	A-12	
B 1 ¼x32	800-370	**22341**	50	A-4	
B 1 ½x40	875-325	**22342**	50	A-12	
B 1 ½x50	875-325	**22352**	50	A-12	

Flexible chrome sleeve with conical joint. Not for use with adhesives.
(For difficult to reach connections. Not for use as a trap.)
flexible chromé avec joint conique. Ne se colle pas.
(Pour connexions d'accès difficile. Ne pas utiliser comme siphon).

www.san-detal.ru

A-133

PP

	Max-Min	Code			€
A 1¼x32/40	445-255	**22093**	50	A-9	
B 1¼x32	410-230	**22344**	50	A-9	

Flexible chrome sleeve with flat joint. Not for use with adhesives.
(For difficult to reach connections. Not for use as a trap.)
Manchon flexible chromé avec joint plat. Ne se colle pas.
(Pour connexions difficiles d'accès. Ne pas utiliser comme siphon).

A-134

PP

	Max-Min	Code			€
A 1¼x32/40	445-255	**22094**	50	A-9	
B 1¼x32	410-230	**22343**	50	A-9	

Flexible chrome sleeve with conical joint. Not for use with adhesives.
(For difficult to reach connections. Not for use as a trap.)
Flexible chromé avec joint conique. Ne se colle pas.
(Pour connexions d'accès difficile. Ne pas utiliser comme écoulement).

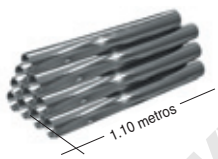

A-135

PP

Colour / *Couleur*		Code			€
Chrome/*Chromé*	ø 32x500	**22314**	30	A-16	
Chrome/*Chromé*	ø 32x1100	**22095**	15	A-28	
Chrome/*Chromé*	ø 40x500	**22315**	30	A-28	
Chrome/*Chromé*	ø 40x1100	**22096**	12	A-28	

PP coated smooth pipe.
Tube lisse PP metallisé.

ABS

Colour / *Couleur*		Code			€
Chrome/*Chromé*	-	**31397**	-	-	

Register cover for ABS bottle trap (joint included).
(For model S-509).
Bouchon registre pour siphon bouteille ABS (joint livré).
(Pour modèl S-509).

A-121

ABS

Colour / *Couleur*		Code			€
Chrome/*Chromé*	1¼x40x215	**22068**	10	A-11	
Chrome/*Chromé*	1½x40x215	**22069**	10	A-11	

Chrome wall coupling with elbow.
Sorite murale chromée coudée.

ABS

Colour / *Couleur*		Code			€
Chrome/*Chromé*	1 ¼"	**31317**	25	A-10	
Chrome/*Chromé*	1 ½	**31318**	25	-	

Register cover for ABS bottle trap (joint included).
(For models S-182, S-402, S-392 and S-205.)
Bouchon registre pour siphon bouteille ABS (joint livré).
(Pour modèles S-182, S-402, S-392 et S-205).

ABS

Colour / *Couleur*		Code			€
Chrome/*Chromé*	1 ¼"	**31286**	25	A-10	

Register cover for ABS bottle trap (joint included).
(For models S-438, S-470 and S-448.)
Bouchon registre pour siphon bouteille ABS (joint livré).
(Pour modèles S-438, S-470 et S-448).

ABS

Colour / *Couleur*		Code			€
Chrome/*Chromé*	1 ¼"	**31319**	25	A-10	
Chrome/*Chromé*	1 ½"	**31320**	25	A-10	

ABS nut.
Écrou ABS.

ABS

Colour / *Couleur*		Code			€
Chrome/*Chromé*	1 ¼"	**31284**	25	A-10	

Smooth ABS nut. (For models S-438, S-470 and S-448.)
Écrou lisse ABS. (Pour modèles S-438, S-470 et S-448).

www.san-deco.ru

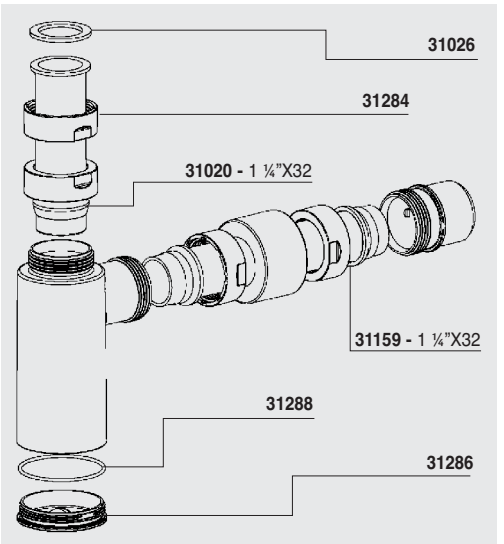

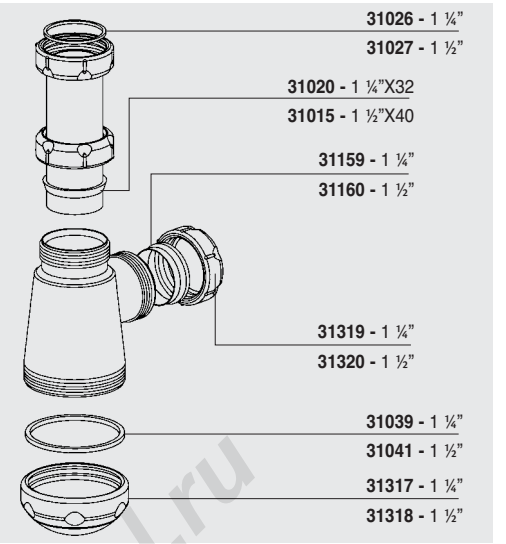

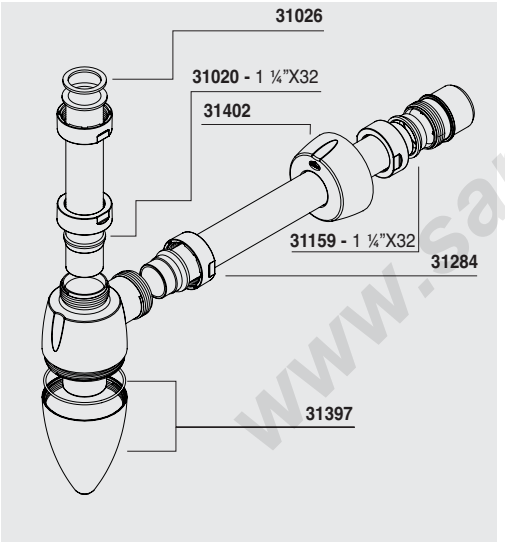

www.san-detal.ru

* More parts on page 98. / * *Autres pièces de rechange page 98.*

PVC FLOOR TRAPS WITH OUTLET TRAP / *SIPHONS DE SOL AVEC SIPHON À LA SORTIE*

S-186

	Code			€
110x50	**09150**	25	A-14	

Complete PVC floor trap, stainless steel cover with expandable fixation, 5 inlets and ø 50 outlet.
Siphon de sol PVC complet, rosette enjoliveur acier inoxydable, 5 entrées et sortie Ø 50.

S-187

	Code			€
110x50	**09160**	25	A-14	

Complete PVC floor trap, stainless steel cover with drain, 5 inlets and ø 50 outlet.
PVC complet, rosette acier inoxydable 5 entrées et sortie Ø 50.

S-188

	Code			€
110x50	**09170**	10	A-13	

Aerial floor trap, raised juncture, stainless steel cover with expandable fixation, 5 inlets and ø 50 outlet.
Siphon de sol aérien, finition forgée, couvercle expansion, enjoliveur acier inoxydable, 5 entrées et sortie Ø 50.

S-189

	Code			€
110x50	**09180**	10	A-13	

Aerial floor trap, raised juncture, stainless steel cover with drain, 5 inlets and ø 50 outlet.
Aérien, finition forgée, rosette acier inoxydable, 5 entrées et sortie Ø 50.

S-130

	Code			€
90x115	**26010**	50	A-8	
110x145	**26000**	50	A-9	

Expandable fixation cover, stainless steel finish.
Rosette acier inoxydable avec joint extensible.

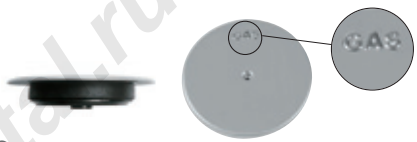

S-130

	Code			€
110x145	**26030**	50	A-9	

Expandable fixation cover, stainless steel finish. Specially made for GAS.
Rosette acier inoxydable avec joint extensible. Spécial GAZ.

S-185

	Code			€
110x50	**09140**	25	A-15	

PVC Floor trap terminal, ø 110, 5 inlets and ø 50 outlet.
Corps siphon PVC, Ø 110, 5 entrées et sortie Ø 50.

S-190

	Code			€
110	**09190**	50	A-12	

Square cover with drain for ø 110 floor traps, with non-return valve, stainless steel finish.
Rosette carrée Ø 110 acier inoxydable avec joint extensible.

www.san-metal.ru

PVC

SPECIAL RESTORATION
SPÉCIALE RESTAURATION

S-308

	Code			€
110x1½	**09210**	24	A-15	

Floor trap for Bathrooms, stainless steel cover with expandable fixation, 5 inlets.
Siphon de sol salle de bains, rosette acier inoxydable avec anneau extensible, 5 entrées.

PVC

SPECIAL RESTORATION
SPÉCIALE RESTAURATION

S-309

	Code			€
110x1½	**09220**	24	A-15	

Bathroom floor trap, stainless steel cover with drain, 5 inlets.
Siphon de sol salle de bains, grille acier inoxydable, 5 entrées.

PVC FLOOR TRAPS WITH INLET TRAP / *SIPHONS DE SOL AVEC SIPHON D'ENTRÉE*

PVC

S-153

	Code			€
110x40x50	**09130**	25	A-5	

PVC floor trap, stainless steel cover with expandable fixation, 5 inlets.
Siphon de sol PVC rosette acier inoxydable avec anneau extensible acier inoxydable, 5 entrées.

PVC

S-152

	Code			€
40x50	**09120**	25	A-5	

Floor trap terminal, PVC, ø 110, 5 inlets.
Corps siphon PVC Ø 110, 5 entrées.

PVC

S-228

	Code			€
110x40x50	**09200**	25	A-13	

Complete PVC floor trap, stainless steel cover with drain, 5 inlets.
Siphon de sol complet, grille acier inoxydable, 5 entrées.

S-329

	Code			€
110x50x110	**09230**	5	A-9	

Multiple PVC derivation with two ø 50 inlets.
Dérivation multiple PVC avec 2 entrées Ø 50.

S-330

	Code			€
110x145	**26020**	25	A-8	

Cover with drain for S-228 and S-309.
Grille avec anneau pour S-228 et S-309.

PP FLOOR TRAPS / *SIPHON DE SOL EN PP*

PP

S-15

	Code			€
90x1¼x1½	**09010**	25	A-12	

Bathroom floor trap, stainless steel cover, 5 inlets.
Siphon de sol salle de bains, couvercle acier inoxydable, 5 entrées.

PP

S-43

	Code			€
75x1½	**09028**	25	A-9	

Shower basin or bathtub floor trap, stainless steel cover finish, 1 inlet, 1 outlet.
Siphon pour receveur de douche ou baignoire, rosette acier inoxydable, 1 entrée, 1 sortie.

www.san-deal.ru

For adhesives: Use Jimten "universal" adhesive. / ***Pour coller*** **:** *utiliser une colle Jimten universelle.*

Two-year warranty against damage.

Jimten sinks resist freezing water and high temperatures, diluted acids, alkaline solutions and dissolving agents.

Their round shape and finished surface allows for easy cleaning and deters dirt from building up in corners, cavities or difficult to reach areas.

Garantie de 2 ans face à la rupture.

Les lavabos Jimten résistent au gel et aux températures élevées, aux acides dilués, aux solutions alcalines ainsi qu'aux dissolvants.

Leur forme ronde permet un nettoyage facile, et évite que la saleté se dépose dans les coins, cavités ou trous difficiles d'accès.

All the best features guaranteed by warranty

Jimten multi-use sinks and wash basins have been manufactured with pressed-layer polypropylene from the highest quality, and designed to guarantee maximum elasticity and resistance against cracking.

Les meilleures caractéristiques.

Les lavabos multifonction Jimten ont été fabriqués à base de polypropylène de très haute qualité. La fabrication de type sandwich garantit une excellente élasticité et résistance.

MULTI-PURPOSE WASH BASIN / *LAVABO MULTIFONCTION*

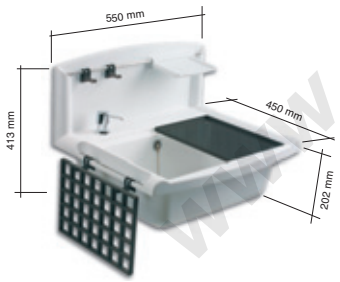

F-1

Code		€
22261	1 ●	-

Multi-purpose wash basin (Equipped with mounting supports for wall and drain.)

Lavabo multifonction (livré avec supports de fixation au mur et évacuation).

● *This product may only be ordered in an even number of units. For odd number quantities a surcharge will be applied.
Ce produit est livré par paires. Pour des quantités impaires, un supplément est appliqué.

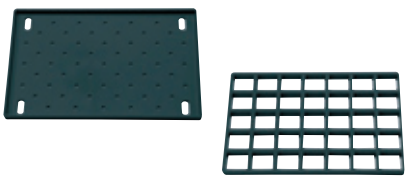

F-2

Code			€
22262	1	-	

Grate and strainer for multi-purpose wash basin.

Grille et égouttoir pour lavabo multifonction.

F-3

Code			€
22263	1	-	

Waste outlet for F-1 multi-purpose sink.

Bonde pour lavabo multifonction F-1.

Code			€
1½"- 22276	25	A-9	

Waste outlet for F-1 multi-purpose sink.

Bonde pour lavabo multifonction F-1.

For adhesives: Use Jimten "universal" adhesive. / ***Pour coller :*** *utiliser une colle Jimten universelle.*

www.sam-detal.ru

WALL MOUNTED HAND WASH BASIN / *LAVE-MAINS MURAL*

F-4

	Code			€
-	**22264**	1	-	

Wall mounted hand wash basin (Equipped with mounting supports for wall and drain.).
Lavabo mural (livré avec supports de fixation au mur et évacuation).

- This product may only be ordered in an even number of units. For odd number quantities a surcharge will be applied.
  Ce produit est livré par paires.
  Pour des quantités impaires, un supplément sera appliqué.

F-5

	Code			€
-	**22265**	1	-	

Grate for hand wash basin.
Grille pour lave-mains.

	Code			€
1½"	**22278**	25	A-9	

Waste outlet for hand wash basin F-4.
Bonde pour lavabo multifonctionl F-4.

FOR SINKS / *LAVOIR*

F-6

	Code			€
-	**22266**	1	-	

Sink (Equipped with mounting supports for wall and waste outlet.)
Lavoir (livré avec supports de fixation au mur évacuation)..

F-7

	Code			€
-	**22267**	1	-	

Grate for wash basin.
Grille pour lavoir.

	Code			€
1½"	**22277**	25	A-4	

Waste outlet for wash basin F-6.
Bonde pour lavoir F-6.

F-8

	Code			€
-	**22268**	1	-	

Free-standing sink.
Meuble et lavoir.

	Code			€
1½"	**22279**	25	A-9	

Waste outlet for free standing wash basin F-8.
Bonde pour lavoir avec meuble F-8.

www.san-det.ru

Building & Sanitary

Waste and traps Parts and Accessories

Waste and traps parts / Waste and traps accessories

Accessoires et pièces de rechange

Accessoires vidage / Pièces de rechange vidage

www.san-detal.ru

jimten®

A-1

	Code			€
1½	**22228**	50	A-9	

Threaded inlet with stop end and sliding nut, with additional connection for appliances.
Raccord prise électroménager avec plateau et écrou libre.

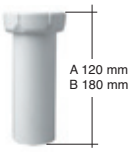

A-2

JUNTAFIX

	Code			€
A 1¼x32x120	**22200**	50	A-2	
A 1½x40x120	**22210**	50	A-8	
B 1¼x32x180	**22309**	50	-	

Threaded inlet with stop end and sliding nut.
Raccord avec plateau et écrou libre.

A-3

PVC

	Code			€
1¼x32	**22160**	50	A-2	
1½x40	**22170**	50	A-2	
1¼x40	**22257**	50	A-2	

Connector for mixed PVC installations, with non-adhesive smooth pipes.
Union mixte pour installations mixtes en PVC, avec tubes lisses.

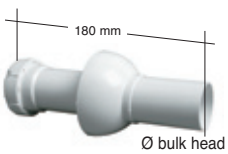

A-4

Ø bulk head fitting = ø ext. pipe
Ø Intérieur cache = Ø Extérieur tube

	Code			€
1¼x32	**22140**	50	A-9	
1½x40	**22150**	50	A-9	

Wall coupling for horizontal outlet traps.
Sortie murale pour siphons avec sortie horizontale.

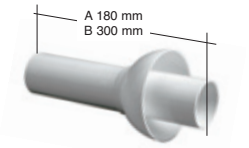

A-5

Ø bulk head fitting = ø ext. pipe
Ø Intérieur cache = Ø Extérieur tube

	Code			€
A 32x180	**22211**	50	A-9	
A 40x180	**22212**	50	A-9	
B 32x300	**22311**	50	A-4	

Wall coupling for horizontal outlet traps.
Sortie murale pour siphons avec sortie horizontale.

A-6

	Code			€
1¼	**22231**	50	A-8	
1½	**22232**	50	A-9	

Curved trap.
Courbe siphoïde.

A-7

	Code			€
1¼	**22079**	50	A-2	
1½	**22078**	50	A-11	

Threaded elbow, 1 loose nut.
Coude filet une entrée.

A-8

	Code			€
1¼	**22099**	50	A-8	
1½	**22088**	50	A-8	

Threaded elbow, 1 loose nut.
Coude filet une entrée.

www.san-detal.ru

For adhesives: For adhesives: "universal" adhesive. / ***Pour coller*** **:** *utiliser une colle Jimten « universelle ».*

A-10

Code			€
1½	**22108**	50	A-4

Tee for smooth pipes.
Té pour tubes lisses.

A-11

Code			€
1½	**22258**	50	A-8

Threaded inlet for appliances with fitting and sliding nut, smooth pipes.
Raccord prise électroménager avec plateau et écrou libre, tubes lisses.

A-12

PVC

Code			€
1½x40	**22260**	50	A-2
1¼x40	**22195**	50	A-2
1½x50	**22830**	50	A-2
2x50	**22196**	50	A-11

Mixed connector for dual PVC installations, with non-adhesive threaded pipes.
Union mixte pour installations mixtes en PVC avec tubes filetés.

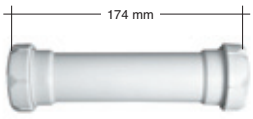

A-13

Code			€
1½	**22138**	50	A-9

Two feeds, extension pipe for smooth pipes.
Rallonges deux entrées pour tubes lisses.

A-14

Code			€
1¼	**22236**	50	A-2
1½	**22248**	50	A-11

Joint for smooth pipes.
Union pour tubes lisses.

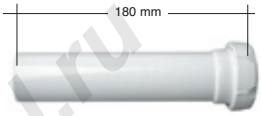

A-15

Code			€
1¼x32	**22316**	50	A-8
1½x40	**22348**	50	A-9

One feed, extension pipe for smooth pipes.
Rallonge 1 entrée pour tubes lisses.

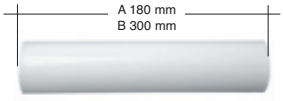

A-17

Code			€
A Ø 32x180	**22180**	50	A-11
A Ø 40x180	**22190**	50	A-8
B Ø 32x300	**22312**	50	A-9

Smooth pipe extension 180 mm.
Rallonge lisse 180 mm.

A-22

Code			€
Ø 32	**22396**	50	A-2

Mountable drain for granite piles or artificial stoneware.
Bonde encastrable pour vasques en granit ou pierre artificielle.

www.san-stal.ru

For adhesives: For adhesives: “universal” adhesive. / ***Pour coller :*** *utiliser une colle Jimten « universelle ».*

A-23

	Code			€
270	**22400**	100	A-10	

Ball chain with ring and pin.
Chaînette à billes avec pointe et anneau.

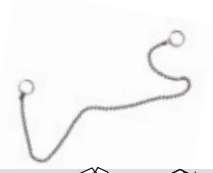

A-24

	Code			€
270	**22410**	100	A-10	
380	**22490**	100	A-10	

Ball chain with rings.
Chaînette à billes avec anneau.

S-412

	Code			€
125x145	**26040**	50	A-9	

Stainless steel cover with expandable fixation.
Rosette avec anneau extensible.

A-38

PVC

	Code			€
110	**22850**	25	A-5	

PVC coupling 110 for floor traps, with lip.
Union PVC de 110 avec aile pour siphons de sol, appui sur plancher.

A-25

	Code			€
315 x ø 45	**22420**	25	A-11	

Foam overflow drain stopper. (For sink waste outlets, diameter 70mm.)
Bouchon trop-plein de mousses. (Pour bondes d'évier Ø 70 mm).

A-27

	Code			€
1x32	**22440**	50	A-2	
1¼x40	**22386**	50	A-11	

Threaded reducer fitting with sliding nut.
Raccord réducteur avec plateau et écrou libre.

A-29

PVC

	Code			€
90-75	**22500**	50	A-8	
50-40	**22510**	50	A-1	
40-32	**22520**	50	A-10	

Male-to-female reducer encasing, adhesive.
Douille de réduction mâle/femelle à coller.

A-48

PVC

	Code			€
110x103	**22229**	25	A-2	
125x110	**26050**	10	A-1	

Reducer ring for floor trap cover with expandable fixation.
Anneau réducteur siphon de sol pour rosette.

www.san-total.ru

For adhesives: For adhesives: "universal" adhesive. / ***Pour coller*** **:** *utiliser une colle Jimten « universelle ».*

A-37

PVC

Code			€
1½x40	**22216**	50	A-11
1½x50	**22840**	50	A-8

Mixed joint for elbow installation of PVC pipes with threaded non-adhesive accessories.
Union mixte coudée pour l'installation de tubes en PVC avec accessoires filetés. Ne se colle pas.

A-39

JUNTAFIX

Code			€
32x63	**22230**	50	A-8
40x63	**22249**	50	A-8

Adjustable waste outlet, lavatory-bidet.
bonde extensible, lavabo - bidet.

A-43

PVC

Code			€
1½x40	**22217**	50	A-11

Elbow fitting to convert trap outlets to PVC (to glue).
Union coudée pour convertir les sorties de siphons en « à coller ».

A-26

Code			€
32x25	**22450**	50	A-10
40x32	**22430**	50	A-10
50x40	**22460**	50	A-10

Reducer joint for smooth pipe feeds.
Joint réducteur pour entrées tubes lisses.

A-45

Code			€
115	**22215**	25	A-2

Converter accessory for kitchen sink waste outlets , ø 70 in ø 115.
Supplément convertisseur de bondes évier Ø 70 en Ø 115.

A-46

Code			€
70x45 A	**31012**	100	A-1
70x45 B 270 mm	**31179**	100	A-1
70x45 B 380 mm	**31180**	100	A-1
63x38 A	**31203**	100	A-1
63x38 B 270 mm	**31204**	100	A-1

Plug for lavatory-bidet, kitchen sink, bathtub, etc. waste outlets.
Bouchon pour bondes lavabo - bidet, évier, baignoire, etc.

A-49

PVC

Code			€
ø 40	**22242**	50	A-11

Male PVC mixed joint with auxiliary inlet for appliances.
Union mixte mâle PVC avec prise auxiliaire.

A-50

Code			€
1½	**22000**	50	A-9

Adjustable neck double inlet for appliances.
Raccord extensible double prise.

A-51

JUNTAFIX

Code			€
40x70	**22860**	50	A-8

Adjustable kitchen sink waste outlet.
Bonde extensible évier.

www.san-detal.ru

A-106

Code			€
40 M / 50 M	**22047**	50	A-11

Adjustable direction elbow (PP).
Coude orientable PP

A-55

PVC

Code			€
40	**22006**	50	A-8

Appliance PVC inlet elbow (to glue).
Coude prise électroménagers à coller.

A-47

PVC

Code			€
32	**31002**	100	A-10
40	**31001**	100	A-10
50	**31106**	50	A-10

Male PVC plug.
Bouchon mâle.

A-54

Code			€
32-28/35	**22054**	50	A-2
32-38/40	**22055**	50	A-2
40-28/35	**22056**	50	A-2
40-38/40	**22057**	50	A-2

Male sleeve joiner for metal pipe with SBR joint. White PVC.
Manchon union tube métallique mâle avec joint SBR. PVC BLANC.

A-114

Code			€
40-28/32	**22058**	50	A-2
50-28/40	**22059**	50	A-11

Female sleeve joiner for metal pipe with SBR joint. White PVC.
Manchon union tube métallique femelle avec joint SBR. PVC BLANC.

A-75

Code			€
45	**22034**	50	A-10

Plug with handle for kitchen sink, ø 70 and 85 mm.
Bouchon avec anse pour bondes évier Ø 70 et 85 mm.

A-71

Code			€
1 ½x40	**22028**	50	A-11

Extra flat elbow, threaded with loose nut.
Coude extra plat avec écrou.

A-70

Code			€
1”	**22027**	50	A-1
1 ½”	**22313**	50	A-2

Appliance inlet with elbow, with loose nut.
Coude prise électroménagers avec écrou.

A-115

87°

Code			€
40-28/32	**22060**	50	A-11
50-28/40	**22061**	50	A-9

Female elbow joiner for metal pipe with SBR joint. White PVC.
Coude union tube métallique femelle avec joint SBR. PVC BLANC.

A-116

87°

Code			€
40-28/32	**22062**	50	A-11
50-28/40	**22063**	50	A-9

Male elbow joiner for metal pipe with SBR joint. White PVC.
Coude union tube métallique mâle avec joint SBR. PVC BLANC.

www.san-detan.ru

For adhesives: For adhesives: “universal” adhesive. / ***Pour coller*** **:** *utiliser une colle Jimten « universelle ».*

A-73

	Code			€
ø 32x500 mm	**22030**	30	A-16	
ø 40x500 mm	**22031**	30	A-16	

Wall coupling with bulk-head fitting and PVC mixed joint (to glue).
Sortie murale avec cache et union mixte PVC.

A-74

	Code		m x pack	€/m.
ø 32x4 m	**22032**	10 tubes	40	
ø 40x4 m	**22033**	10 tubes	40	

Smooth white PP tubes, not for adhesive.
Tube lisse PP blanc. Ne se colle pas.

PP

A-81

	Code			€
ø 32	**21260**	20	A-10	

Accessory for Turkish basin urinal. Diffuser.
Accessoire pour WC turcs. Diffuseur.

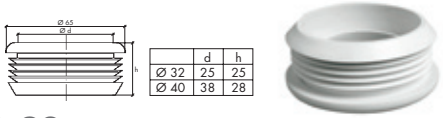

	d	h
Ø 32	25	25
Ø 40	38	28

A-82

	Code			€
ø 65 x 25 For ø 32 tube / *Pour tube Ø 32*	**23130**	20	A-10	
ø 65 x 38 For ø 40 tube / *Pour tube Ø 40*	**23131**	20	A-10	

Pipe joint connector to WC.
Joint de connexion du tube au WC.

A-78

	Code			€
1 ½"	**22035**	50	A-4	

Tee for smooth pipes, with auxiliary inlet for appliances.
Té pour tubes lisses, avec prise auxiliaire.

A-79

	Code			€
1 ¼x32	**22037**	50	A-2	
1 ½x40	**22036**	50	A-11	

Threaded elbow with loose nut, one feed.
Coude fileté une entrée.

PVC

A-80

	Code			€
1 ½x40	**22038**	50	A-11	

Mixed elbow PVC / Smooth pipes.
Coude mixte à coller / PVC BLANC.

JUNTAFIX

A-84

	Code			€
1 ¼x40	**22040**	50	A-5	
○ 1 ½x40	**22039**	50	A-5	

Wall coupling with elbow and bulk-head fitting, with mixed PVC connector.
Sortie murale avec cache et union mixte PVC.

www.san-detal.ru

For adhesives: For adhesives: "universal" adhesive. / ***Pour coller*** **:** *utiliser une colle Jimten « universelle ».*

A-104

	Max-Min	Code			€
A 1¼x32/40	825-360	**22044**	50	A-4	
A 1½x40/50	950-365	**22045**	50	A-12	
B 1¼x32	800-370	**22333**	50	A-4	
B 1½x40	875-325	**22334**	50	A-4	
B 1½x50	875-325	**22346**	550	A-12	

Flexible sleeve with conical joint. Not for use with adhesives.
(For difficult to reach areas. Not for use as a trap.)
flexible avec joint conique. Ne se colle pas.
(Pour des connexions difficiles d'accès. Ne pas utiliser comme siphon).

A-103

	Max-Min	Code			€
A 1¼x32/40	825-360	**22042**	50	A-4	
A 1½x40/50	950-365	**22043**	50	A-12	
B 1¼x32	800-370	**22331**	50	A-9	
B 1½x40	875-325	**22332**	50	A-4	
B 1½x50	875-325	**22345**	50	A-12	

Flexible sleeve with flat joint. Not for use with adhesives.
(For difficult to reach areas. Not for use as a trap.)
flexible avec joint plat. Ne se colle pas.
(Pour des connexions difficiles d'accès. Ne pas utiliser comme siphon).

A-102

	Code			€
1 ½x1"	**22041**	50	A-9	

Adjustable kitchen sink waste outlet with appliance inlet.
bonde extensible évier avec prise électroménagers.

A-105

	Code			€
1 ½"	**22046**	50	A-4	

Smooth Tee with auxiliary inlet.
Té lisse, avec prise auxiliaire.

A-111

	Max-Min	Code			€
A 32/40	910-480	**22048**	50	A-12	
A 40/50	980-445	**22049**	50	A-5	
B 32	815-385	**22335**	50	A-12	
B 40	880-345	**22336**	50	A-4	

Flexible sleeve with flat feed connector. Not for use with adhesives.
(For difficult to reach areas. Not for use as a trap.)
flexible entrées lisses. Ne se colle pas.
(Pour des connexions difficiles d'accès. Ne pas utiliser comme siphon).

A-119

	Max-Min	Code			€
A 1¼x32/40	445-255	**22066**	50	A-9	
B 1¼x32	410-230	**22337**	50	A-9	

Flexible sleeve with flat joint. Not for use with adhesives.
(For difficult to reach areas. Not for use as a trap.)
flexible avec joint plat. Ne se colle pas.
(Pour des connexions difficiles d'accès. Ne pas utiliser comme siphon).

A-120

	Max-Min	Code			€
A 1¼x32/40	445-255	**22067**	50	A-9	
B 1¼x32	410-230	**22338**	50	A-9	

Flexible sleeve with conical joint. Not for use with adhesives.
(For difficult to reach areas. Not for use as a trap.)
flexible avec joint conique. Ne se colle pas.
(Pour des connexions difficiles d'accès. Ne pas utiliser comme siphon).

A-122

	Code			€
40	**22070**	50	A-11	

Male mixed PVC joiner with double auxiliary appliances inlet.
Union flexible mâle en PVC avec double prise auxiliaire.

www.san-metal.ru

For adhesives: For adhesives: "universal" adhesive. / ***Pour coller*** **:** *utiliser une colle Jimten « universelle ».*

S-16

ø int. ø ext.	Code			U/Bag U/Sac	€
8x15-58,5	**17010**	1.500	A-8	50	
15x25-58,5	**17020**	1.500	A-8	50	
32x35-77,5	**17030**	1.000	A-8	50	
40x45-77,5	**17040**	500	A-8	50	

Bulk-head fitting for pipe connections.
Cache pour tubes.

S-273

ø int. ø ext.	Code			U/Bag U/Sac	€
12-59	**17110**	200	A-1	10	
16-59	**17120**	200	A-1	10	
20-59	**17130**	200	A-1	10	
32-73	**17140**	200	A-11	10	
40-73	**17150**	200	A-11	10	

Two pieces bulk-head fitting for pipe connections.
Cache enjoliveur coupé pour tuyaux.

A-128

	Code			€
1 ½"	**22083**	50	A-12	

Space saving kit.
Kit gain de place.

A-123

	Code			€
40	**22071**	50	A-8	

Double appliance inlet with PVC elbow, (to glue).
Coude double prise électroménagers à coller.

S-119

	A	ØB	C
32	42	76,7	32
40	40,7	76,7	40

ø int. ø ext.	Code			U/Bag U/Sac	€
32-17	**17090**	500	A-4	125	
40-17	**17100**	500	A-4	125	

Bulk-head fitting for pipe connections.
Cache pour tubes (deux parties).

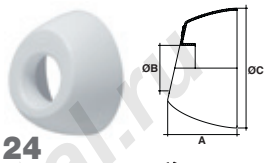

S-124

	Code			U/Bag U/Sac	€
Ø 32	**31304**	50	A-2	-	
Ø 40	**31305**	50	A-2	-	

Oval bulk-head fitting.
Cache ovale.

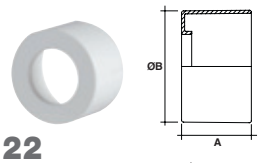

S-122

	A	ØB
32	34,50	65

	Code			€
Ø 32	**31301**	25	-	

Cylindrical bulk-head fitting. (Only for S-439 and S-449 models.)
Cache cylindrique. (Seulement pour modèles S-439 et S-449).

A-151

	Code			€
1 ½"	**22320**	50	A-8	

Central collector 3 inlets.
Collecteur central 3 prises.

www.san-stal.ru

A-125

	Code			€
32	**22073**	50	A-8	
40	**22074**	50	A-9	
50	**22075**	50	A-4	

Flexible PVC sleeve for female-to-female drainage connection
Manchon élastique pour évacuation femelle/femelle.

A-139

	Code			€
32	**22271**	50	A-8	
40	**22272**	50	A-9	
50	**22273**	50	A-4	

Flexible PVC sleeve for male-to-female drainage connection.
Manchon élastique pour évacuation Mâle/Femelle.

Always Open / Toujours Ouverte

A-141

Color/Couleur	Code			€
Cromo	**22291**	10	A-2	

Finished cover for waste outlets.
Clapet pour bonde.

A-140

	Code			€
50 M-M	**22275**	50	A-1	

Male sleeve joiner.
Manchon union mâle.

A-142

	Code			€
1 ½" M - 1 ¼"H	**22302**	50	A-10	

Threaded adaptor.
Adaptateur fileté.

A-143

	Code			€
1 ½"	**22259**	50	A-10	

Neck adaptor to conical joint.
Adaptateur à joint conique.

S-22

Color/Couleur	Code			€
○	**20010**	6	A-5	

Bathroom stool.
Tabouret de salle de bains.

A-126

	Color/Couleur	Code		U/Bag *U/Sac*		€
½"	●	**22076**	100	25	A-1	
½"	●	**22077**	100	25	A-1	
½" Purger *Purgeur*	●	**22286**	100	25	A-1	
½" Purger *Purgeur*	●	**22287**	100	25	A-1	

Plug for tile work with O-ring joint.
Bouchon chantier (eau chaude / eau froide) avec joint torique.

Medida	Ref.	U/	n.°	€
1 ½"	**31516**	-	-	

Tightening key 1 ½".
Clef de serrage 1 ½".

www.san-detal.ru

For adhesives: For adhesives: "universal" adhesive. / ***Pour coller*** **:** *utiliser une colle Jimten « universelle ».*

A-130

ø int. ø ext.	Code			€
90 - 40	**22243**	50	A-9	
90 - 50	**22244**	50	A-9	
110 - 40	**22085**	40	A-9	
110 - 50	**22086**	40	A-9	
125 - 40	**22245**	50	A-9	
125 - 50	**22246**	50	A-9	

Security mechanical clamp.
Insert de montage rapide.

A-130 Security mechanical clamp.
Insert de montage rapide.

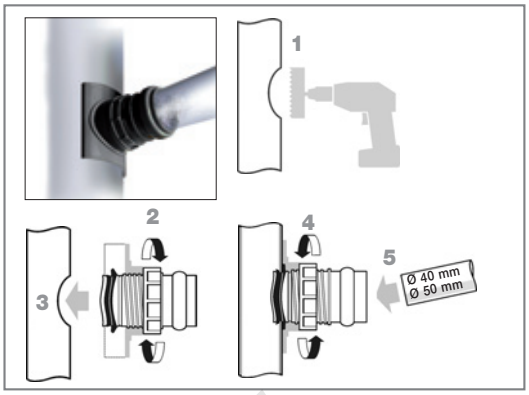

WATER TIGHTENING FABRIC / *FILM D'ETANCHÉITE*

A-136

	Code			€
1,5x1,5 m	**22087**	1	A-11	
2x1,5 m	**22274**	1	A-11	

PVC fabric, waterproofed.
Film d'étanchéité en PVC.

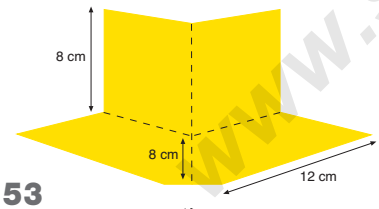

A-153

	Code			€
-	**22322**	10	-	

Geotextile water tightening fabric for exterior corner.
Film d'étanchéité géotextile pour angle extérieur.

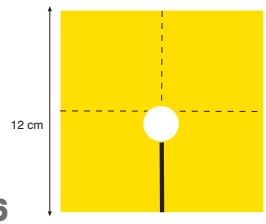

A-156

	Code			€
-	**22325**	10	-	

Geotextile water tightening fabric for flow tube.
Film d'étanchéité géotextile pour passe tube.

A-145

	Code			€
2x1,5 m	**22303**	1	A-2	

A-150

0,6x1,5 m	**22390**	1	A-10	

A-154

30 x1,5 m	**22329**	-	-	

Geotextile fabric, waterproof.
Film d'étanchéité géotextile.

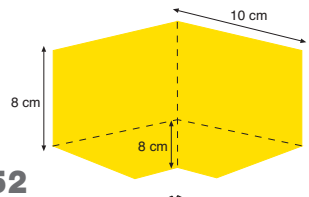

A-152

	Code			€
-	**22321**	10	-	

Geotextile water tightening fabric for interior corner.
Film d'étanchéité géotextile pour angle intérieur.

A-154

	Code			€
13,5cm x 30m	**22324**	1	A-10	
13,5cm x 5m	**22323**	1	A-1	

Geotextile water tightening fabric roll.
Rouleau film d'étanchéité géotextile.

www.san-detail.ru

For adhesives: For adhesives: "universal" adhesive. / ***Pour coller*** **:** *utiliser une colle Jimten « universelle ».*

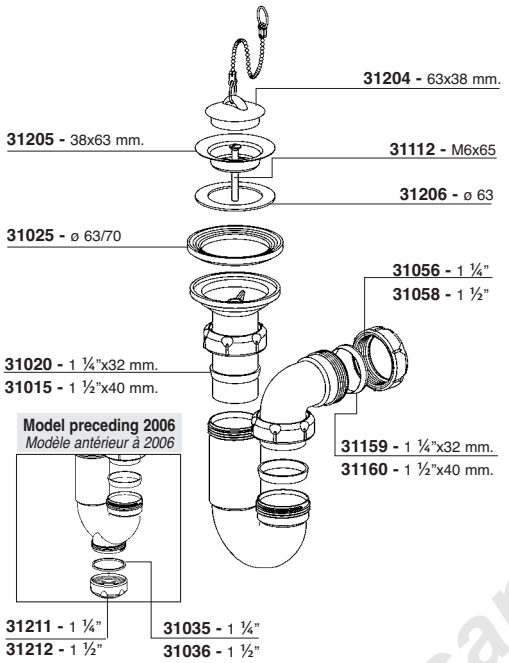

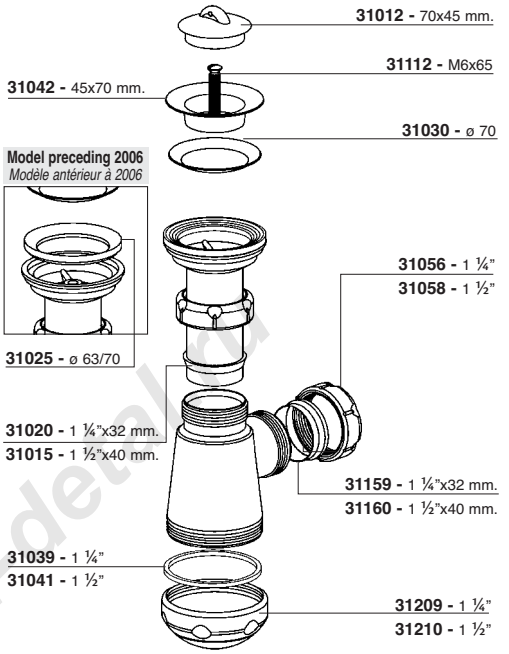

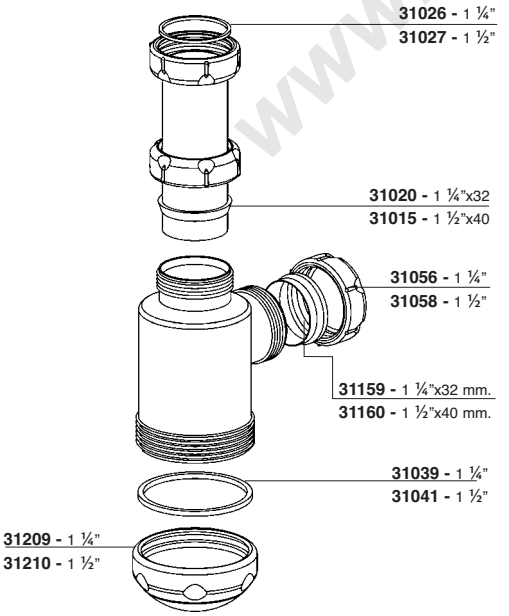

PP White

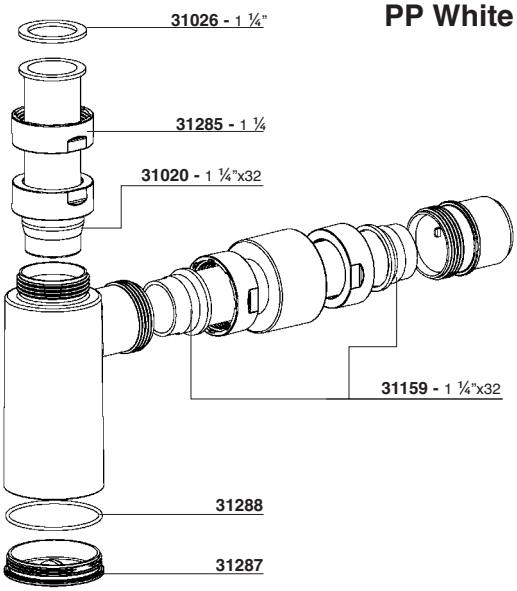

* ABS Chrome see page 62 / **ABS chrome voir page 62*

www.san-detail.ru

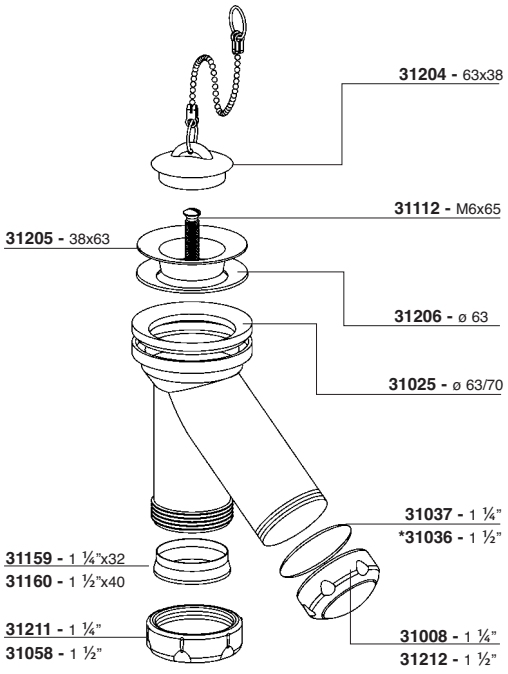

*(S-11 de - 1 ¼")

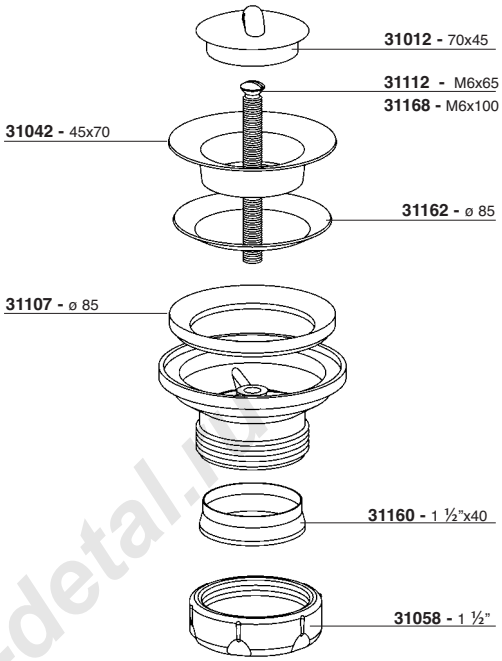

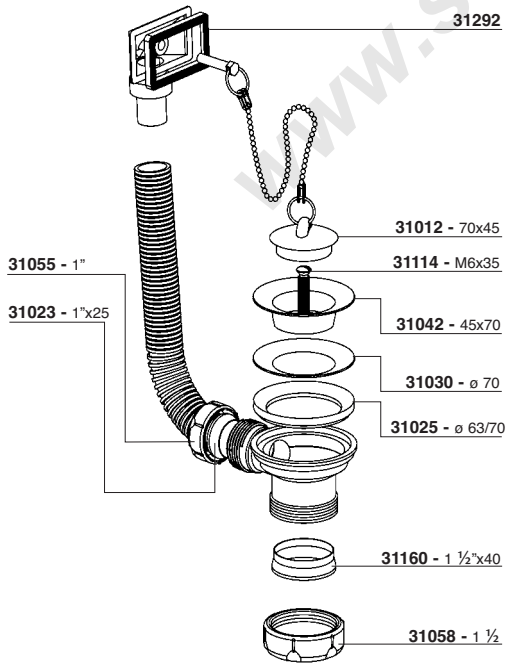

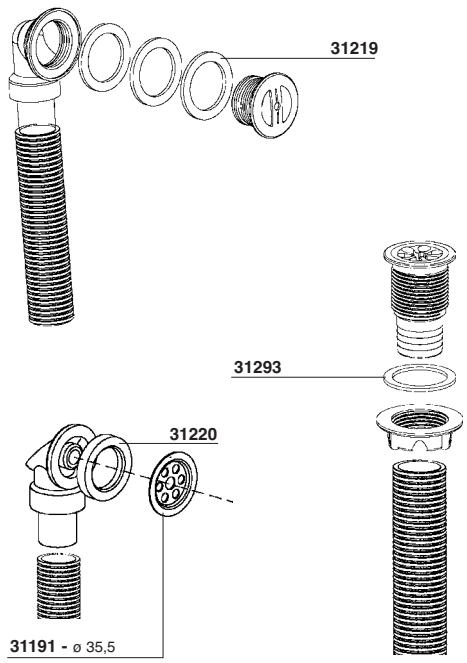

www.san-detal.ru

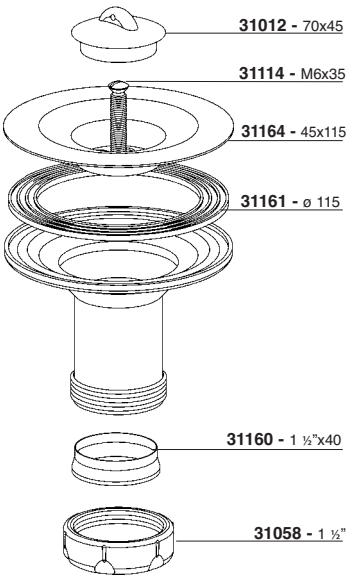

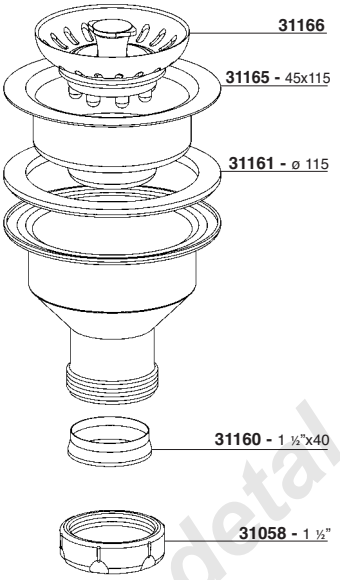

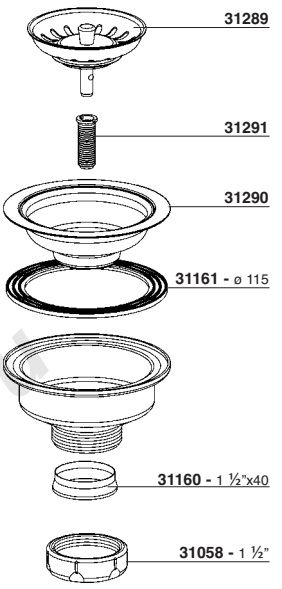

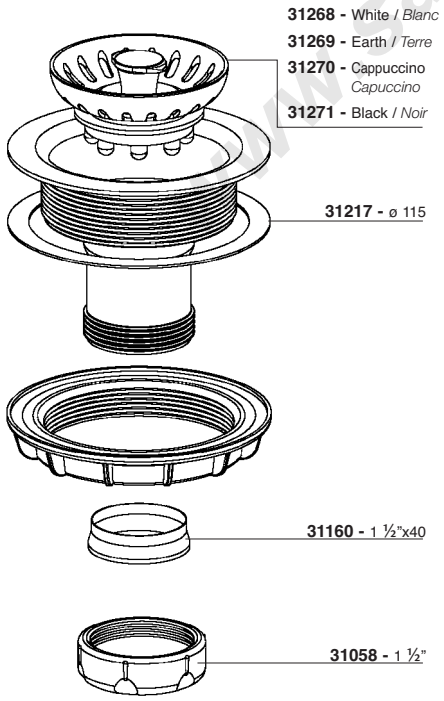

CLICK-CLACK System Operated

Actionnement Système CLICK-CLACK par pulsation

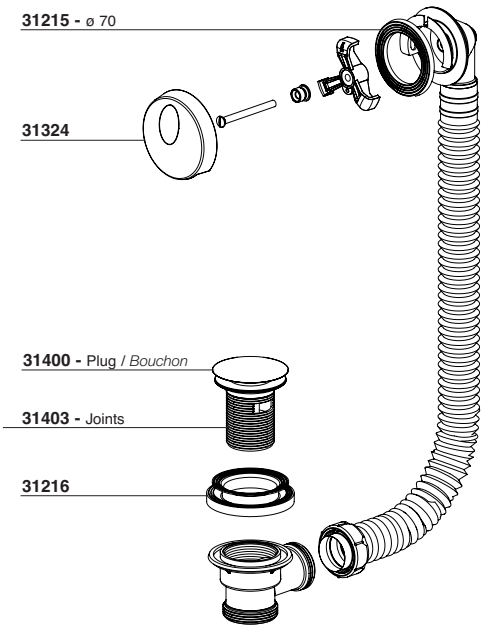

Pages. **38** and / *et* **39**

www.san-detal.ru

Automatically operated

Actionnement automatique

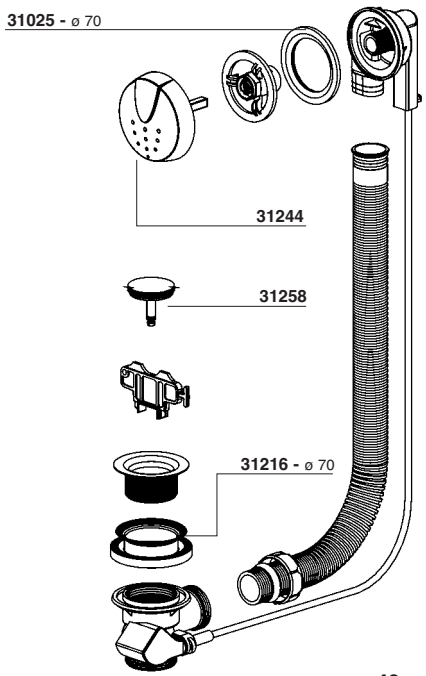

Pages. **42** and / *et* **43**

Automatically operated

Actionnement automatique

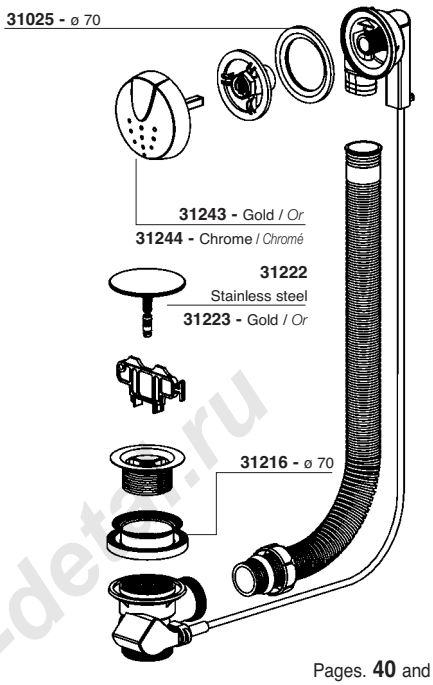

Pages. **40** and / *et* **41**

Hand operated

Actionnement manuel

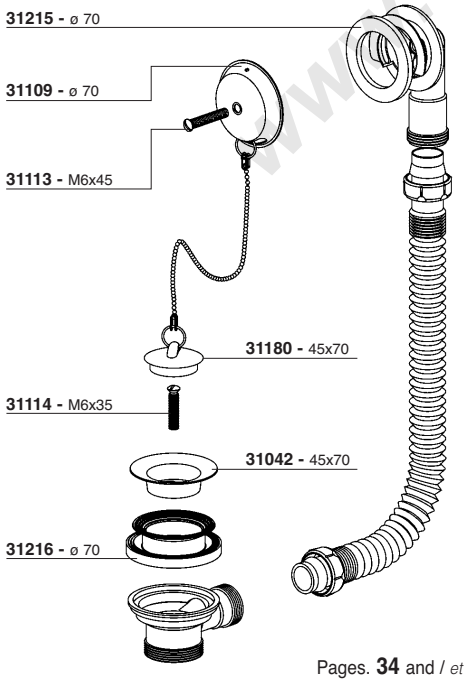

Pages. **34** and / *et* **35**

Hand operated

Actionnement manuel

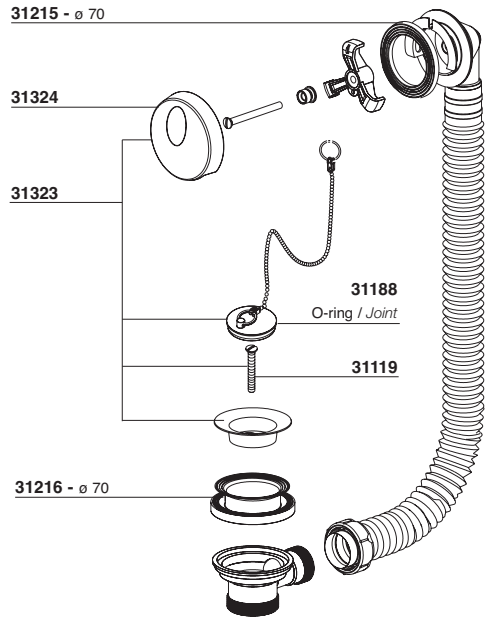

Pages. **36** and / *et* **37**

www.san-detal.ru

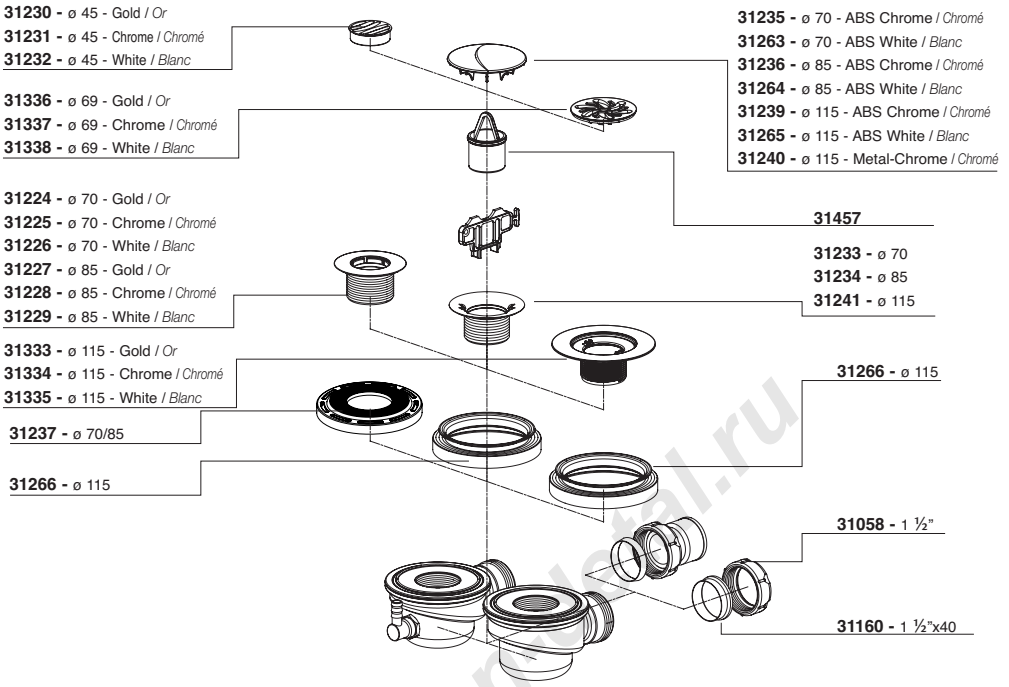

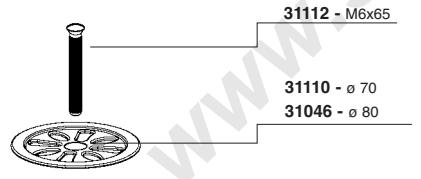

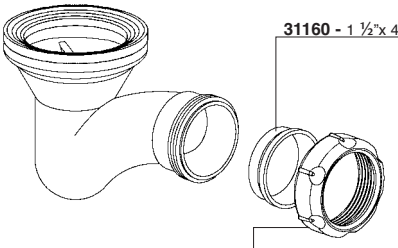

Model preceding 2006
Modèle antérieur à 2006

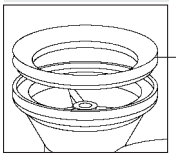

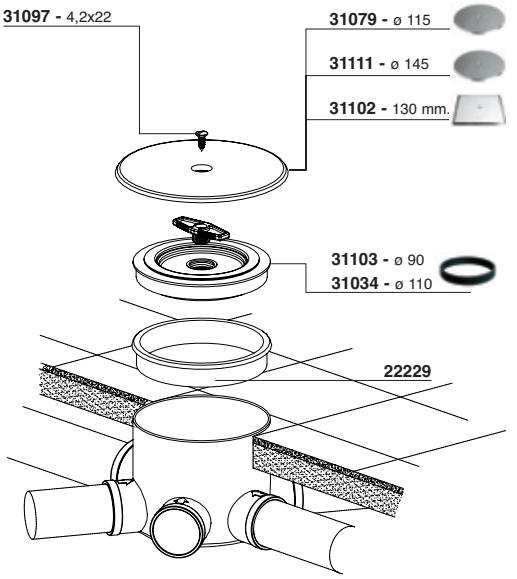

www.sanmetal.ru

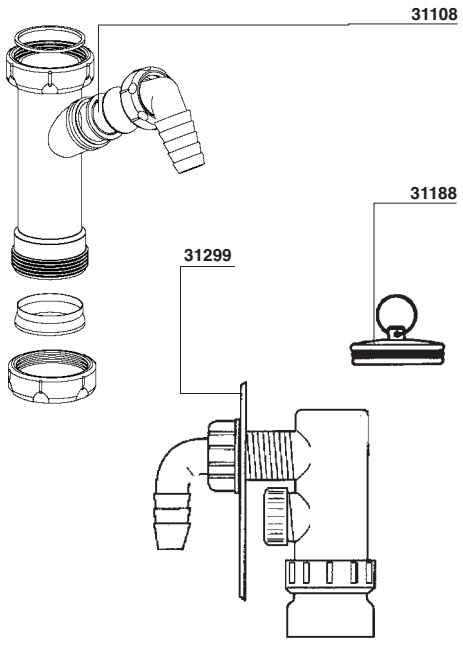

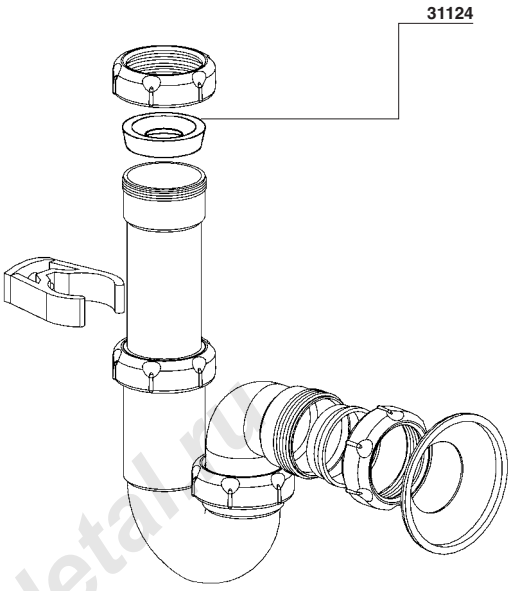

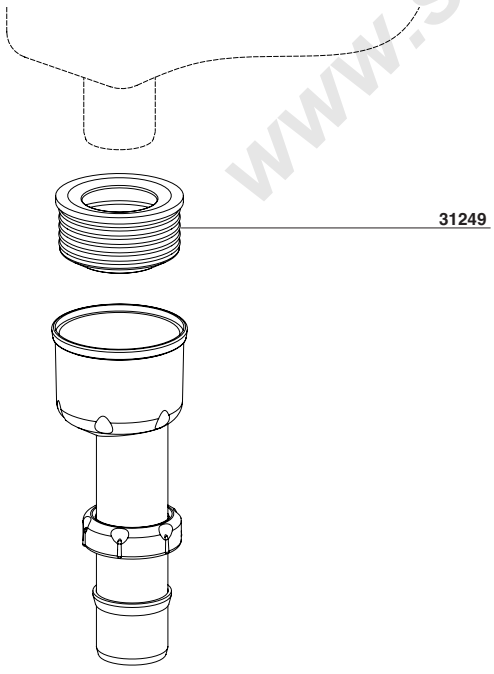

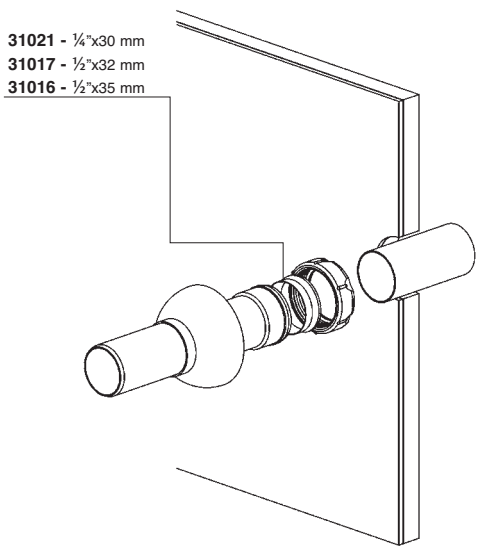

www.san-detal.ru

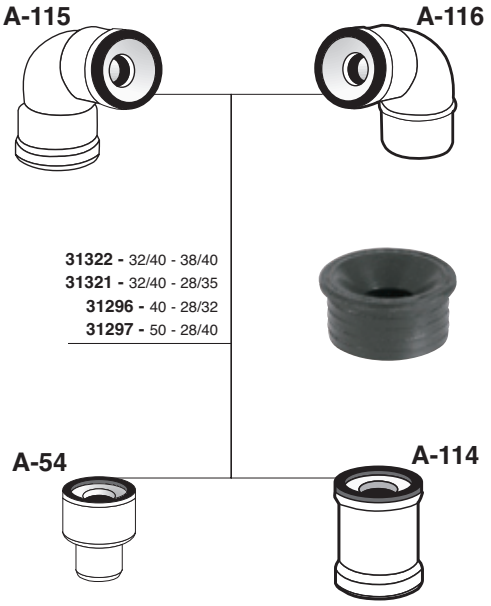

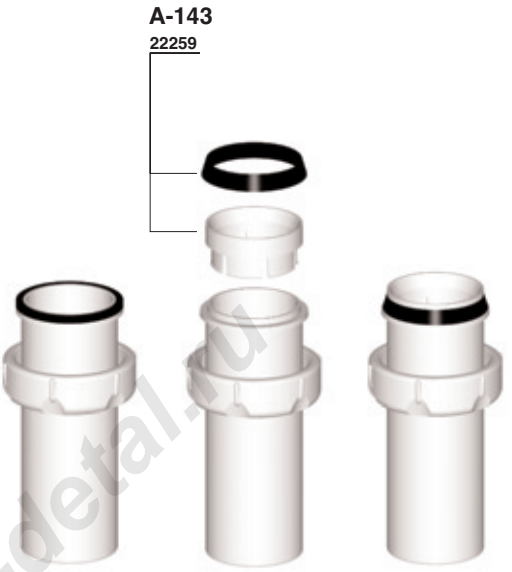

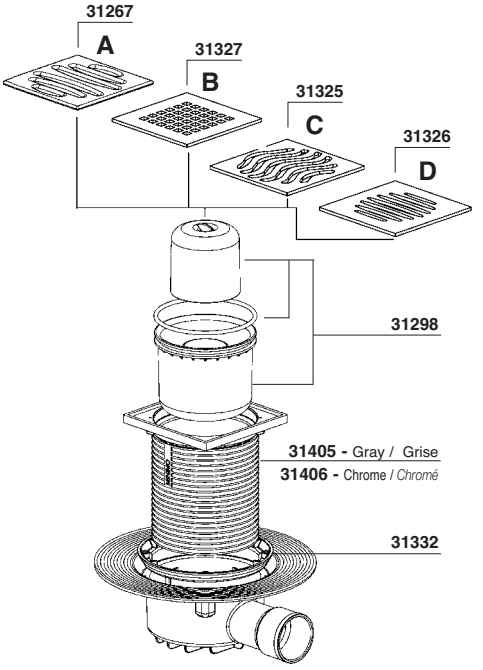

www.san-detal.ru

REPLACEMENT PARTS / *PIÈCES DE RECHANGE*

	Code	Description / *Description*			€

CONICAL JOINTS / *JOINT CONIQUES*

1 ¼x32	**31159**	Conical PE joint. *Joint conique PE.*	200	A-10
1 ½x40	**31160**	Conical PE joint. *Joint conique PE.*	200	A-1

2x50	**31091**	Flexible conical PVC joint. For ø 50 pipe. *Joint conique PVC flexible. Pour tube Ø 50.*	25	A-10
1 ½x40	**31015**	Flexible conical PVC joint. For ø 40 pipe. *Joint conique PVC flexible. Pour tube Ø 40.*	200	A-10
1 ½x35	**31016**	Flexible conical PVC joint. For ø 35 lead pipe. *Joint conique PVC flexible. Pour tube en plomb Ø 35.*	200	A-10
1 ½x32	**31017**	Flexible conical PVC joint. For ø 32 pipe. *Joint conique PVC flexible. Pour tube Ø 32.*	200	A-10
1 ¼x32	**31020**	Flexible conical PVC joint. For ø 32 pipe. *Joint conique PVC flexible. Pour tube Ø 32.*	200	A-10
1 ¼x30	**31021**	Flexible conical PVC joint. For ø 30 pipe. *Joint conique PVC flexible. Pour tube en plomb Ø 30.*	200	A-10
1x25	**31023**	Flexible conical PVC joint. For ø 25 pipe. *Joint conique PVC flexible. Pour tube Ø 25.*	50	4114

FLAT JOINTS FOR TRAP ACCESS OPENINGS / *JOINT PLATS POUR REGISTRES DE SIPHONS*

-	**31039**	Bottle traps 1 ¼. *Siphons bouteille 1 ¼.*	50	A-10
-	**31041**	Bottle traps 1 ½. *Siphons bouteille 1 ½.*	50	A-10
-	**31035**	Curved S-traps 1 ¼ and special traps. *Corps courbés 1 ¼ et spéciaux..*	50	A-10
-	**31036**	Curved S-traps and vertical of 1 ½. *Corpos curvos e verticais de 1 ½.*	50	4113
-	**31037**	Corps courbés et verticaux de 1 ¼. *Siphons verticaux de 1 ¼.*	50	A-10

-	**31188**	O-ring “Carta Oro” Series joint (gold and chrome). *Joint torique bouchon Série Carte Or. (or et chrome).*	50	A-10

52x2	**31288**	O-ring for bottle trap opening register. (For models S-438, S-439, S-448, S-449 and S-470.) *Joint torique pour siphon bouteille.* *(Pour modèles S-438, S-439, S-448, S-449 et S470).*	50	A-10

FLAT JOINTS FOR WASTE OUTLETS / *JOINT PLATS POUR BONDES*

ø 70	**31025**	Inferior waste outlet joint. *Joint intérieur bonde.*	50	A-10
ø 70	**31283**	Inferior waste outlet joint. **transparent.** *Joint intérieur bonde transparent..*	50	A-10
ø 85	**31107**	Inferior waste outlet joint. *Joint intérieur bonde.*	50	A-10

ø 115	**31161**	Inferior waste outlet joint. *Joint intérieur bonde.*	50	A-10

www.san-detal.ru

		Code	Description / *Description*			€
	ø70	**31216**	Multi-use waste outlet joint for bathtub. *Joint multifonction bonde baignoire.*	50	A-1	
	ø 70/85	**31237**	Inferior joint for shower tray waste outlets 70/85 (S-373 and S-374). *Joint inférieur bonde siphoïde plateau de douche 70/85 (S-373 et S-374).*	50	A-10	
	-	**31266**	Multi-use joint for shower tray waste outlets S-374 and S-419. *Joint multifonction bonde plateau de douche S-374 et S-419.*	50	A-2	
	ø 63	**31206**	Flat top joint for waste outlets. *Joint plat supérieur bonde.*	50	A-10	
	ø 70	**31030**	Flat top joint for waste outlets. *Joint plat supérieur bonde.*	50	A-10	
	ø 85	**31162**	Flat top joint for waste outlets. *Joint plat supérieur bonde.*	50	A-10	
	ø 115	**31217**	Flat top joint for basket waste outlets. *Joint plat supérieur bonde à panier.*	50	A-10	
	ø 63	**31403**	Joint plug for waste outlet clic-clac S-451. *Joint pour bouchon lavabo clic-clac S-451.*	10	4114	

FLAT JOINTS FOR NECKS / *JOINT PLATS POUR RACCORDS*

	1 ¼	**31026**	Flat joint for threaded nuts *Joint plat pour raccord.*	50	4113	
	1 ½	**31027**	Flat joint for threaded nuts. *Joint plat pour raccord.*	50	A-10	

JOINTS FOR OVERFLOW DRAIN / *JOINT POUR TROP-PLEIN*

	ø 40	**31219**	Flat joint for round overflow drain (S-337 and S-333) *Joint plat trop-plein rond (S-337, et S-333) pour raccord.*	50	A-10	
	ø 35,5	**31220**	Flat joint for round stainless steel overflow drain (S-293). *Joint plat trop-plein rond acier inoxydable (S-293) pour raccord.*	50	A-10	
	-	**31292**	Joint set for rectangular overflow drain. *Jeu de joints pour trop-plein rectangulaire.*	25	A-10	
	-	**31293**	Joint for round overflow vertical drain. *Joint pour trop-plein rond vertical.*	25	A-10	
	ø70	**31215**	Joint for bathtub clipped overflow. *Joints trop-plein baignoire type clip.*	50	A-10	

www.sandetal.ru

	Code	Description / *Description*			€
		SPECIAL JOINTS / *JOINT SPÉCIAUX*			
	-	**31108** Non return joint for appliance inlets. *VedJoint retenue bonde électroménager.*	50	4115	
	-	**31249** Hidden adaptor joint for urinals (for models S-380, S-393, S-394 and S-392). *Joint de rechange adaptateur urinoir (pour S-380, S-393, S-394 et S-392).*	25	A-1	
	40x25	**31124** Special joint with lip for S-118. *Joint spécial pour S-118.*	50	A-10	
	-	**31103** Floor trap joint for expandable fixation ø 90 width. *Joint bouchon expansion Ø 90.*	25	A-10	
	-	**31034** Floor trap joint for expandable fixation ø 110 width. *Joint bouchon expansion Ø 110.*	25	A-10	
	32/40-28/35	**31321** Joint for sleeve connector with metal tube. *Joint de rechange pour manchon union tube métallique.*	25	A-10	
	32/40-38/40	**31322** Joint for sleeve connector with metal tube. *Joint de rechange pour manchon union tube métallique.*	25	A-10	
	40-28/32	**31296** Joint for sleeve connector with metal tube. *Joint de rechange pour manchon union tube métallique.*	25	A-10	
	50-28/40	**31297** Joint for sleeve connector with metal tube. *Joint de rechange pour manchon union tube métallique.*	25	A-10	
		DRAINAGE NUTS / *ÉCROUS ASSAINISSEMENT*			
	1”	**31055** Nut. *Écrou.*	50	A-10	
	1 ¼”	**31056** Nut. *Écrou.*	100	A-1	
	1 ½”	**31058** Nut. *Écrou.*	100	A-1	
	2 “	**31096** Nut. *Écrou.*	25	A-10	
	1 ¼”	**31285** Smooth nut (for S-439 and S-449 models) *Écrou lisse. (Pour modèles S-439 et S-449).*	50	-	

www.s-n-detal.ru

	Code	Description / *Description*			€

TRAPS BOTTOM REGISTER COVER / *BOUCHONS REGISTRES POUR SIPHONS*

-	**31008**	Vertical traps of 1 ¼. *Bouchon verticaux de 1¼.*	25	A-10

-	**31209**	Bottle trap register cover 1 ¼. *Bouchon registre bouteille de 1¼.*	25	A-10
-	**31210**	Bottle trap register cover 1 ½. *Bouchon registre courbé de 1½.*	25	A-1
-	**31211**	Curved trap register cover 1 ¼. *Bouchon registre courbé de 1¼.*	25	A-10
-	**31212**	Curved and vertical trap register cover 1 ½. *Bouchon registre courbé et vertical de 1½.*	25	A-10

1 ¼"	**31287**	Bottle traps S-439 and S-449 (joint included). *Siphons bouteille S-439 et S-449 (Joint livré)*	25	A-10

WASTE OUTLETS GRIDS / *GRILLES*

38x63	**31205**	Grid for lavatory-bidet waste outlet. *Grille pour bonde lavabo - bidet.*	50	A-10
45x70	**31042**	Grid for kitchen sink waste outlet. *Grille pour bonde évier.*	50	A-10
45x85	**31116**	Grid for granite and fiberglass kitchen sink waste outlet . *Grille pour bonde évier en grès et fibre.*	25	A-10

ø 70	**31351**	Grid for bathtub waste. *Grille pour vidage baignoire.*	50	A-10

45x115	**31164**	Stainless steel grid for kitchen sink waste outlet. *Plaque pour bonde évier en acier inoxydable.*	10	A-10

For models S-236, S-237 and S-337 / *Pour modèles S-236, S-237 et S-337*

45x115	**31165**	Basket grid plug for basket waste outlets. *Grille pour bonde à panier.*	10	A-1

For models S-236, S-237 and S-337 / *Pour modèles S-236, S-237 et S-337*

-	**31166**	Basket grid plug for basket waste outlets. *Grille de bonde à panier.*	25	A-1

For models S-332 and S-333 / *Pour modèles S-332 et S-333*

-	**31268**	Synthetic basket grid plug. White. *Grille bonde à panier synthétique. Blanc.*	25	A-1
-	**31269**	Synthetic basket grid plug. Earth. *Grille bonde à panier synthétique. Terre.*	25	A-1
-	**31270**	Synthetic basket grid plug. Cappuccino. *Grille bonde à panier synthétique. Capuccino.*	25	A-1
-	**31271**	Synthetic basket grid plug. Black. *Grille bonde à panier synthétique. Noir.*	25	A-1

www.sanmetal.ru

	Code	Description / *Description*		
		For models S-435, S-436 and S-437 / *Pour modèles S-435, S-436 et S-437*		
ø 115	**31290**	Grid for basket waste outlets S-435, S-436 and S-437. *Grille pour bonde à panier S-435, S-436 et S-437.*	10	A-10
		For models S-435, S-436 and S-437 / *Pour modèles S-435, S-436 et S-437*		
-	**31289**	Complete basket grid plug for basket waste outlets S-435, S-436 and S-437. *Grelha completa válvulas de cesta S-435, S-436 e S-437*	25	A-1
ø 70	**31110**	Shower tray flat grid. *Grille pour bonde receveur de douche.*	25	A-10
ø 80	**31046**	Shower tray flat grid. *Grille pour bonde receveur de douche.*	25	A-10
ø 115	**31352**	Shower tray flat grid. *Grille pour bonde receveur de douche.*	10	4113
ø 70/85	**31230**	Grid for shower tray waste outlet, S-373 and S-421, ABS-gold. *Grille bonde receveur de douche, S-373 et S-241, ABS-Or.*	25	A-10
ø 70/85	**31231**	Grid for shower tray waste outlet, S-373 and S-421, ABS-chrome. *Grille bonde receveur de douche, S-373 et S-241, ABS-Chrome.*	25	A-10
ø 70/85	**31232**	Grid for shower tray waste outlet, S-373 and S-421, ABS-white. *Grille bonde receveur de douche, S-373 et S-241, ABS-Blanc.*	25	A-10
ø 115	**31336**	Grid for shower tray waste outlet, S-373 and S-421, ABS-gold. *Grille bonde receveur de douche, S-373 et S-241, ABS-Or.*	25	A-10
ø 115	**31337**	Grid for shower tray waste outlet, S-373 and S-421, ABS-chrome. *Grille bonde receveur de douche, S-373 et S-241, ABS-Chrome.*	25	A-10
ø 115	**31338**	Grid for shower tray waste outlet, S-373 and S-421, ABS-white. *Grille bonde receveur de douche, S-373 et S-241, ABS-Blanc.*	25	A-10
ø 70	**31224**	Threaded riser adaptor for shower tray waste outlet, S-373 and S-421, ABS-gold. *Adaptateur fileté bonde receveur de douche, S-373 et S-241, ABS-Or.*	25	A-1
ø 70	**31225**	Threaded riser adaptor for shower tray waste outlet, S-373 and S-421, ABS-chrome. *Ad Adaptateur fileté bonde receveur de douche, S-373 et S-241, ABS-Chrome.*	25	A-1
ø 70	**31226**	Threaded riser adaptor for shower tray waste outlet, S-373 and S-421, ABS-white. *Adaptateur fileté bonde receveur de douche, S-373 et S-241, ABS-Blanc.*	25	A-1
ø 85	**31227**	Threaded riser adaptor for shower tray waste outlet, S-373 and S-421, ABS-gold. *Adaptateur fileté bonde receveur de douche, S-373 et S-241, ABS-Or.*	25	A-1
ø 85	**31228**	Threaded riser adaptor for shower tray waste outlet, S-373 and S-421, ABS-chrome. *Adaptateur fileté bonde receveur de douche, S-373 et S-241, ABS-Chrome.*	25	A-1
ø 85	**31229**	Threaded riser adaptor for shower tray waste outlet, S-373 and S-421, ABS-white. *Adaptateur fileté bonde receveur de douche, S-373 et S-241, ABS-Blanc.*	25	A-1
ø 115	**31333**	Threaded riser adaptor for shower tray waste outlet, S-373 and S-421, ABS-gold. *Adaptateur fileté bonde receveur de douche, S-373 et S-241, ABS-Or.*	25	A-1
ø 115	**31334**	Threaded riser adaptor for shower tray waste outlet, S-373 and S-421, ABS-chrome. *Adaptateur fileté bonde receveur de douche, S-373 et S-241, ABS-Chrome.*	25	A-1
ø 115	**31335**	Threaded riser adaptor for shower tray waste outlet, S-373 and S-421, ABS-white. *Adaptateur fileté bonde receveur de douche, S-373 et S-241, ABS-Blanc.*	25	A-1
ø 70	**31235**	Cover for shower tray waste outlet, S-320, S-374 and S-419, ABS-chrome. *Enjoliveur bonde receveur de douche S-320, S-374 et S-419, ABS Chrome.*	10	A-10
ø 70	**31263**	Cover for shower tray waste outlet, S-320, S-374 and S-419, ABS-white. *Enjoliveur bonde receveur de douche S-320, S-374 et S-419, ABS Blanc.*	10	A-10
ø 85	**31236**	Cover for shower tray waste outlet, S-320, S-374 and S-419, ABS-chrome. *Enjoliveur bonde receveur de douche S-320, S-374 et S-419, ABS Chrome.*	10	A-10
ø 85	**31264**	Cover for shower tray waste outlet, S-320, S-374 and S-419, ABS-white. *Enjoliveur bonde receveur de douche S-320, S-374 et S-419, ABS Blanc.*	10	4109
ø 115	**31239**	Cover for shower tray waste outlet, S-320, S-374 and S-419, ABS-chrome. *Enjoliveur bonde receveur de douche S-320, S-374 et S-419, ABS Chrome.*	20	A-1
ø 115	**31265**	Cover for shower tray waste outlet, S-320, S-374 and S-419, ABS-white. *Enjoliveur bonde receveur de douche S-320, S-374 et S-419, ABS Blanc.*	20	A-1
ø 115	**31240**	Cover for shower tray waste outlet, S-320, S-374 and S-419, METAL-Chrome. *Enjoliveur bonde receveur de douche S-320, S-374 et S-419, METAL-Chrome.*	20	A-2

www.jimten.com

		Code	Description / *Description*			€
	ø 70	**31233**	Threaded riser adaptor for shower tray waste outlet, S-374 and S-419. *Adaptateur fileté bonde receveur de douche, S-374 et S-419.*	25	A-1	
	ø 85	**31234**	Threaded riser adaptor for shower tray waste outlet, S-374 and S-419. *Adaptateur fileté bonde receveur de douche, S-374 et S-419.*	25	A-1	
	ø 115	**31241**	Threaded riser adaptor for shower tray waste outlet, S-374, S-419 and S-320. *Adaptateur fileté bonde receveur de douche, S-374 et S-419 et S-320.*	20	A-1	
	ø 35,5	**31191**	Grid for round overflow drain, model S-293. *Grille pour trop-plein rond pour S-293.*	25	4115	
	ø 125	**31295**	Metallic grid for vinyl floor gully, S-443. *Grille métallique pour siphon de sol en vinyle S-443.*	10	A-2	
	ø 125	**31294**	White PVC grid for vinyl floor gully, S-399. *Grille métallique pour siphon de sol en vinyle PVC Blanc S-399.*	10	A-1	
	-	**31221**	Brass plug for automatic bathtub waste outlets (old S.C.O. system). *Bouchon en laiton vidage baignoire automatique. (S.C.O ancien système).*	10	A-10	
	-	**31258**	Brass plug for automatic bathtub waste outlets (new S.C.O. system). *Bouchon en laiton vidage baignoire automatique. (S.C.O ancien système).*	10	A-10	
	ø 70	**31222**	Steel plug for automatic bathtub waste outlets, ø 70. Chrome. *Bouchon en acier vidage baignoire automatique Ø 70. Chrome.*	10	A-10	
	ø 70	**31223**	Steel plug for automatic bathtub waste outlets, ø 70. Gold. *Bouchon en acier vidage baignoire automatique Ø 70. Or*	10	A-10	
	ø 70	**31399**	Steel plug for lavatory waste outlet clic-clac. *Bouchon en acier vidage lavabo clic-clac.*	10	-	
	ø 70	**31400**	Steel plug for bathtub waste outlet clic-clac.. *Bouchon en acier vidage baignoir clic-clac.*	10	-	
	-	**31324**	Elite Series bathtub waste outlet. Chrome finish. *Volant vidage baignoire. Chrome.*	10	A-10	
	-	**31243**	Handler cover for automatic bathtub waste outlet. Gold. *Volant vidage baignoire automatique. Or.*	10	A-1	
	-	**31244**	Handler cover for automatic bathtub waste outlet. Chrome. *Volant vidage baignoire automatique. Chrome.*	10	A-10	
	ø 70	**31109**	Finished overflow cover for bathtub waste outlet. *Cache enjoliveur trop-plein baignoire.*	25	A-10	

www.san-detal.ru

	Code	Description / *Description*			€
	ø 115	**31079**	Round, steel finish cover for floor trap. *Rosette siphon de sol.*	10	A-10	
	ø 145	**31111**	Round, steel finish cover for floor trap. *Rosette siphon de sol..*	10	A-10	
	130x130	**31102**	Square finished steel cover for floor trap. *Rosette siphon de sol carré.*	10	A-10	
	-	**31299**	Rectangular stainless steel cover (for wall concealed S-265 traps). *Enjoliveur rectangulaire acier inoxydable. (Siphon encastré S-265).*	10	A-10	
			SCREWS / *VIS*			
	M6X20	**31218**	Hexagonal head screw. Not drilled. *Vis à tête hexagonale. Sans perçage.*	100	A-10	
	M6X35	**31114**	Stainless steel A2 screw. *Vis acier inoxydable A2.*	100	A-10	
	M6X35	**31118**	Screw for bathtub waste outlet. Gold. *Vis bonde baignoire. Or.*	10	10,7x8,3x11	
	M6X35	**31119**	Screw for bathtub waste outlet. Chrome. *Vis bonde baignoire. Chrome.*	10	10,7x8,3x11	
	M6X35	**31125**	Screw for bathtub waste outlet. White. *Vis bonde baignoire. Blanc.*	10	10,7x8,3x11	
	M6X45	**31113**	Stainless steel A2 screw. *Vis trop-plein baignoire. Or.*	100	4113	
	M6X45	**31120**	Bathtub overflow screw. Gold. *Vis trop-plein baignoire. Or.*	10	10,7x8,3x11	
	M6X45	**31121**	Bathtub overflow screw. Chrome. *Vis trop-plein baignoire. Chrome.*	10	10,7x8,3x11	
	M6X45	**31135**	Bathtub overflow screw. White. *Vis trop-plein baignoire. Blanc.*	10	10,7x8,3x11	
	M6X65	**31112**	Stainless steel A2 screw. *Vis acier inoxydable A2.*	100	A-10	
	M6X65	**31122**	Screw for lavatory and shower tray waste outlet. Gold. *Vis bonde lavabo et plateau de douche. Or.*	10	10,7x8,3x11	
	M6X65	**31123**	Screw for lavatory and shower tray waste outlet. Chrome. *Vis bonde lavabo et plateau de douche. Chrome.*	10	10,7x8,3x11	
	M6X65	**31145**	Screw for lavatory and shower tray waste outlet. White. *Vis bonde lavabo et plateau de douche. Blanc.*	10	10,7x8,3x11	
	M6x100	**31168**	Stainless steel A2 screw. *Vis acier inoxydable A2.*	100	A-10	
	4,2X22	**31097**	Stainless steel screw for floor trap. *Vis acier inoxydable couvercle siphon de sol.*	100	6,7x9,2x12,1	
	4,2X22	**31157**	Screw for steel floor traps cover. Gold. *Vis filetée siphon de sol. Or.*	10	10,7x8,3x11	
	4,2X22	**31158**	Screw for steel floor traps cover. Chrome. *Vis filetée siphon de sol. Chrome.*	10	10,7x8,3x11	
	4,2X22	**31169**	Screw for steel floor traps cover. White. *Vis filetée siphon de sol. Blanc.*	10	10,7x8,3x11	

www.sa-detal.ru

		Code	Description / *Description*			€
	-	**31291**	Basket waste outlet screw for S-435, S-436 and S-437 models. *Vis pour bonde à panier S-435, S-436 et S-437.*	50	4113	
			VARIOUS / *DIVERS*			
		31421	Trap for S-320 outlet. *Siphon pour bonde S-320.*	10	A-10	
		31420	Trap for S-373 and S-374 outlet. *Siphon pour bonde S-373 et S-374.*	10	A-10	
	70x45	**31323**	Elite Series Bathtub set. *Vis à tête hexagonale. Sans perçage.*	10	A-10	
	70x45	**31012**	A-46 - Plug with ring. *A-46 - Ensemble baignoire Série Élite.*	100	A-1	
	70x45	**31179**	A-46 - Plug with 270 mm chain. *A-46 - Bouchon avec chaînette de 270 mm.*	100	A-1	
	70x45	**31180**	A-46 - Plug with 380 mm chain. *A-46 - Bouchon avec chaînette de 380 mm.*	100	A-1	
	63x38	**31203**	A-46 - Plug with ring. *A-46 - Bouchon avec anneau.*	100	A-1	
	63x38	**31204**	A-46 - Plug with 270 mm chain. *A-46 - Bouchon avec chaînette de 270 mm.*	100	A-1	

www.stroydetal.ru

Building & Sanitary

Turkish basin urinal traps - WC pan connectors

Siphons WC turcs - pipes toilettes

www.san-detal.ru

jimten®

Turkish basin urinal traps - WC pan connectors

Siphons WC turcs - manchons toilettes

TURKISH BASIN URINAL TRAPS / *SIPHONS WC TURCS*

S-162

PVC

Code			€
110	**21010**	5	A-12

Vertical outlet with adjustable direction.
Sortie verticale orientable.

S-166

PVC

Code			€
110	**21050**	5	A-4

Vertical outlet with adjustable direction.
Sortie verticale orientable.

S-163

PVC

Code			€
110	**21020**	5	A-4

Horizontal outlet.
Sortie horizontale.

S-172

PVC

Code			€
110	**21060**	5	A-4

Horizontal outlet.
Sortie horizontale.

WC PAN CONNECTORS / *PIPE WC*

S-164

PVC

Code			€
90	**21030**	25	A-12
110	**21040**	25	A-5

Pan connector.
Pipe WC.

S-344

PVC

Code			€
100	**21240**	25	A-13
110	**21250**	25	A-13

Bend pan connector with joint.
Pipe WC coudée avec joint.

S-213

PVC

Code			€
90-25	**21070**	25	A-12
110-16	**21170**	25	A-5

Eccentric pan connector.
Pipe WC excentrée.

S-406

PVC

Code			€
110x50	**21380**	10	A-13

Extendible bended pan connector ø 110, with auxiliary inlets ø 50 and reducer to ø 40 mm.
Pipe coudée extensible Ø 110 avec prises auxiliaires Ø 50 avec réduction à Ø 40 mm.

www.san-detal.ru

For adhesives: For adhesives: "universal" adhesive. / ***Pour coller :*** *utiliser une colle Jimten « universelle ».*

S-327

PVC

Code			€
110x50	**21190**	10	A-13

Extendible bended pan connector with joint and 3 auxiliary inlets Ø 50 and reducer to Ø 40 mm.
Pipe coudée manchon toilettes coudé avec joint et 3 prises auxiliaires Ø 50 et réduction à Ø 40 mm.

A-64

PVC

Code			€
116	**21200**	5	A-11

Vertical lengthener for S-327.
Rallonge verticale pour S-327.

S-328

Code			€
110-45°	**21220**	18	A-12

45° bend pan connector (white PP).
Pipe WC toilettes coudé 45º (PP blanc).

S-310

Code			€
Ø110 - 22°	**21210**	18	-

Pan connector with 22° elbow (PP white).
Pipe WC coudée 22º (PP blanc).

S-311

Code			€
Ø110-90°	**21230**	18	-

Pan connector with 90° elbow (PP white).
Pipe WC coudée 90º (PP blanc).

S-512

Code				€
110	**21410**	10	A-12	
110	**21420***	10	A-12	

Bended pan connector, Dual outlet.
Pipe WC coudé, sortie Dual).
(* With fastening kit / *Avec fixation kit*)

Code			€
-	**31459**	10	-

Fastening kit.
Fixation kit.

A-109

Code			€
110	**21350**	10	A-1

Joint for non-elastic pan connector of 90.
Joint pour pipe WC, toilettes rigides de 90.

S-390

Code			€
110	**21360**	25	A-5

PVC pan connector with multi-joint connector system.
Pipe WC toilettes PVC avec système joints multiples.

S-391

Code			€
110-25	**21370**	25	A-5

Eccentric PVC pan connector with multi-joint connector system.
Pipe WC PVC excentrés avec système multijoints.

www.san-detail.ru

ELASTIC PAN CONNECTOR / *PIPES WC ELASTIQUES*

S-218

FLEXIBLE
FLEXIBLE

	Code			€
90	**21120**	45	A-5	
110	**21090**	45	A-5	

Elastic pan connector.
Pipe WC élastique.

S-219

FLEXIBLE
FLEXIBLE

	Code			€
90-18	**21130**	45	A-5	
110-16	**21110**	45	A-5	

Elastic pan connector for eccentric connections.
Pipe WC élastique excentré.

S-383

FLEXIBLE
FLEXIBLE

	Code			€
110-40	**21270**	36	A-5	

Elastic pan connector for eccentric connections.
Pipe WC élastique excentré.

S-385

FLEXIBLE
FLEXIBLE

	Code			€
110-14°	**21290**	36	A-5	

Bend, elastic pan connector.
Pipe WC élastique coudé.

S-384

FLEXIBLE
FLEXIBLE

	Code			€
110	**21280**	36	A-5	

Long elastic pan connector.
Pipe WC élastique. Long.

S-387

FLEXIBLE
FLEXIBLE

	Code			€
110	**21310**	9	A-5	

Pan connector for difficult to reach connections.
Manchon pour connexions difficiles d'accès.

A-107

FLEXIBLE
FLEXIBLE

	Code			€
90	**21320**	25	A-5	
110	**21330**	25	A-5	

Extension for elastic pan connectors.
Rallonge pour pipes WC élastiques.

A-108

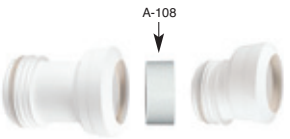

	Code			€
110	**21340**	10	A-1	

Adaptor between pan connectors.
Adaptateur entre pipes.

www.san-metal.ru

S-500

EXTENDABLE
EXTENSIBLE

	Code			€
110	**21400**	20	A-5	

Extendable pan connector, for difficult to reach connections. Máx. 535 mm - Min. 225 mm.
Pipe WC extensible, pour connexions difficiles d'accès.
Max. 535 mm - Min. 225 mm.

REPLACEMENT PARTS / *PIÈCES DE RECHANGE*

	Code			€
ø 90-110	**31117**	10	A-1	
Black pan connector joint. / *Joint pipe WC noir.*				
ø 110	**31245**	10	A-1	
White pan connector joint (for S-328). / *Joint pipe WC blanc (pour S-328).*				
-	**31163**	10	A-2	
Turkish basin trap joint / *Joint siphon WC turcs.*				
-	**31199**	5	A-1	
Joint for bended pan connectors with outlets. / *Joint pipe coudé avec sorties.*				
ø 90-110	**31255**	10	A-1	
White pan connector joint(for S-344). / *Joint pipe WC blanc (pour S-344).*				

www.san-detail.ru

www.san-detal.ru

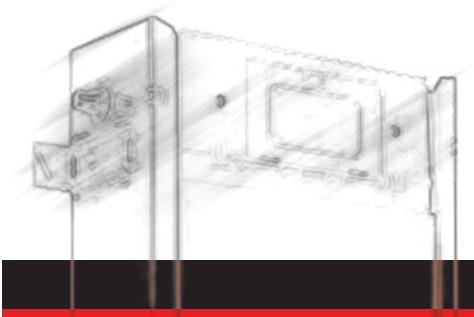

Building & Sanitary

Cisterns - Concealed cisterns systems

Chasses d'eau - Systèmes encastrés

www.san-detal.ru

jimten®

Concealed cisterns
Réservoirs encastrés

◂ Concealed Cisterns with
Frame
Réservoirs avec
Bâti-support

Reinforced ▸
Concealed Cisterns
Réservoirs
Renforcés

◂ Light
Concealed Cisterns
Réservoirs
Légers

www.san-detail.ru

With Frame Cisterns
Réservoirs avec Bâti-support

Systems to be concealed within all kind of walls and light plaster boards
Systèmes encastrables pour tout type de cloison et mur léger.

Operating plates not included. (See pages 124 to 126). Screws for frame to wall fixation not included. (Check ref. 23100 at page 129).

Plaque de commande non inclue (Voir à pages 124 - 126). Vis de fixation du bâti-support au mur non inclues (voir réf. 23100 page. 129)

ECO "Water saving"
Double operating plates systems and concealed cistern water level regulation may allow up to 35.000 litres per year water saving.

ECO "Economie d´eau"
Les systèmes de plaque de commande de double actionnement et le réglage du niveau de remplissage du réservoir permettent économiser jusqu'à 35.000 litres/an.

Quiet
Silencieux

ECO

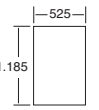

S-995N

	Code			€
525x1.185	**23500**	1	-	

Concealed cistern with frame 1.185 in height, 155-205 mm wall adjustment. Double discharge 9-4.5 l. / 6-3 l or simple (can be stopped).
Réservoir bâti-support hauteur 1.1185, profondeur réglable 155-205mm. Décharge double 9-4 5l / 6-3 l ou simple interrompable.

S-995N

	Code			€
525x985	**23501***	1	-	

Concealed cistern with frame 985 in height, 155-205 mm wall adjustment. Double discharge 9-4.5 l. / 6-3 l or simple (can be stopped).

Réservoir bâti-support hauteur 985 , profondeur régable 155-205 mm. Décharge double 9-4 5l/6-3 l ou simple interrompable.

S-995N

	Code			€
525x820	**23502***	1	-	

Concealed cistern with frame 820 in height, to be installed under windows. 155-205 mm wall adjustment. Double discharge 9-4.5 l. / 6-3 l or simple (can be stopped).

Réservoir bâti-support hauteur 820, pour installation sous les fenêtres. Profondeur réglable 155-205 mm. Décharge double 9-4 5 l / 6-3 l ou simple interrompable.

S-995N

	Code			€
450x1.185	**23503***	1	-	

Concealed cistern special frame for disabled, 155-205 mm wall adjustment. Double discharge 9-4.5 l. / 6-3 l or simple (can be stopped).

Réservoir bâti-support spécial handicapés, profondeur réglable 155-205mm. Décharge double 9-4.5 l/ 6-3 l. ou simple interrompable.

* Width varies depending on wall angle. Width of metallic frame is indicated.

** La largeur varie en fonction de l'angle du mur. La largeur indiquée est celle du bâti-support métallique.*

S-995N

	Code			€
480x1.185	**23504***	1	-	

Concealed cistern with frame for corners, 155-205 mm wall adjustment, 19º minimum angle, 250-735 extensible arm, 560 mm minimum diagonal, 396 mm at a 45º positioned arm.

Double discharge 6-3 l. or simple (can be stopped).

Réservoir bâti-support pour angles, profondeur réglable 155-205 mm, angle 19º minimum, bras extensible 250-735 mm, diagonale minimale 560 mm, a 45º bras de 396mm.

Décharge double 6-3 l ou simple interrompable.

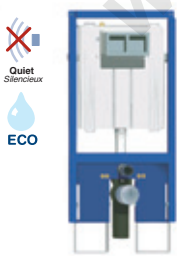

80 mm wall adjustment
Profondeur 80 mm

S-806

	Code			€
596x1.235	**23241***	1	-	

Concealed cistern with frame 1.235 in height, 80 mm wall adjustment. Mechanical cam discharge. Simple or double discharge 9-3 l / 6-3 l (can be stopped), (see model S-801 and S-803 on page 127).

Réservoir bâti-support hauteur 1.235, profondeur 80 mm. Décharge mécanique par came simple ou double interrompable. (voir modèle S-801 et S-803 dans la page 127).

www.san-deta.ru

Reinforced Concealed Cisterns
Réservoirs Renforcés

Concealed systems to be installed inside all kind of walls or before massive walls.
Systèmes encastrés pour installation en cloison de maçonnerie ou devant mur massif.

Operating plate is not included. (See pages 124 to 126).
Plaque de commande non inclue. (Voir à pages 124 - 126).

ECO "Water saving".
Double operating plates systems and concealed cistern water level regulation may allow up to 35.000 litres per year water saving.

ECO "Economie d´eau"
Les systèmes de plaque de commande de double actionnement et le réglage du niveau de remplissage du réservoir permettent d'économiser jusqu'à 35.000 litres/année.

S-982N

	Code			€
405x820	**23402***	1	-	

Reinforced concealed cistern . Frame 820 mm height, 180 mm thickness. Double discharge 9-4.5 l. / 6-3 l or simple (can be stopped).
Réservoir renforcé hauteur 820, profondeur 180 mm. Décharge double ou simple.

80 mm wall adjustment
Profondeur 80 mm

S-805

	Code			€
482x778	**23240***	1	-	

Reinforced concealed cistern height 778, 80 mm wall adjustment. Mechanical cam discharge. Simple or double discharge. Operating plate not included (see model S-801 and S-803 on page 127).
Réservoir renforcé hauteur 778, profondeur 80mm. Décharge mécanique par came simple ou double interrompable. Plaque de commande non inclue (voir modèle S-801 et S-803 dans la page 127).

S-980C

	Code			€
373x1.080	**23400**	1	-	

Reinforced concealed cistern. 1.080 height, 120 mm thickness. Double discharge 6-3 l or simple (can be stopped).
Réservoir renforcé hauteur 1.080, profondeur 120 mm. Décharge double 6-3l ou simple interrompable.

S-980C

	Code			€
405x1.080	**23401***	1	-	

Reinforced concealed cistern. 1.080 height, 150 mm thickness. Double discharge 9-4.5 l / 6-3 l or simple (can be stopped).
Réservoir renforcé hauteur 1.080, profondeur 150mm. Décharge double 9-4 5l/6-3l ou simple interrompable.

A-87

	Code			€
-	**23137**	1	-	

Wall fixation feet for reinforced concealed cisterns (refs: 23400, 23401 and 23402). With U-profile zincated steel. Fixation elements enclosed.
Pieds pour fixation au sol de réservoirs encastrés renforcés (réf. 23400, 23401 et 23402). Avec profil en U en fer zingué. Matériel de fixation inclus.

www.san-detal.ru

*To consult downtime / *Consulter délai de livraison*

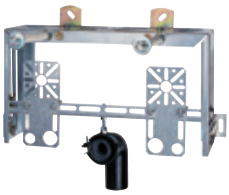

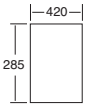

S-958

	Code			€
420x285	**23176***	1	A-24	

Bidet module, 80-140 mm. Wall adjustable, galvanized steel fram, 4 wall fixation points, with M10 screws, 150-300 mm adjustable screws gap, adjustable plates for different water supply pipes. PE Ø56 with Ø56/Ø40 joints and clamp.

Module pour bidet, profondeur réglable 80-140 mm, support en acier galvanisé avec 4 ancrages de fixation au mur, avec vis M10 et séparation entre vis réglable 150-300mm, plaques réglables pour différents tubes de provisionnement d'eau. Collier de prise en charge pour coude de PE Ø56 avec joints Ø56/Ø40.

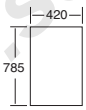

S-959

	Code			€
785x285	**23229***	1	-	

Urinary module, 90 mm thickness, galvanized steel frame with wall fixation. M8 screws for urinary fixation, 2 clamps for fluxometers, universal adjustable, PE Ø56 elbow with Ø56/Ø40 joints and clamp enclosed.

Module pour urinoir suspendu, 90mm profondeur, support en acier galvanisé, avec ancrages de fixation au mur, vis M8 pour fixation de l'urinoir, 2 colliers pour débitmètre, réglage universel, collier pour coude PE Ø56 avec joints Ø56/Ø40.

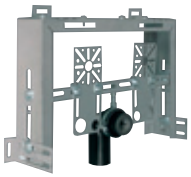

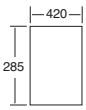

S-957

	Code			€
785x420	**23228***	1	-	

Suspended basin module, 80-140 mm wall adjustment, with galvanized steel, wall fixations, M10 screws for basin fixation 150-300 mm gap adjustable, metal plates for water supply fixation. PE Ø56 elbow with Ø56/Ø40 joints and clamp enclosed.

Module pour lavabo suspendu. Profondeur réglable 80-140mm, support en acier galvanisé, avec ancrages de fixation au mur, vis M10 pour fixation du lavabo, réglable entre 150-300mm, plaques métalliques universelles pour la fixation des tubes de distribution d'eau.

www.san-detail.ro

*To consult downtime / *Consulter délai de livraison*

Operating plates for frame and reinforced concealed cisterns.

Plaque de commande pour réservoirs avec bâti-support et renforcés.

Renewed operating plates range, with attractive design and reduced size, cable operated to command frame and reinforced concealed cisterns flushing mechanisms

Gamme de plaques de commande rénovée avec désign attrayant et taille réduite pour actionnement par cable des mécanismes de réservoirs encastrés avec bâti-support et renforcés.

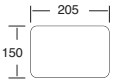

S-703

Color/*Couleur*	Code			€
White *Blanc*	23620	1	-	
Satin chrome *Chrome satiné*	23621	1	-	
Polished chrome *Chrome brillant*	23622	1	-	
Stainless steel. *Acier inox.*	23623	1	-	
Stainless steel/brightness *Acier inox./brillant*	23624	1	-	

Operating plate, cable operated, color coded for full / partial flush.
Stainless steel finishing available.
Plaque de commande, système poussoir par cable. Avec indication décharge grande/petite. Optionnelment in acier inox.

S-701

Color/*Couleur*	Code			€
White *Blanc*	23600*	1	-	
Satin chrome *Chrome satiné*	23601*	1		
Polished chrome. *Chrome brillant*	23602*	1		

Operating plate, cable operated, color coded for full / partial flush.
Plaque de commande système poussoir par cable.
Avec indication décharge grande/petite.

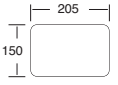

S-704

Color/*Couleur*	Code			€
Stainless steel. *Acier inox.*	23650*	1	-	
Stainless steel/brightness *Acier inox./brillant*	23651*	1	-	

Operating plate, cable operated, full flush.
Plaque de commande, système poussoir par cable. Unique décharge.

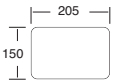

S-706

Color/*Couleur*	Code			€
White *Blanc*	23630	1	-	
Satin chrome *Chrome satiné*	23631	1	-	
Polished chrome. *Chrome brillant*	23632	1	-	

Operating plate, cable operated, color coded for full / partial flush.
Plaque de commande, système poussoir par cable. Avec indication de décharge grande/petite.

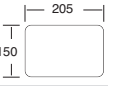

S-702

Color/*Couleur*	Code			€
White *Blanc*	23610	1	-	
Satin chrome *Chrome satiné*	23611	1		
Polished chrome. *Chrome brillant*	23612	1		

Operating plate, cable operated, color coded for full / partial flush.
Plaque de commande, système poussoir par cable. Avec indication de décharge grande/petite.

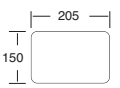

S-707

Color/*Couleur*	Code			€
White *Blanc*	23640*	1	-	
Satin chrome *Chrome satiné*	23641*	1		
Polished chrome. *Chrome brillant*	23642*	1		

Operating plate, cable operated, color coded for full / partial flush.
Plaque de commande, système de poussoir par cable. Avec indication de décharge grande/petite.

www.san-deal.ru

S-719

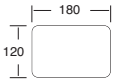

Color/*Couleur*	Code			€
Consult picture Range of finished *Consulter le cadre Gamme de finis*	**23685**	1	-	
	23695	1	-	
	23705	1	-	
	23715	1	-	

Operating plate, cable operated.
Full / partial flush.
Plaque de commande, système poussoir par cable. Décharge grande/petite.

S-720

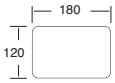

Color/*Couleur*	Code			€
Consult picture Range of finished *Consulter le cadre Gamme de finis*	**23680**	1	-	
	23690	1	-	
	23700	1	-	
	23710	1	-	

Operating plate, cable operated.
Full / partial flush.
Plaque de commande, système poussoir par cable. Décharge grande/petite.

S-721

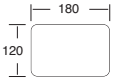

Color/*Couleur*	Code			€
Consult picture Range of finished *Consulter le cadre Gamme de finis*	**23686**	1	-	
	23696	1	-	
	23706	1	-	
	23716	1	-	
	23726	1	-	

Operating plate, cable operated.
Full / partial flush.
Plaque de commande, système poussoir par cable. Décharge grande/petite.

S-723

Color/*Couleur*	Code			€
6 mm - acero inox oro /*aço inox ouro*	**23667**	1	-	
6 mm - acero inox pulido /*aço inox pulido*	**23668**	1	-	
10 mm - acero inox pulido /*aço inox pulido*	**23669**	1	-	

Frame for operating plate.
Cadre pour plaque de commande.

www.san-metal.ru

Range of Colours

Gamme de Couleurs

Operating plate manual operated. S-719, S-720 y S-721 models.
Plaque de commande, système poussoir par cable. Modèles S-719, S-720 y S-721.

	Plate / *Plaque*	Operating buttons / *Boutons d'actionnement*						
	Glass / *Verre*	Glass / *Verre*			Plastic / *Plastique*			
		Natural *Naturel*	White *Blanc*	Black *Noir*	White *Blanc*	Chrome *Chrome*	Satin chrome *Chrome satiné*	Gold *Or*
S-719	Natural / *Naturel*	**23685**			**23695**	**23705**	**23715**	
S-720	White / *Blanc*		**23680**		**23690**	**23700**	**23710**	
S-721	Black / *Noir*			**23686**	**23696**	**23706**	**23716**	**23726**

ELECTRICAL OPERATION AND ACCESSORIES / *ACTIONEMENT ÉLECTRIQUE ET COMPLEMENTS*

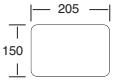

S-705

Color/*Couleur*	Code			€
Stainless steel / Acier inox.	**23660**	1	-	

Infrared operating plate, operating system actioned by UV. Manual operation is also possible. Suitable for reinforced or with frame concealed cisterns. Includes 6V servo. Available 220 V adapter.

Plaque de commande à infrarouges, système poussoir par infrarouges. Permet également l'actionnement manuel. Pour réservoirs encastrés avec bâti-supports et renforcés. Inclut servo-moteur à 6V. Transformateur a 220V optionnel.

DOES NOT INCLUDE ADAPTER
IL NE COMPREND TRANSFORMATEUR

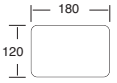

S-722

Color/*Couleur*	Code			€
Consult picture Range of finished *Consulter le cadre Gamme de finis*	**23735**	-	-	
	23730	-	-	
	23736	-	-	

Operating plate, electronical cable operated.
Full / partial flush.

Plaque de commande, système poussoir électronique par cable. Décharge grande/petite.

Gama de acabados

Gama de acabamentos

Operating plate electronic operated. S-722 model.

Plaque de commande, système poussoir électronique par cable. Modèle S-722.

Natural / *Naturel*	**23735**
White / *Blanc*	**23730**
Black / *Noir*	**23736**

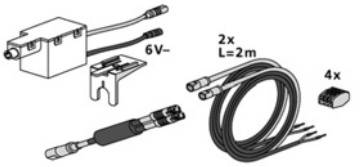

Type	Code			€
Simple *Simple*	**23217**	1	-	
With auxiliary inlet. *Avec prise auxiliaire*	**23218**	1	-	
Radiofrequency enabled *Par radiofréquence*	**23219**	1	-	

Actuator with electrical servo unit. In simple versions (only for infrared operating plate), with auxiliary inlet (it allows an external contactor operation) and radio-frequency commander ref. 23221, not enclosed).

Actuateurs avec servo-moteur électrique. En version simple (uniquement pour plaque de commande à infrarouges), avec prise auxiliaire (permet en plus de l'opération infrarouge, l'opération par poussoir type sonnerie) et radiofréquence (pour son utilisation avec poussoir sans fil réf.23221, non inclus).

Color/*Couleur*	Code			€
Stainless steel / Acier inox.	**23221**	1	-	

Radiofrequency coded commander, can be installed on rounded Ø29-36 mm holders. Range 10 m. Fixation components enclosed.

Poussoir par radiofréquence codifiée, pour installation en barre de maintient circulaires Ø29-36 mm. Rayon d'action 10m. Matériel de fixation inclus.

Color/*Couleur*	Code			€
Stainless steel / Acier inox.	**23220**	1	-	

Adapter for concealed cisterns electrical operated flushing mechanisms, from 220 V AC to 6 V DC.

Transformateur électrique pour mécanismes électrique de décharge de réservoirs encastrés, de 220 V AC à 6 V DC.

FOR URINARY MODULE. / *POUR MODULE URINOIR*

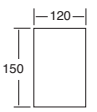

A-91

Color/*Couleur*	Code			€
White *Blanc*	**23152**	1	-	
Satin chrome *Chrome satiné*	**23151**	1	-	

Operating plate for urinary module S-633.
Manual operated.

Plaque de commande pour module urinoir S-633. Actionnement manuel.

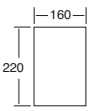

A-92

Color/*Couleur*	Code			€
White *Blanc*	**23155**	1	-	
Satin chrome *Chrome satiné*	**23154**	1	-	

Infrared operating plate. Operating mechanism for urinary module S-633. Infrared operated.

Plaque de commande à infrarouges. Mécanisme d'actionnement pour module urinoir S-633. Actionnement à infrarouges.

www.san-detail.ru

Light concealed cisterns

Réservoirs Légers

Concealed cisterns to be installed within walls.
Systèmes encastrables pour installation en cloison de maçonnerie.

Operating plate not included. (Check models S-801 and S-802).
Plaque de commande non inclue. (voir modèles S-801 et S-802)

ECO "Water saving"
Double operating plates systems and concealed cistern water level regulation may allow up to 35.000 litres per year water saving.

ECO "Economie d´eau "
Les systèmes de plaque de commande à double actionnement et le réglage du niveau de remplissage du réservoir permettent économiser jusqu'à 35.000 litres/an.

Quiet

ECO

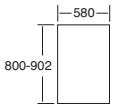

S-800

	Code			€
580x800-902	**23210**	1	-	

Light concealed cisterns to install within walls. 80 mm thickness. Operating system using lifters, simple or double flush.
Réservoir léger pour encastrer sur cloisons. 80m profondeur. Système poussoir mécanique par cames, simple ou double décharge.

OPERATING PLATES FOR LIGHT CONCEALED CISTERNS / *PLAQUES DE COMMANDE POUR RÉSERVOIRS LÉGERS*

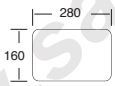

S-801

Color/*Couleur*	Code			€
White *Blanc*	**23211**	1	-	
Satin chrome *Chrome satiné*	**23212**	1		
Polished chrome. *Chrome brillant*	**23213**	1		

2 volume operating plates. Operating system using lifters. Double discharge.
Plaque de commande 2 volumes. Système poussoir d´actionnement para cames. Double décharge.

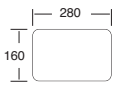

S-802

Color/*Couleur*	Code			€
White *Blanc*	**23214**	1	-	
Satin chrome *Chrome satiné*	**23215**	1		
Polished chrome. *Chrome brillant*	**23216**	1		

1 volume operating plates. Operating system using lifters. Unique flush
Plaque de commande 2 volumes. Système poussoir d'actionnement par cames. Unique décharge

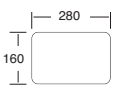

S-803

Color/*Couleur*	Code			€
White *Blanc*	**23231**	1	-	
Satin chrome *Chrome satiné*	**23232**	1	-	
Polished chrome. *Chrome brillant*	**23233**	1	-	

2 volume operating plates. Operating system using lifters. Double discharge.
Plaque de commande 2 volumes. Système poussoir d´actionnement para cames. Double décharge.

www.san-detal.ru

Spare parts and accessories

Accessoires et compléments

Frame modules for sinks, urinals and suspended bidets.

Accessories for wall fixation included.

Module bâti-support pour lavabos, urinoirs et bidets suspendus.

Accessoires et compléments pour ancrage et fixation murale

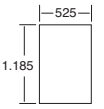

S-609

Height / *Hauteur*	Code			€
1.185 mm	**23147**	1	-	

Sink module. 135 to 200 mm wall adjustment. Frame set with wall fixation elements and sound absorbing screws. 90º elbow (Ø32-40 inlet, Ø40-50 outlet) and fastening screws. For hot and cold piping.

Module lavabo. Epaisseur 135 à 200mm. Bâti-support robuste sur pieds avec fixations murales et passemurs insonorisés. Avec coude d'évacuation (ø entrée 32-40, ø sortie 40-50) et vis de fixation. Pour robinetterie d'eau chaude et froide.

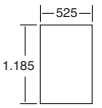

S-633

Height / *Hauteur*	Code			€
1.185 mm	**23186**	1	-	

Urinal module. 135 to 200 mm wall adjustment. Frame set with wall fixation elements and sound-absorbing screws. 90º elbow Ø50 pre-installed and complete connection pipe, with fastening screws and cover plates (Operating button not included, mod. A-91 and A-92, check page 126).

Module urinoir. Epaisseur 135 à 200 mm. Bâti-support robuste sur pieds avec fixations murales et passe-murs insonorisés. Avec coude d'évacuation 90º DN 50 pré-installé et tube de connexion complet, avec vis de fixation et caches enjoliveurs (sans plaque de commande, modèle A-91 et A-92, voir page 126).

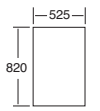

S-611

Height / *Hauteur*	Code			€
820 mm	**23148**	1	-	

Sink module. 135 to 200 mm wall adjustment. Frame set with wall fixation elements and sound absorbing screws. 90º elbow (Ø32-40 inlet, Ø40-50 outlet) and fastening screws. For hot and cold piping. **Specific design for under window installations**.

Module lavabo. Épaisseur 135 à 200mm. Bâti-support robuste sur pieds avec fixation murales et passemurs insonorisés. Avec coude d'évacuation (ø entrée 32-40, ø sortie 40-50) et vis de fixation. Pour robinetterie d'eau chaude et froide. Idéal pour installer sous les fenêtres.

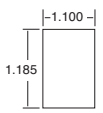

S-613

Height / *Hauteur*	Code			€
1.185 mm	**23149**	1	-	

Double sink module. 135 to 200 mm wall adjustment. Frame set with wall fixation elements and sound absorbing screws. 90º elbow (Ø32-40 inlet, Ø40-50 outlet) and fastening screws. For hot and cold piping

Module double lavabo. Epaisseur 135 à 200 mm. Bâti-support robuste sur pieds avec fixations murales et passemurs insonorisés. Avec coude d'évacuation (ø entrée 32-40, ø sortie 40-50) et vis de fixation. Pour robinetterie d'eau chaude et froide.

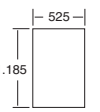

S-614

Height / *Hauteur*	Code			€
1.185 mm	**23157**	1	-	

Sink module. 135 to 200 mm wall adjustment. Frame set with wall fixation elements and sound absorbing screws. 90º elbow (Ø32-40 inlet, Ø40-50 outlet) and fastening screws. For hot and cold piping.

Module bidet. Epaisseur 135 à 200mm. Bâti-support robuste sur pieds avec fixations murales et passemurs insonorisés. Avec coude d'évacuation (ø entrée 32-40, ø sortie 40-50) et vis de fixation.

www.san-metal.ru

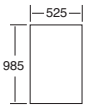

S-615

Height / *Hauteur*	Code			€
985 mm	**23230**	1	-	

Bidet module. 135 to 205 mm wall adjustment.
Frame set with wall fixation elements and sound absorbing screws. 90° elbow (Ø32-40 inlet, Ø40-50 outlet) and fastening screws.
Module bidet. Épaisseur 135 à 205mm.
Bâti-support robuste sur pieds avec fixations murales et passemurs insonorisés. Avec coude d'évacuation (ø entrée 32-40, ø sortie 40-50) et vis de fixation.

S-616

Height / *Hauteur*	Code			€
1.185 mm	**23159**	1	-	

Shower tray – bathtub module. 135 to 200 mm wall thickness adjustable. Frame set with wall fixation elements and sound absorbing screws. Fastening screws included.
Module douche-baignoire. Épaisseur 135 à 200mm. Bâti-support robuste sur pieds avec fixation murales et passemurs insonorisés. Avec vis de fixation.

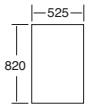

S-622

Height / *Hauteur*	Code			€
820 mm	**23158**	1	-	

Bidet module. 135 to 205 mm wall adjustment. Frame set with wall fixation elements and sound absorbing screws. 90° elbow (Ø32-40 inlet, Ø40-50 outlet) and fastening screws.
Specific design for under window installations.
Module bidet. Épaisseur 135 à 200mm. Bâti-support robuste sur pieds avec fixation murales et passemurs insonorisés. Avec coude d'évacuation (ø entrée 32-40, ø sortie 40-50) et vis de fixation.

	Code			€
-	**23222**	-	A-1	

Sound absorbing foam for suspended WC. Quality RG 70 kg/m², 4 mm thickness. Screw protections included.
Plaque d'isolement acoustique pour WC suspendu. Qualité RG 70kg/m², 4mm d'épaisseur. Inclut revêtement pour vis.

	Code			€
-	**23100**	-	-	

Top fastening set for frame concealed cisterns fixation to walls.
Fixation supérieure de réservoir avec bati-support au mur.

A-96

	Code			€
-	**23164**	1	4115	

Right angle for module to profile fixation.
Equerre droite pour union de modules au profil.

A-97

	Code			€
-	**23165**	1	4115	

Left angle for module to profile fixation.
Equerre gauche pour union de modules au profil.

www.san-detal.ru

A-93

	Code			€
2.000 mm	**23160**	-	-	
5.000 mm	**23161**	-	-	

C – shaped profile.
Profil en C.

A-98

	Code			€
-	**23166**	1	4762	

Module to profile fixation.
Union module-profil.

A-94

	Code			€
-	**23162**	1	4114	

Universal fixation to profile (angle fixations are posible).
Fixation universelle pour profil (permet unions en angles).

A-99

	Code			€
-	**23167**	1	4115	

Angled fixation for profile.
Equerre de fixation pour profil.

A-95

	Code			€
-	**23163**	1	4113	

Special fastening screw.
Vis spéciale de fixation.

A-100

	Code			€
-	**23168**	1	A-2	

90º fixation to module profile.
Union perpendiculaire module profil.

A-101

	Code			€
-	**23169**	1	4109	

Profile reinforcement.
Renfort entre profils.

A-87

	Code			€
-	**23137**	1	-	

Supporting feet for Reinforced sets S-405 and S-982.
Pieds pour support galvanisé S-405 et S-982

www.san-detal.ru

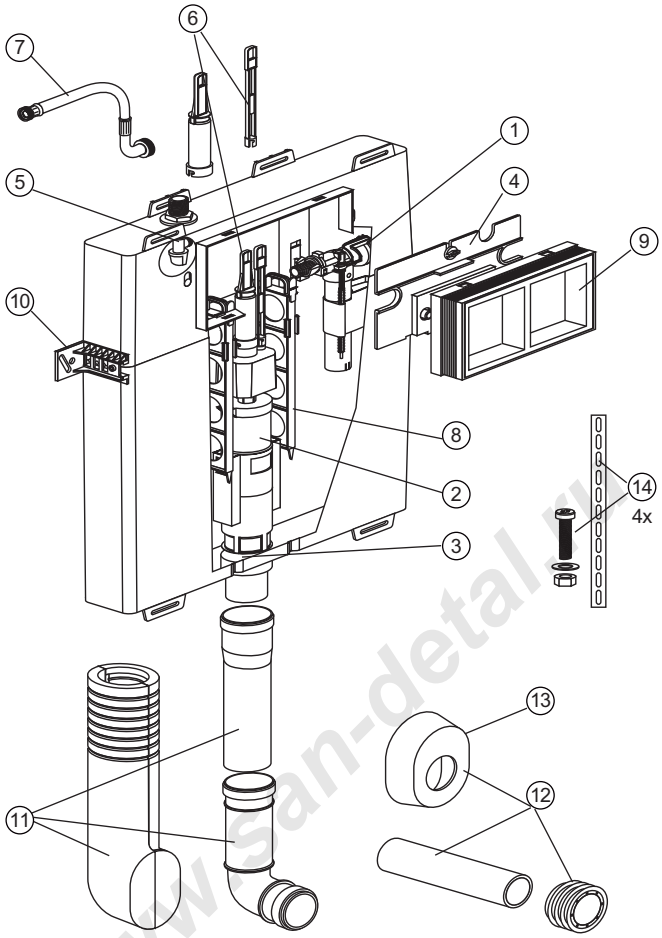

www.san-detal.ru

SPARE PARTS FOR LIGHT CONCEALED CISTERNS

PIÈCES DE RECHANGE POUR RÉSERVOIRS LÉGERS

	Code				€
1	**23300**		1	A-8	
	Float valves. / *Robinet flotteur*				
2	**31354**		1	A-2	
	Flushing mechanism. / *Mécanisme de décharge.*				
3	**31355**		1	-	
	Closing flushing mechanism joint. / *Joint inférieur mécanisme de décharge.*				
4	**31356**		1	A-1	
	Placa actuador con tornillo operación . / *Plaque d'actionnement avec vis opération*				
5	**31357**		1	-	
	Fill in valve (square) 1/2". / *Clé d'alimentation. 1/2".*				
6	**31358**		1	4113	
	Overflow / *Trop-plein.*				
7	**31359**		1	-	
	Hose pipe with joints 3/8". / *Tuyau avec joints 3/8".*				
8	**31360**		1	4762	
	Flushing mechanism fixation. / *Fixation mécanisme décharge.*				

	Code				€
9	**31361**		1	-	
	Fishing protection cover. / *Protecteur pour carrelage.*				
10	**31362**		1	-	
	Wall fixation (2 uds.) / *Support au mur (2 un.)*				
11	**31363**		1	-	
	Waste outlets with protection and riser. / *Coude de décharge avec rallonge et protection.*				
12	**31364**	White / *Blanc*	1	A-2	
	31365	Chrome / *Chrome*	1	A-2	
	Horizontal riser with discharge pipe. / *Rallonge horizontale tube de décharge.*				
13	**31366**	White / *Blanc*	1	-	
	31367	Chrome / *Chrome*	1	-	
	Bulkhead fitting. / *Cache enjoliveur.*				
14	**31368**		1	-	
	Fastening set. / *Ensemble de fixation.*				

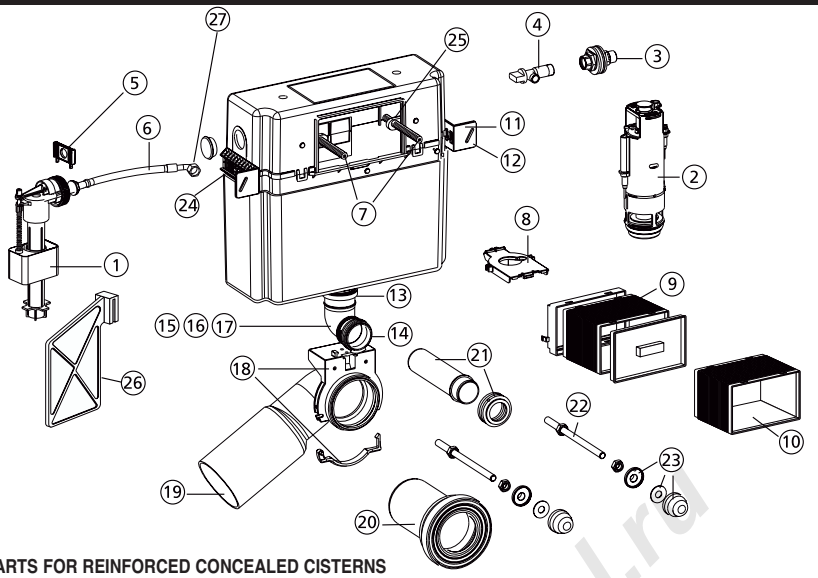

SPARE PARTS FOR REINFORCED CONCEALED CISTERNS

PIÈCES DE RECHANGE POUR RÉSERVOIRS RENFORCÉS

	Code			€
1	23300	1	A-8	
	Float valve. / *Robinet flotteur.*			
2	31369	1	A-1	
	Flushing mechanism. / *Mécanisme de décharge.*			
3	31370	1	-	
	Threaded connection for water supply. / *Connexion taraudée pour tube de distribution d'eau*			
4	31371	1	-	
	Fill-in valve (square) 1/2". / *Clé d'alimentation.) 1/2".*			
5	31372	1	-	
	Float valve support.. / *Support robinet flotteur.*			
6	31373	1	-	
	Hose pipe with joints. 3/8". / *Tube avec joints 3/8".*			
7	31374	1	-	
	Fastening screws for operating plate (2 uds.). / *Vis de fixation plaque (2 un.)*			
8	31375	1	4112	
	Flushing mechanism fixation. / *Bloquage mécanisme de décharge.*			
9	31376	1	-	
	Finishing protection with cover. / *Protecteur pour carrelage avec couvercle*			
10	31377	1	-	
	Finishing protection without cover. / *Protecteur pour carrelage sans couvercle.*			

CONCEALED CISTERNS WITH FRAME

POUR RÉSERVOIRS AVEC BATI-SUPPORT

11	31378	1	-	
	Frame Concealed Cistern fastening set 525 mm (2 uds.) / *Support réservoir à bati-support 525mm (2 un.)*			
12	31379	1	-	
	31378 Frame Concealed Cistern fastening set 450 mm (2 uds.) / *Support réservoir à bati-support 450mm (2 un.)*			

FOR REINFORCED CONCEALED CISTERNS

POUR RÉSERVOIRS RENFORCÉS

11-12	31395	1	-	
	Wall fixation for concealed cisterns(2 uds.) / *Support réservoir au mur (2 un.)*			

	Code			€
13	31380	1	-	
	O-Ring discharge pipe joints (Ø 49x6). / *Joint torique tube de décharge (Ø 49x6).*			
14	31381	1	-	
	Lip joint for discharge pipe (Ø45). / *Joint à lèvres tube de décharge (Ø45).*			
15	31382	1	-	
	Discharge pipe (concealed cistern 1.185 mm). / *Tube de décharge (réservoir 1.185 mm).*			
16	31383	1	-	
	Discharge pipe (concealed cistern 985 mm). / *Tube de décharge (réservoir 985 mm).*			
17	31384	1	-	
	Discharge pipe (concealed cistern 820 mm). / *Tube de décharge (réservoir 820 mm).*			
18	31385	1	-	
	Waste elbow Ø90 mm fixation. / *Fixation coude évacuation Ø 90mm.*			
19	31386	1	-	
	90° elbow DN90/DN100. / *Courbe évacuation 90° DN90/DN100.*			
20	31387	1	A-1	
	Pan conector Ø90 mm. / *Pipe WC Ø 90 mm.*			
21	31388	1	A-10	
	Horizontal raiser for discharge pipe. / *Rallonge horizontale tube de décharge*			
22	31389	1	-	
	M12 Fastening screws for suspended toilets. / *Vis de fixation cuvette suspendue M12*			
23	31390	1	4115	
	Covers for toilet fastening screws. / *Cache vis fixation cuvette.*			
24	31391	1	-	
	Locking pin for concealed cistern supports. / *Broche bloquage support réservoir.*			
25	31392	1	-	
	Operating plate fastening screws. / *Support vis fixation plaque de commande.*			
26	31393	1	-	
	Float valve protection. / *Protecteur robinet flotteur.*			
27	31394	1	-	
	Conical joint for hose pipe (Ø 8x1,5). / *Joint conique pour tube (Ø 8x1,5).*			

www.sanitalrd

Building & Sanitary

Cisterns mechanisms

Mécanismes chasses d'eau

www.sam-detai...

jimten®

FLUSHING MECHANISMS / *MÉCANISMES CHASSE D'EAU*

S-285

Color/*Couleur*	Code			€
Chrome	**23187**	4	A-8	

Easy installation, double volume flushing mechanism (Adaptable to the "Roca" base).
Mécanisme de chasse double volume facile à installer (Adaptable à la base « Roca »).

S-475

Color/*Couleur*	Code			€
Chrome	**23205**	20	A-12	

Double volume flushing mechanism for easy installation (Adaptable to the "Roca" base). Does not include cistern kit (connector with screws).
Mécanisme de chasse double volume facile à installer (Adaptable à la base « Roca ». Kit chasse d'eau (joint avec vis) non livré.

S-296

	Code			€
-	**23110**	25	A-4	

Flushing mechanism without base.
Mécanisme de chasse sans base.

S-413

	Code			€
3/8	**23188**	4	A-9	

Double volume flushing mechanism set, with float valve (S-285 + S-398).
Ensemble mécanisme de chasse double volume + robinet flotteur (S-285 + S-398).

S-294

Color/*Couleur*	Code			€
White / *Blanc*	**23101**	25	A-12	
Chrome	**23102**	25	A-12	

Flushing mechanism with pull button (partial flush).
Mécanisme de chasse avec cordon (déclenchement partiel).

S-295

	Code			€
-	**23107**	25	A-12	

Flushing mechanism (for lever or pull button).
Mécanisme de chasse (pour levier ou cordon).

www.san-metal.ru

FILLING MECHANISMS / *MÉCANISMES DE REMPLISSAGE*

S-398

Code			€
3/8	**23174**	10	A-11

Compact float valve, horizontal inlet (threaded brass).
Robinet flotteur compact alimentation latérale (anneau laiton).

S-460

Code			€
3/8	**23200**	14	A-9

Float valve, horizontal inlet (threaded brass).
Robinet flotteur alimentation latérale (anneau laiton).

S-455

Code			€
3/8	**23196**	14	A-11

Float valve, vertical inlet (threaded PP).
Robinet flotteur alimentation inférieure (anneau PP).

S-450

Code			€
3/8	**23195**	14	A-11

Float valve, vertical inlet (threaded brass).
Robinet flotteur alimentation inférieure (anneau laiton).

S-560

Code			€
3/8	**23300**	10	A-8

Compact float valve, horizontal inlet (threaded brass).
Robinet flotteur compact alimentation latérale (anneau laiton).

www.san-metal.ru

S-560 - Easy assembly sistem / *Système facile de montage.*

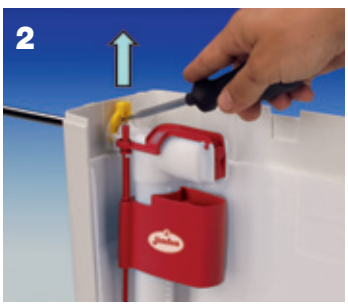

A-52

Color/*Couleur*	Code			€
White / *Blanc*	**23105**	10	A-10	
Chrome	**23106**	10	A-10	
Gold / *Or*	**23115**	10	A-10	

Flush handle (Mod. S-294).
Bouton (Modèle S-294).

A-53

	Code			€
-	**23108**	10	A-10	

Cistern kit (joints and screws).
Kit chasse d'eau (joint avec vis).

	Code			€
-	**23122**	20	A-10	

Float valve stopper joint (for S-297).
Joint d'obturation robinet flotteur Modèle S-297.

-	**23191**	20	4115	

Float valve stopper joint (for S-398).
Joint d'obturation robinet flotteur Modèle S-398.

-	**23201**	20	A-10	

Float valve stopper joint (for S-450, S-455 and S-460).
Joint d'obturation robinet flotteur modèle S-450, S-455 et S-460.

-	**23204**	20	-	

Float valve stopper joint (for S-560).
Joint d'obturation robinet flotteur modèle S-560

	Code			€
-	**23109**	50	A-10	

Mechanism stopping joint (for **S-294** and **S-376**).
*Joint d'obturation mécanisme **S-294** et **S-376**.*

-	**23190**	50	A-10	

Mechanism stopping joint (for **S-285**).
*Joint d'obturation mécanisme **S-285**.*

A-81

PP

	Code			€
ø 32	**21260**	20	A-10	

Accessory for Turkish basin urinal. Diffuser.
Accessoire pour WV turc. Diffuseur

Color/*Couleur*	Code			€
Chrome	**23189**	10	A-10	

Double volume push mechanism, (for S-285).
Bouton mécanisme double volume, S-285.

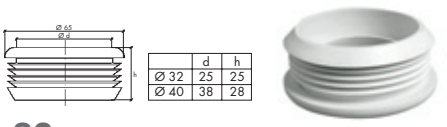

	d	h
Ø 32	25	25
Ø 40	38	28

A-82

	Code			€
ø 65 x 25 For ø 32 tubes / *Pour tuyau de Ø 32*	**23130**	20	A-10	
ø 65 x 38 For ø 40 tubes / *Pour tuyau de Ø 40*	**23131**	20	A-10	

Connector joint from pipe to WC.
Joint de connexion du tuyau au WC.

www.san-detal.ru

HIGH MOUNT CISTERNS / *RÉSERVOIR SUSPENDU*

S-47

	Code			€
1¼"	**23016**	10	A-13	

High mount cistern, flushing valve, float valve, pull lever, 12 liters.

Réservoir suspendu, vanne de déclenchement, robinet flotteur, balancier déclencheur, 12 litres.

S-147

	Code			€
-	**23020**	10	A-13	

High mount cistern, 12 liters.

Réservoir suspendu, 12 litres.

S-165

	Code			€
1¼"	**23050**	10	A-5	

High mount, small cistern, flushing valve, float valve, pull lever, 8 liters.

Petit Réservoir suspendu, vanne de déclenchement, robinet flotteur, balancier déclencheur, 8 litres.

S-171

	Code			€
-	**23060**	16	A-5	

High mount, small cistern, 8 liters.

Petit Réservoir suspendu, 8 litres.

S-149

	Code			€
1¼"	**23040**	25	A-4	

Flush mechanism set, including flushing valve, float valve, chain and lever.

Ensemble mécanisme chasse d'eau comprenant la vanne de déclenchement, le robinet flotteur, le balancier et le cordon.

	Code			€
-	**31028**	50	A-10	

Flat o-ring connector for tank flushing mechanism (S-149).

Joint plat déclenchement chasse d'eau (S-149).

	Code			€
-	**31067**	50	A-10	

Closing joint for flushing mechanism (S-149).

Joint fermeture déclenchement chasse d'eau (S-149).

www.san-detal.ru

www.san-detal.ru

Building & Sanitary

Sanitary macerators

Broyeur Sanitaire

www.san-detal.ru

jimten®

CICLON L

WC inlet and two additional Ø40 mm lateral inlets to connect two sanitary Appliances.
Entrée pour WC et deux branchements latéraux de diam.40mm pour la connexion de deux appareils sanitaires.

Pumps up to 6 m vertical run or 62 m orizontal run.
Impulsion jusqu´à 6 m en vertical ou 62 m en horizontal.

Available in a wide range of colors.
Large gamme de couleurs disponible.

Caset System, allows an easy disassembly and cleaning.
Système cassette, permet un démontage et nettoyage facile.

Reduced size. */ Dimensions réduites.*

Quiet. */ Silencieux.*

Sanitary macerator
Broyeur Sanitaire

T-604

Color/*Couleur*	Code			€
	75001	1	-	
	75003	1	-	
	75004	1	-	
	75005	1	-	
	75006	1	-	
	75007	1	-	

CICLON FIT

WC inlet and an additional Ø40 mm lateral inlets to connect a sanitary appliance.
Entrée pour WC et deux branchement latéraux diam. 40 mm pour la connexion de deux appareil sanitaire.

Pumps up to 5 m vertical run or 52 m horizontal run.
Impulsion jusqu´à 5 m en vertical ou 52 m en horizontal.

Available in a wide range of colors.
Large gamme de couleurs disponible.

Caset System, allows an easy disassembly and cleaning.
Système cassette, permet un démontage et nettoyage facile.

Reduced size. */ Dimensions réduites.*

Quiet. */ Silencieux.*

Sanitary macerator
Broyeur Sanitaire

T-503

Color/*Couleur*	Code			€
	75501	1	-	
	75503	1	-	
	75504	1	-	
	75505	1	-	
	75506	1	-	
	75507	1	-	

www.sanoell.ru

CICLON XS

WC inlet and an additional Ø40 mm lateral inlet to connect a sanitary appliance.
Entrée pour WC et un branchement latéralde diam.40mm pour la connexion d´un appareil sanitaire.

Pumps up to 5 m vertical run or 52 m horizontal run.
Impulsion jusqu´à 5 m en vertical ou 52 m en horizontal.

Available in a wide range of colors.
Large gamme de couleurs disponible.

Caset System, allows an easy disassembly and cleaning.
Système cassette, permet un démontage et nettoyage facile.

Reduced size. / *Dimensions réduites.*

Quiet. / *Silencieux.*

Sanitary macerator
Broyeur Sanitaire

T-502

Color/*Couleur*	Code			€
	75301	1	-	
	75303	1	-	
	75304	1	-	
	75305	1	-	
	75306	1	-	
	75307	1	-	

CICLON LS

Two top Ø40 mm inlets to connect basins or sinks, three lateral Ø40 mm inlets with non-return valve to connect sanitary appliances or house hold appliances. (dish washer, washing machines.

Deux branchements supérieurs de diam.40 pour la connexion de lavabos, éviers, trois branchements latéraux de diam.40 avec clapet anti-retour pour la connexion d´appareils sanitaires ou électroménagers (machine à laver, lave-vaisselle).

Pumps up to 7 m vertical run or 72 m horizontal.
Impulsion jusqu´à 7m en vertical ou 72 m en horizontal.

Caset system, allows and easy disassembly and cleaning.
Système cassette, permet un démontage et nettoyage facile.

Reduced size. / *Dimensions réduites.*

Quiet. / *Silencieux.*

Lifting Station
Station de relevage

EB-705

Color/*Couleur*	Code			€
	75401	1	-	

www.sam-dell.ru

With the new range of Sanitary Macerators Jimten, it is very easy to install a bathroom or kitchen anywhere.

Avec la nouvelle gamme de broyeurs sanitaires JIMTEN il est très facile d´installer une salle de bain ou une cuisine n´importe où.

It allows to install a bathroom with toilet and wash basin.

Permet la création d´une salle de bain avec WC et lavabo.

It allows to create a complete bathroom with toilet, wash basin and shower tray.

Permet la création d´une salle de bain complète avec WC, lavabo et receveur de douche.

It allows to install sinks, wash basins, washing machines or dish washer machines.

Permet l´installation d´éviers, lavabos, machines à laver ou lave vaisselle.

www.sanital.ru

Available in a wide range of colors fully compatible with ceramic colors from the most representative actors in the market.

Large gamme de couleurs disponible et compatible avec les accessoires de bain des marques les plus représentatives du marché.

White | Pergamon | Aguamar

Vison | Manhatan | Creta

Products certified according to the EN 12050 norm by the prestigious German and British institutes.

Produits certifiés conformément à la norme EN 12050 par les plus prestigieux instituts allemands et anglais.

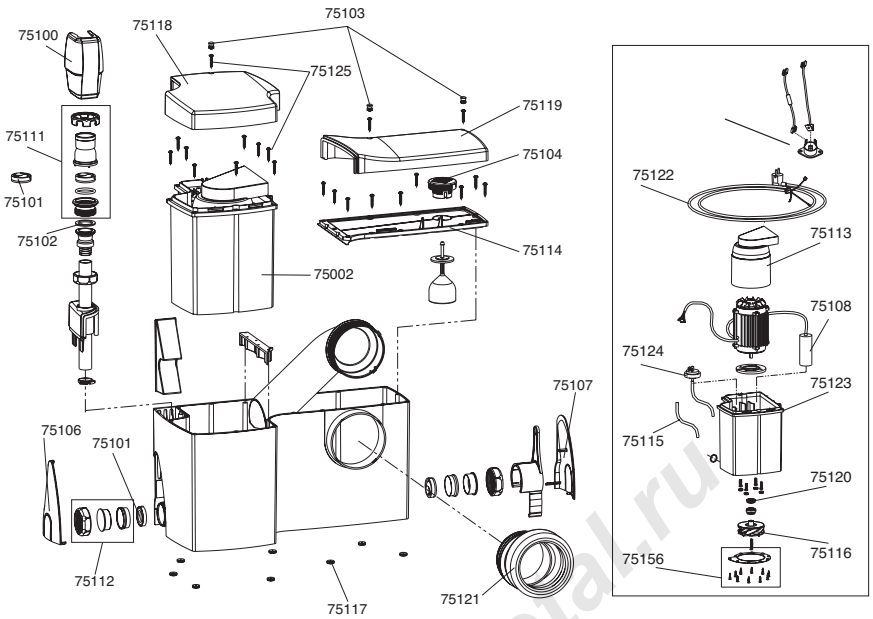

Replacement parts for CICLON L

Pièces de rechange pour

Code			€
75002	-	-	
Cassette set. / *Ensemble cassette.*			
75100	-	-	
Check valve trimming cover. / *Enjoliveur clapet anti-retour.*			
75101	-	-	
Check valve. / *Clapet anti-retour.*			
75102	-	-	
Check valve flat joint. / *Joint plat clapet anti-retour.*			
75103	-	-	
Screw cover. / *Enjoliveur vis.*			
75104	-	-	
Activated carbon cartridge. / *Cartouche charbon actif.*			
75106	-	-	
Left cover side cap. / *Bouchon latéral enjoliveur gauche.*			
75107	-	-	
Right cover side cap. / *Bouchon latéral enjoliveur droit.*			
75108	-	-	
Condenser. / *Condensateur.*			
75111	-	-	
Check valve set. / *Ensemble clapet anti-retour.*			
75112	-	-	
Side catch cap. / *Bouchon fermeture latérale.*			
75113	-	-	
Motor ventilation dome. / *Caisson ventilation moteur.*			
75114	-	-	
Body watertight layer with joint. / *Couvercle étanche corpsavec joint..*			

Code			€
75115	-	-	
Pressure switch pipe. / *Tuyau de pressostat.*			
75116	-	-	
Rotor. / *Rotor.*			
75117	-	-	
Lower body limits set. / *Jeu butées corps inférieur.*			
75118	-	-	
Cassette upper layer. / *Couvercle supérieur cassette.*			
75119	-	-	
Body upper layer. / *Couvercle supérieur corps.*			
75120	-	-	
Ceramic catch. / *Fermeture céramique.*			
75121	-	-	
Toilet sleeve. / *Manchon toilettes.*			
75122	-	-	
Cable with plug. / *Câble avec prise.*			
75123	-	-	
Cassette watertight joint. / *Joint étanchéité cassette.*			
75124	-	-	
Pressure switch with pipe. / *Pressostat avec tuyau.*			
75125	-	-	
External screws / *Vis couvercle extérieur.*			
75128	-	-	
TRIAC kit / *Kit TRIAC.*			
75156	-	-	
Outer blade set. / *Ensemble lame extérieure.*			

www.san-detal.ru

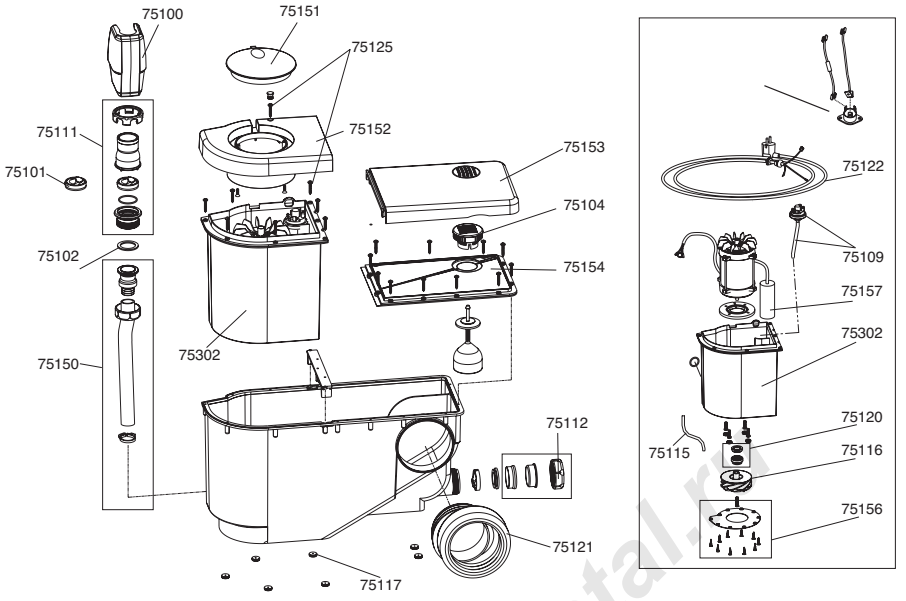

Replacement parts for CICLON XS

Pièces de rechange pour

Code			€
75302	-	-	
Cassette set. / *Ensemble cassette.*			
75100	-	-	
Check valve trimming cover. / *Enjoliveur clapet anti-retour*			
75101	-	-	
Check valve. / *Clapet anti-retour.*			
75102	-	-	
Check valve flat joint. / *Joint plat clapet anti-retour.*			
75104	-	-	
Activated carbon cartridge. / *Cartouche charbon actif.*			
75109	-	-	
Pressure switch with pipe. / *Pressostat avec tuyau.*			
75111	-	-	
Check valve set. / *Ensemble clapet anti-retour.*			
75112	-	-	
Side catch cap. / *Bouchon fermeture latérale.*			
75115	-	-	
Pressure switch pipe. / *Tuyau de pressostat.*			
75116	-	-	
Rotor. / *Rotor.*			
75117	-	-	
Lower body limits set. / *Jeu butées corps inférieur.*			
75120	-	-	
Ceramic catch. / *Fermeture céramique.*			

Code			€
75121	-	-	
Toilet sleeve. / *Manchon toilettes.*			
75122	-	-	
Cable with plug. / *Câble avec prise.*			
75125	-	-	
External screws / *Vis couvercle extérieur.*			
75128	-	-	
TRIAC kit / *Kit TRIAC.*			
75150	-	-	
Impulse pipe. / *Tuyau propulsion.*			
75151	-	-	
Upper trimming cover. / *Enjoliveur supérieur.*			
75152	-	-	
Cassette layer. / *Couvercle cassette.*			
75153	-	-	
Body trimming cover. / *Enjoliveur corps.*			
75154	-	-	
Body watertight set. / *Ensemble étanche corps.*			
75156	-	-	
Outer blade set. / *Ensemble lame extérieure.*			
75157	-	-	
Condenser. / *Condensateur.*			

www.san-detal.ru

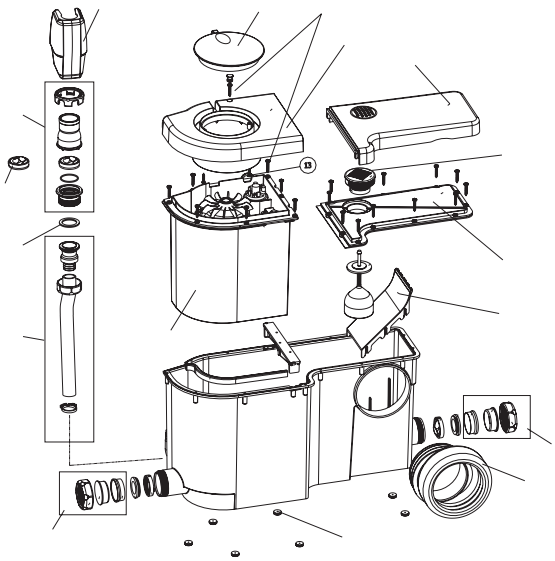

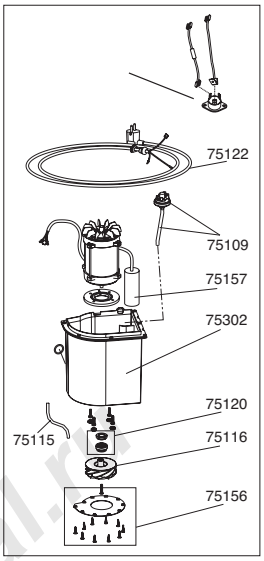

Replacement parts for CICLON FIT

Pièces de rechange pour

Code			€
75100	-	-	
Check valve trimming cover. / *Enjoliveur clapet anti-retour*			
75101	-	-	
Check valve. / *Clapet anti-retour.*			
75102	-	-	
Check valve flat joint. / *Joint plat clapet anti-retour.*			
75104	-	-	
Activated carbon cartridge. / *Cartouche charbon actif.*			
75109	-	-	
Pressure switch with pipe. / *Pressostat avec tuyau.*			
75111	-	-	
Check valve set. / *Ensemble clapet anti-retour.*			
75112	-	-	
Side catch cap. / *Bouchon fermeture latérale.*			
75115	-	-	
Pressure switch pipe. / *Tuyau de pressostat.*			
75116	-	-	
Rotor. / *Rotor.*			
75117	-	-	
Lower body limits set. / *Jeu butées corps inférieur.*			
75120	-	-	
Ceramic catch. / *Fermeture céramique.*			
75121	-	-	
Toilet sleeve. / *Manchon toilettes.*			
75122	-	-	
Cable with plug. / *Câble avec prise.*			

Code			€
75125	-	-	
External screws / *Vis couvercle extérieur.*			
75128	-	-	
TRIAC kit / *Kit TRIAC.*			
75150	-	-	
Impulse pipe. / *Tuyau propulsion.*			
75151	-	-	
Upper trimming cover. / *Enjoliveur supérieur.*			
75152	-	-	
Cassette layer. / *Couvercle cassette.*			
75154	-	-	
Body watertight set. / *Ensemble étanche corps.*			
75156	-	-	
Outer blade set. / *Ensemble lame extérieure.*			
75157	-	-	
Condenser. / *Condensateur.*			
75164	-	-	
Body deflector. / *Déflecteur corps.*			
75165	-	-	
Body upper layer. / *Couvercle supérieur corps.*			
75166	-	-	
Body watertight layer with joint. / *Couvercle étanche corpsavec joint.*			
75302	-	-	
Cassette set. / *Ensemble cassette.*			

www.san-detal.ru

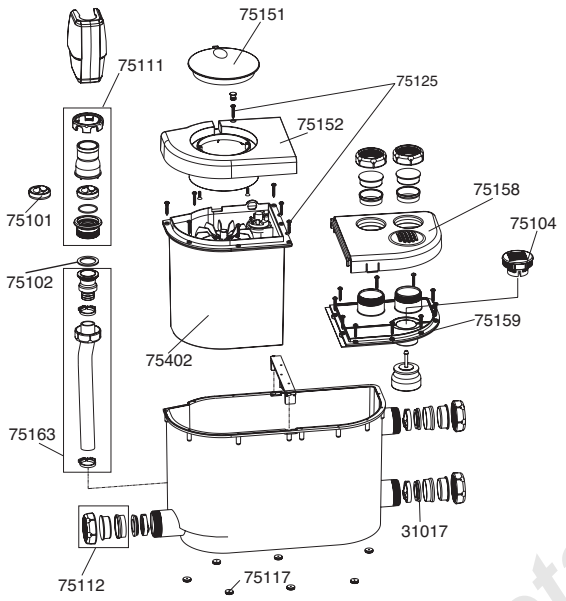

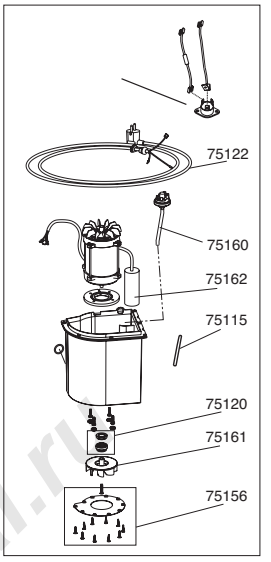

Replacement parts for CICLON LS

Pièces de rechange pour

Code			€
31017	-	-	
Reduced joint 1 1/2 x 32. / *Joint réduit 1 1/2 x 32.*			
75101	-	-	
Check valve. / *Clapet anti-retour.*			
75102	-	-	
Check valve flat joint. / *Joint plat clapet anti-retour.*			
75104	-	-	
Activated carbon cartridge. / *Cartouche charbon actif.*			
75111	-	-	
Check valve set. / *Ensemble clapet anti-retour.*			
75112	-	-	
Side catch cap. / *Bouchon fermeture latérale.*			
75115	-	-	
Pressure switch pipe. / *Tuyau de pressostat.*			
75117	-	-	
Lower body limits set. / *Jeu butées corps inférieur.*			
75120	-	-	
Ceramic catch. / *Fermeture céramique.*			
75122	-	-	
Cable with plug. / *Câble avec prise.*			
75125	-	-	
External screws. / *Vis couvercle extérieur.*			

Code			€
75128	-	-	
TRIAC kit. / *Kit TRIAC.*			
75151	-	-	
Upper trimming cover. / *Enjoliveur supérieur.*			
75152	-	-	
Cassette layer. / *Couvercle cassette.*			
75156	-	-	
Outer blade set. / *Ensemble lame extérieure.*			
75158	-	-	
Deposit cover. / *Cache réservoir*			
75159	-	-	
Watertight layer. / *Couvercle étanchéité.*			
75160	-	-	
Pressure switch. / *Pressostat.*			
75161	-	-	
Rotor. / *Rotor.*			
75162	-	-	
Condensor. / *Condensateur.*			
75163	-	-	
Complete impulse pipe. / *Tuyau propulsion complet.*			
75402	-	-	
Cassette set. / *Ensemble cassette.*			

www.san-detal.ru

Building & Sanitary

PVC Adhesives

Colles pour PVC

www.coldetal.ru

PVC Adhesives
Colles pour PVC

Building & Sanitary

	Code		€/Unit/*Unité*
Tube/*Tube* 125 ml	**35001**	96	
Can/*Pot* 250 ml	**35008**	36	
Can/*Pot* 500 ml	**35002**	24	
Can/*Pot* 1.000 ml	**35003**	12	

Universal adhesive.
Colle universelle.

	Code		€/Unit/*Unité*
Tube/*Tube* 125 ml	**35004**	96	
Can/*Pot* 500 ml	**35005**	24	
Can/*Pot* 1.000 ml	**35006**	12	

Extra strength adhesive.
Colle extra forte.

	Code		€/Unit/*Unité*
Can/*Pot* 500 ml	**35007**	24	

Cleaner.
Nettoyant.

www.san-detal.ru

Recommendations for parts from the Jimten Line / *Recommandations pour les pièces de la Gamme Jimten*

		Universal *UNIVERSEL*	**Extra Strength** *EXTRA FORT*	**Cleaner** *NETTOYANT*
Drains / *Vidage* **(PVC)**	**01**	✖	✖	✖
Ground Accessories / *Accessoires sol*	**06**	✖	✖	✖
Large-Scale Drains / *Grande évacuation*	**07**	ø larger than / *Supérieur à* 200m	ø smaller than / *Inférieur à* 2( )mm	✖
Traps / *Vannes* **PVC**	**03**	Pressure / *PRESSION* <8 ba	✖	✖
Gutters / *Gouttières*	**15**	✖	✖	✖
CPVC	UTILISER UNE COLLE SPÉCIALE POUR SYSTÈME HTA-CPVC			

Building & Sanitary

Floor Accessories

Floor drains and gullies / Channels and grids for privaie use

Accessoires de sol

Avaloirs et siphons de sol / Grilles et caniveaux pour usage privé

www.san-detal.ru

jimten®

Floor drains and gullies
Avaloirs et siphons de sol

Building & Sanitary

PP

S-54

Ø Outlet / *Sortie*	Grid / *Grille*	Code			€
1 1/2"/40	105x105 Stainless Steel Ac. inox.	**24018**	25	A-9	

Siphoning drain, vertical outlet, stainless steel grid.
siphon de sol, sortie verticale, grille acier inoxydable.

PVC

S-150

Ø Outlet / *Sortie*	Grid / *Grille*	Code			€
40/50	105x105 Stainless Steel Acier inox.	**08100**	25	A-4	
75/90	170x170 PP	**08110**	10	A-5	

Extendible siphoning drain, female vertical outlet to glue.
siphon de sol extensible, sortie verticale, femelle á coller.

PVC

S-192

Ø Outlet / *Sortie*	Grid / *Grille*	Code			€
50/40	105x105 Stainless Steel Acier inox.	**24048**	25	A-9	
50/40	105x105 PVC	**24058**	25	A-9	

Siphoning drain, female vertical outlet, to glue.
Siphon de sol, sortie verticale, femelle à coller.

PVC

S-191

Ø Outlet / *Sortie*	Grid / *Grille*	Code			€
50/40	105x105 Stainless Steel Acier inox.	**24028**	25	A-9	
50/40	105x105 PVC	**24038**	25	A-9	

Siphoning drain, female vertical outlet, to glue.
Siphon de sol, sortie horizontale, femelle à coller.

Bodys / *Corps*:
ø 110 = male PVC
ø 90 = male PP
Ø 110, with PVC solvent socket outlet
Ø 110 avec sortie de PVC à coller

S-132

Ø Outlet / *Sortie*	Grid / *Grille*	Code			€
90	190x190	**08120**		10 A-15	
110	210x210	**08080** Salida Encolar		10 A-14	

Extendible siphoning gully, vertical. With 110-bar grid, reinforced PP.
siphon de sol extensible verticale 110 grilles en PP renforcées.

Bodys / *Corps*:
ø 110 = male PVC
ø 90 = male PP

S-133

Ø Outlet / *Sortie*	Grid / *Grille*	Code			€
90	190x190	**08130**		8 A-15	
110	210x210	**08090** Salida Encolar		8 A-14	

Extendible siphoning gully, horizontal. With 110-bar grid, reinforced PP.
Siphon de terrasse siphoïde extensible horizontale. 110 grilles en PP renforcées.

S-192

Ø Outlet / *Sortie*	Grid / *Grille*	Code			€
40/50	105x105 Stainless Steel Ac. inox.	**24078**	25	-	

Floor gully male vertical outlet (can be glued).
Siphon de sol sortie verticale, mâle, á coller.

S-191

Ø Outlet / *Sortie*	Grid / *Grille*	Code			€
40	105x105 Stainless Steel Ac. inox.	**24029**	25	-	
50	105x105 Stainless Steel Ac. inox.	**24068**	25	-	

Floor gully male horizontal outlet (can be glued).
Siphon de sol sortie horizontale, mâle, à coller.

Grates made with material resistant to ultraviolet radiation. / *Grilles fabriquées avec matériau stabilisé contre les radiations ultraviolettes.*

For adhesives: For adhesives: "universal" adhesive. / ***Pour coller*** **:** *Usar cola Jimten "universal"*.

www.sanitalia.it

Building & Sanitary

S-516

Ø Salida/*Saída*	Code	Acabado / *Acabamento*			€
Ø 110	**24210**	Ac. Inox	25	-	

Floor gully for rain down pipes Ø 110, to be installed at ground level. 98 x 98 mm grid. PP injection moulded body. Multi-joint system. Removable trap. Suitable for terraces.
Siphon de sol encastrable au tube de descente d´eaux pluviales de Ø 110 mm positionnés au ras du sol. Grille de 98x 98 mm. Corps en PP. Système multi-joint. Siphon extractible.Spécial pour terrasse.

PVC

S-168

Ø Outlet / *Sortie*	Grid / *Grille*	Code			€
110	210x210	**08150**	8	A-14	

Extendible siphoning gully, horizontal male outlet for adhesive, raised grid with PP.
Siphon de terrasse extensible, horizontal mâle à coller , grille haute en PP.

PVC

S-246

Ø Outlet / *Sortie*	Grid / *Grille*	Colour *Couleur*	Code			€
75	150x150	PVC	**24070**	20	A-4	
75	150x150	PVC	**24071**	20	A-4	
110	300x300	PVC	**24110**	10	A-15	
125	300x300	PVC	**24120**	10	A-15	

Siphoning gully, vertical male outlet for adhesive, PVC grid.
Siphon de sol, sortie verticale mâle à coller, grille PVC.

PVC

S-370

Ø Outlet / *Sortie*	Grid / *Grille*	Colour *Couleur*	Code			€
110	250x250	PVC	**24150**	10	A-13	
110	250x250	PVC	**24151**	10	A-13	

Siphoning gully, horizontal male outlet for adhesive.
Siphon de sol, sortie horizontale mâle à coller.

PVC

S-167

Ø Outlet / *Sortie*	Grid / *Grille*	Code			€
110	210x210	**08140**	8	A-14	

Extendible siphoning gully, vertical male outlet for adhesive, raised grid with PP.
Siphon de terrasse siphoïde extensible verticale mâle à coller, grille haute en PP.

PVC

Grid made with PP
Grille en PP

S-248

Ø Outlet / *Sortie*	Grid / *Grille*	Code			€
110	300x300	**08380**	2	A-12	
125	300x300	**08390**	2	A-12	

Adjustable siphoning gully, horizontal male outlet for adhesive.
Siphon de terrasse siphoïde extensible, sortie horizontale mâle à coller.

PVC

Grid made with PP
Grille en PP

S-247

Ø Outlet / *Sortie*	Grid / *Grille*	Code			€
110	300x300	**08290**	4	A-13	
125	300x300	**08300**	4	A-13	

Siphoning gully, vertical male outlet for adhesive.
Siphon de terrasse siphoïde extensible, sortie verticale mâle à coller.

Grates made with material resistant to ultraviolet radiation. / *Grilles fabriquées avec matériau stabilisé contre les radiations ultraviolettes.*

For adhesives: For adhesives: "universal" adhesive. / ***Pour coller*** **:** *Usar cola Jimten "universal".*

www.san-detal.ru

PVC

Grid made with PP
Grille en PP

S-258

Ø Outlet / *Sortie*	Grid / *Grille*	Code			€
90	200x200	**08340**	6	A-5	
90	250x250	**08260**	8	A-14	
110	200x200	**08350**	6	A-13	
110	250x250	**08270**	8	A-14	
110	300x300	**08360**	2	A-5	
125	300x300	**08370**	2	A-5	

PVC siphoning gully, vertical male outlet for adhesive, with raised grid.
Siphon de terrasse siphoïde en PVC, sortie verticale mâle à coller avec grille haute.

PVC

Grid made with PP
Grille en PP

S-388

Ø Outlet / *Sortie*	Grid / *Grille*	Code			€
90	200x200	**08400**	6	A-5	
110	200x200	**08410**	6	A-13	
110	250x250	**08420**	4	A-13	
110	300x300	**08430**	2	A-5	
125	300x300	**08440**	2	A-5	

Adjustable siphoning gully, horizontal male outlet for adhesive, with raised grid.
Siphon de terrasse siphoïde extensible, sortie horizontale mâle à coller, avec grille haute.

PVC

S-257

Ø Outlet / *Sortie*	Grid / *Grille*	Code			€
90	250X250	**24130**	8	A-13	
110	250X250	**24140**	8	A-13	

PVC Siphoning gully, vertical male outlet for adhesive, with raised grid.
Siphon de sol PVC, sortie verticale mâle à coller, avec grille haute.

A-136

	Code			€
1,5 x 1,5 m	**22087**	1	A-11	
1,5 x 2 m	**22274**	1	A-11	

PVC fabric, waterproofed.
Film d'étanchéité en PVC.

www.san-ok.ru

RAINWATER GULLIES (NON-SIPHONING) / *SIPHONS DE SOL EAUX DE PLUIE (NON SIPHOÏDES)*

PVC

Grid made with PP
Grille en PP

S-317

Ø Outlet / *Sortie*	Grid / *Grille*	Code			€
90	190X190	**08310**	10	A-15	
110	210X210	**08320**	10	A-14	

"Rainwater" gully, non-siphoning, extendible, vertical male outlet for adhesive .
Siphons de terrasse « pluvial » non siphoïde, extensible, sortie verticale mâle à coller, avec grille haute.

PVC

Grid made with PP
Grille en PP

S-318

Ø Outlet / *Sortie*	Grid / *Grille*	Code			€
110	210x210	**08330**	10	A-14	

"Rainwater" gully, non-siphoning, adjustable, vertical male outlet for adhesive, raised grids.
Siphons de terrasse « pluvial » non siphoïde, extensible, sortie verticale mâle à coller, avec grille haute.

Grates made with material resistant to ultraviolet radiation. / *Grilles fabriquées avec matériau stabilisé contre les radiations ultraviolettes.*

For adhesives: For adhesives: "universal" adhesive. / ***Pour coller*** **:** *Usar cola Jimten "universal"*.

ACCESSORIES AND REPLACEMENT PARTS / *ACCESOIRES ET PIECES DE RECHANGE*

		Code			€
1	-	**31238**	50	A-1	

Drain bell, for models S-54, S-191 and S-192.
Cloche siphon de sol, pour modèles S-54, S-191 et S-192.

	Finishing *Finition*	Code			€
2	Stainless Steel *Acier inoxydable*	**31214** A	50	A-10	

Stainless Steel drain collection grate, for models S-54, S-150, S-191, S-192, S-381, S-430 y S-530.
Grille en acier inoxydable de siphon de sol, pour modèles S-54, S-150, S-191, S-192, S-381, S-430 et S-530.

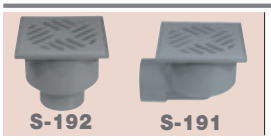

		Code			€
1	-	**31182**	25	A-2	

PVC grating (for S-191 and S-192).
Grille PVC (pour S-191 et S-192).

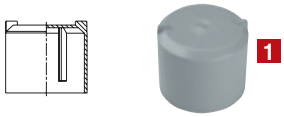

		Code			€
1	Ø 40/50	**31259**	50	A-8	
	Ø 75/90	**31330**	50	A-4	

Drain bell for models S-150 and S-381.
Cloche siphon de sol, pour modèles S-150 et S-381.

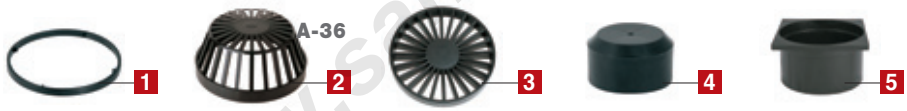

		Code			€
1	-	**31331**	5	A-10	

Watertight fabric pressing O-ring for floor gullies S-150 (08110), S-430 and S-530.
Joints presseurs pour siphon de terrasse S-150 (08110), S-430 et S-530

		Code			€
1	-	**31517**	5	A-10	

Clamping ring for floor gullies S-132 and S-133, Ø90.
Bride de serrage pour siphons de sol S-132 et S-133, Ø90.

		Code			€
1	-	**31518**	5	A-10	

Clamping ring for floor gullies S-132, S-133, S-167 and S-168, Ø110.
Bride de serrage pour siphons de sol S-132, S-133, S-167 et S-168, Ø110.

A-36

		Ref.			€
2	197øx90 mm	**22820**	10	A-2	

Raised gully grid, extendible, 110mm (for Ref.: 08140, 08150 and 08330).
Grille haute siphon de terrasse extensible de 110 mm (pour réf.: 08140, 08150 et 08330).

		Code			€
3	190X190-ø183	**31085**	10	A-2	

PP grid for ref: 08120, 08130 and 08310.
Grille PP siphon de terrasse pour réf. 08120, 08130 et 08310.

		Code			€
3	210X210-ø195	**31086**	10	A-2	

PP grid for ref: 08080, 08090 and 08320.
Grille PP siphon de terrasse pour réf. 08080, 08090 et 08320.

		Code			€
3	170X170-ø163	**31181**	10	A-1	

PP grid for ref: 08110.
PP gully grid for Ref. 08110.

		Code			€
4	90	**31328**	5	A-2	
	110	**31329**	5	A-2	

Bell for floor gullies S-231, S-133, S-167 and S-168.
Cloche pour siphon de sol S-132, S-133, S-167 et S-168.

		Code			€
5	170X170	**31308**	5	A-11	
	190X190	**31306**	5	A-11	
	210X210	**31307**	5	A-9	

Extendible rim for siphoning gullies S-150, S-132, S-133, S-167, S-168, S-317 and S-318.
Réhausse siphon de terrasse S-150, S-133 et S-167, S-168, S-317 et S-318.

Grates made with material resistant to ultraviolet radiation. / *Grilles fabriquées avec matériau stabilisé contre les radiations ultraviolettes.*

www.sanjet.ru

CALDERETAS Y SUMIDEROS AUTOLIMPIANTES / *CAIXA E SUMIDOURO AUTOLIMPANTES*

Self Cleaning Great flow rate

Self-Cleaning system with great flow rate power.

Système autonettoyant avec grand débit d´écoulement.

Up to 3 times more

JIMTEN floor gullies have been designed to increase their flow rate thanks to their smooth, without right angles and hydrodynamic internal part.

Les siphons de sol JIMTEN ont été conçus pour augmenter leur débit d´écoulement grâce a leur partie intérieure hydro dynamiquement lisse et sans angles droits.

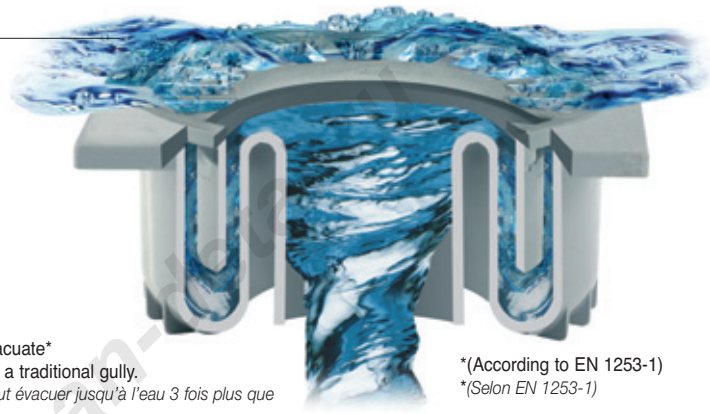

JIMTEN floor gullies can evacuate* up to 3 times the capacity of a traditional gully.

Les siphons de sol JIMTEN peut évacuer jusqu'à l'eau 3 fois plus que d'un évier classique.

*(According to EN 1253-1)

**(Selon EN 1253-1)*

Easy Access

Accès facile

With a quarter turn using a flat end screw.

Seul un quart de tour à l'aide d'un embout plat utile.

Gran versatilidad

Grande versatilité

Interior shaped male outlet makes possible to get up to 4 versions.

L´embouchure intérieure permet de disposer de 4 versions.

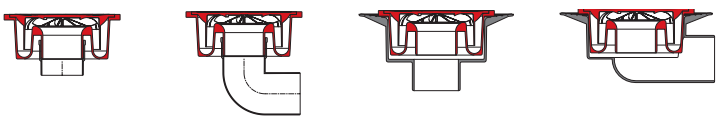

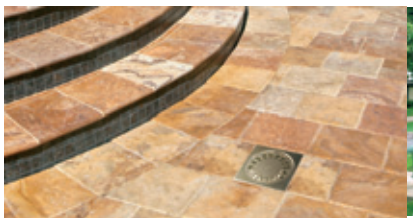

www.san-

SELF CLEANING FLOOR GULLIES / *BOUCHES DE DRAINAGE ET PUISARDS AUTONETTOYANTS*

SELFCLEANING
AUTONETTOYANT

S-246

PVC

Ø Outlet / *Sortie*	Grid / *Grille*	Colour / *Couleur*	Code			€
50	150x150	PVC	**24060**	20	A-4	
50	150x150	PVC	**24061**	20	A-4	
75	200x200	PVC	**24100**	15	A-12	
75	200x200	PVC	**24101**	15	A-12	
90	250x250	PVC	**24080**	10	A-12	
90	250x250	PVC	**24081**	10	A-12	
110	250x250	PVC	**24090**	10	A-12	
110	250x250	PVC	**24091**	10	A-12	

Floor gully, with trap, vertical male outlet for adhesive, PVC grid.
Siphon de sol, sortie verticale mâle à coller, grille PVC.

SELFCLEANING
AUTONETTOYANT

S-248

PVC

Ø Outlet / *Sortie*	Grid / *Grille*	Colour / *Couleur*	Code			€
75	150x150	PVC	**08212**	10	A-4	
75	150x150	PVC	**08211**	10	A-4	
75	150x150	PP	**08210**	10	A-4	
90	200x200	PVC	**08222**	10	A-13	
90	200x200	PVC	**08221**	10	A-13	
90	200x200	PP	**08220**	10	A-13	
110	200x200	PVC	**08282**	10	A-13	
110	200x200	PVC	**08281**	10	A-13	
110	200x200	PP	**08280**	10	A-13	
110	250x250	PVC	**08232**	5	A-5	
110	250x250	PVC	**08231**	5	A-5	
110	250x250	PP	**08230**	5	A-5	

Extensible Floor gully, with trap, horizontal male outlet for adhesive, PVC grid.
Siphon de terrasse siphoïde extensible, sortie horizontale mâle à coller.

SELFCLEANING
AUTONETTOYANT

Stainless Steel
Acier inox.

S-246

PVC

Ø Outlet / *Sortie*	Grid / *Grille*	Colour / *Couleur*	Code			€
50	150x150	Stainless Steel Acier inoxydable	**24170**	2	A-1	
75	200x200	Stainless Steel Acier inoxydable	**24180**	2	A-2	
90	250x250	Stainless Steel Acier inoxydable	**24190**	2	A-8	
110	250x250	Stainless Steel Acier inoxydable	**24200**	2	A-8	

Floor gully, with trap, vertical male outlet for adhesive, stainless steel grid and frame.
Siphon de terrasse, sortie verticale mâle, à coller, grille et cadre en acier inox.

SELFCLEANING
AUTONETTOYANT

S-247

PVC

Ø Outlet / *Sortie*	Grid / *Grille*	Colour / *Couleur*	Code			€
75	150x150	PVC	**08182**	10	A-4	
75	150x150	PVC	**08181**	10	A-4	
75	150x150	PP	**08180**	10	A-4	
90	200x200	PVC	**08192**	10	A-5	
90	200x200	PVC	**08191**	10	A-5	
90	200x200	PP	**08190**	10	A-5	
90	250x250	PVC	**08242**	6	A-12	
90	250x250	PVC	**08241**	6	A-12	
90	250x250	PP	**08240**	6	A-12	
110	200x200	PVC	**08202**	6	A-4	
110	200x200	PVC	**08201**	6	A-4	
110	200x200	PP	**08200**	6	A-4	
110	250x250	PVC	**08252**	5	A-4	
110	250x250	PVC	**08251**	5	A-4	
110	250x250	PP	**08250**	5	A-4	

Extensible Floor gully, with trap, vertical male outlet for adhesive, PVC grid.
Siphon de terrasse siphoïde extensible, sortie verticale mâle à coller.

SELFCLEANING
AUTONETTOYANT

Stainless Steel
Acier inox.

S-247

PVC

Ø Outlet / *Sortie*	Grid / *Grille*	Colour / *Couleur*	Code			€
75	150x150	Stainless Steel Acier inoxydable	**08183**	2	A-2	
90	200x200	Stainless Steel Acier inoxydable	**08193**	2	A-8	
110	200x200	Stainless Steel Acier inoxydable	**08203**	2	A-8	
110	250x250	Stainless Steel Acier inoxydable	**08253**	2	A-9	

Extensible Floor gully, with trap, verticalmale outlet for adhesive, stainless steel grid and frame.
Siphon de terrasse extensible, sortie verticale mâle, à coller grille et cadre en acier inox.

SELFCLEANING
AUTONETTOYANT

Stainless Steel
Acier inox.

S-248

PVC

Ø Outlet / *Sortie*	Grid / *Grille*	Colour / *Couleur*	Code			€
75	150x150	Stainless Steel Acier inoxydable	**08213**	2	A-2	
90	200x200	Stainless Steel Acier inoxydable	**08223**	2	A-8	
110	200x200	Stainless Steel Acier inoxydable	**08283**	2	A-9	
110	250x250	Stainless Steel Acier inoxydable	**08233**	2	A-9	

Extensible Floor gully, with trap, horizontal male outlet for adhesive, stainless steel grid and frame.
Siphon de terrasse extensible, sortie horizontale mâle, à coller Grille et cadre en acier inox.

Grates made with material resistant to ultraviolet radiation. / *Grilles fabriquées avec matériau stabilisé contre les radiations ultraviolettes.*

www.sanitra.it

ACCESSORIES AND REPLACEMENT PARTS FOR SELFCLEANING / *ACCESOIRES ET PIECES DE RECHANGE POUR AUTONETTOYANT*

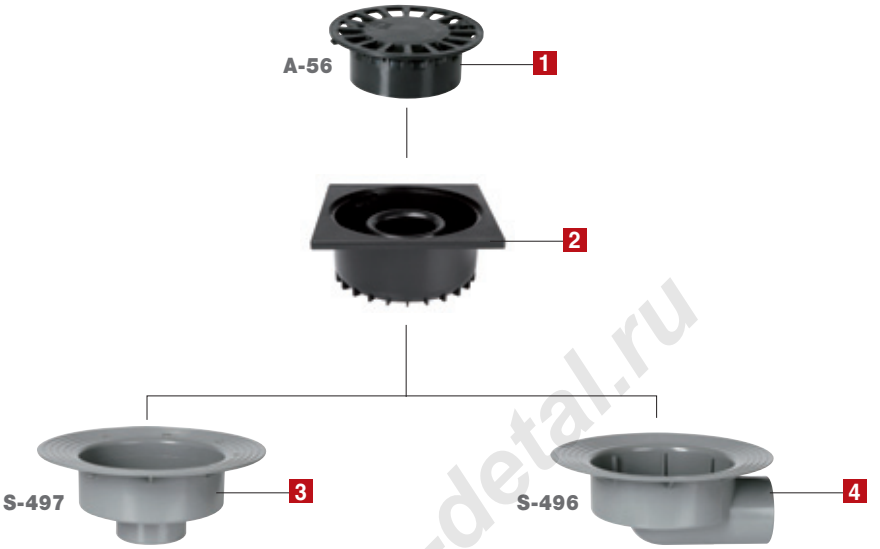

A-56

		Colour / *Couleur*	Code			€
1	150 X 150-ø135	PVC	**31342**	5	A-1	
	200 X 200-ø176	PVC	**31343**	5	A-2	
	250 X 250-ø225	PVC	**31344**	5	A-8	
	150 X 150-ø135	PVC	**31345**	5	A-1	
	200 X 200-ø176	PVC	**31346**	5	A-2	
	250 X 250-ø225	PVC	**31347**	5	A-8	
	150 X 150-ø135	PP	**31348**	5	A-1	
	200 X 200-ø176	PP	**31349**	5	A-2	
	250 X 250-ø225	PP	**31350**	5	A-8	

Flat grid for S-246, S-247 and S-248.
Grille plate pur S-246, S-247 et S-248.

		Colour / *Couleur*	Code			€
2	150 X 150-ø135	PVC	**31475**	5	A-2	
	200 X 200-ø176	PVC	**31476**	5	A-2	
	250 X 250-ø225	PVC	**31477**	5	A-2	
	150 X 150-ø135	PVC	**31489**	5	A-2	
	200 X 200-ø176	PVC	**31490**	5	A-2	
	250 X 250-ø225	PVC	**31491**	5	A-2	
	150 X 150-ø135	PP	**31472**	5	A-2	
	200 X 200-ø176	PP	**31473**	5	A-2	
	250 X 250-ø225	PP	**31474**	5	A-2	

Extendible rim for siphoning gullies.
Réhausse siphon de terrasse.

S-497

		Code			€
3	Ø75 150x150	**08500**	6	A-8	
	Ø90 200x200	**08510**	6	A-4	
	Ø110 200x200	**08530**	6	A-4	
	Ø110 250x250	**08540**	6	-	
	Ø125 300x300	**08550**	6	-	

Body for vertical floor gully for use with watertight fabric. Models S-246 and S-247 self-cleaning.
Corps siphon de terrasse, sortie verticale pour film d'étanchéité. Pour les modèles S-246 et S-247 autonettoyants.

S-496

		Code			€
4	Ø75 150x150	**08450**	6	A-8	
	Ø90 200x200	**08460**	6	A-4	
	Ø110 200x200	**08480**	6	A-4	
	Ø110 250x250	**08490**	6	A12	

Body for horizontal floor gully for use with watertight fabric. Models S-246 and S-247 self-cleaning.
Corps siphon de terrasse, sortie horizontale pour film d'étanchéité. Pour les modèles S-246 et S-248 autonettoyants.

Grates made with material resistant to ultraviolet radiation. / *Grilles fabriquées avec matériau stabilisé contre les radiations ultraviolettes.*

www.san-detal.ru

ACCESSORIES AND REPLACEMENT PARTS FOR NOT SELFCLEANING / *ACCESOIRES ET PIECES DE RECHANGE POUR NON AUTONETTOYANT*

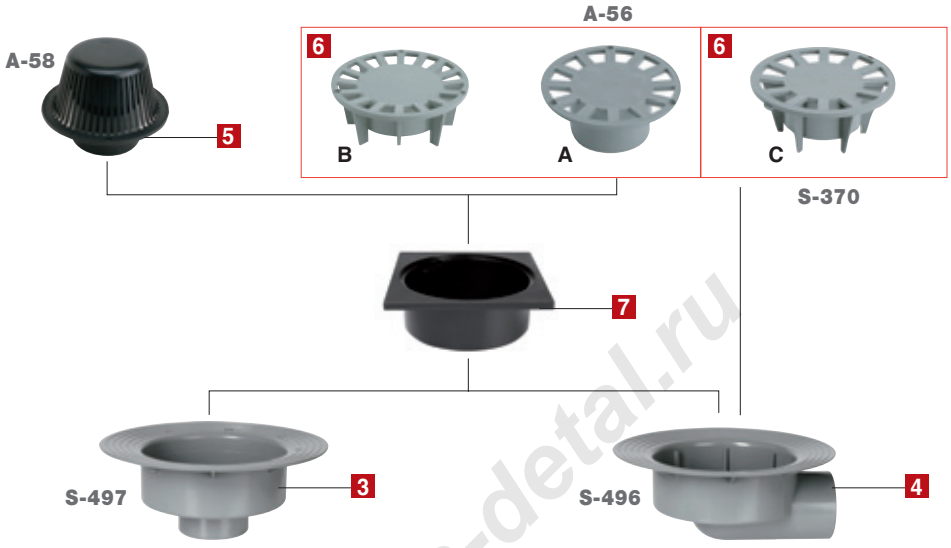

Model preceding 2008 / *Modèle antérieur à 2008*

		Code			€
7	150X150	**31272**	5	A-2	
	200X200	**31273**	5	A-11	
	250X250	**31274**	5	A-9	
	300X300	**31275**	5	A-4	

Extendible rim for siphoning gullies S-247, S-248, S-258 and S-388.
Réhausse siphon de terrasse S-247, S-248 et S-388.

A-58

		Code			€
5	200x200-ø175	**31247**	5	A-8	
	250x250-ø220	**31198**	5	A-9	
	300x300-ø250	**31248**	5	A-4	

Raised PP grid for S-258 and S-388.
Grille haute en PP pour S-258 et S-388.

250X250-ø230	**31194**	5	A-9	

Raised PVC grid for S-257.
Grille haute en PVC pour S-257.

A-56

		Colour / *Couleur*	Code			€
6	**A** 150X150-ø134	PVC	**31184**	5	A-1	
	B 200X200-ø180	PVC	**31185**	5	A-2	
	B 250X250-ø226	PVC	**31186**	5	A-8	
	B 300X300-ø260	PVC	**31213**	5	A-9	

Flat PVC grid for S-246.
Grille plate en PVC pour S-246.

A 150X150-ø134	PVC	**31313**	5	A-1
B 200X200-ø180	PVC	**31314**	5	A-2
B 250X250-ø226	PVC	**31315**	5	A-8

Flat PVC grid for S-246. Terra cotta colour.
Grille plate en PVC pour S-246. Couleur terre.

A 150X150-ø132	PP	**31195**	5	A-1
B 200X200-ø177	PP	**31196**	5	A-11
B 250X250-ø222	PP	**31197**	5	A-8
B 300X300-ø260	PP	**31246**	5	A-9

Flat PP grid for S-247 and S-248.
Grille plate en PP pour S-247 et S-248.

C 250X250-ø225	PVC	**31207**	5	A-8

Flat PVC grid for S-370.
Grille plate en PVC pour S-370.

C 250X250-ø225	PVC	**31253**	5	A-8

Flat PVC grid for S-370. Terra cotta colour.
Grille plate en PVC pour S-370. Couleur terre.

Grates made with material resistant to ultraviolet radiation. / *Grilles fabriquées avec matériau stabilisé contre les radiations ultraviolettes.*

www.san-detal.ru

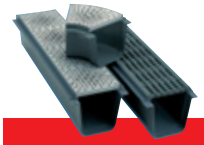

Channels and grids for home use
Grilles et caniveaux

Building & Sanitary

PRIVATE USE CHANNELS / *CANIVEAUX À USAGE PRIVÉ*

GRIDS A-15 / *GRILLES A-15:*

Uses:
Sidewalks, traffic areas for light vehicles, parking lots...

APPLICATIONS :
Zones susceptibles d'être utilisées exclusivement par piétons et des cyclistes (charge de control 15 Km).

PEDESTRIAN GRIDS / *GRILLES PIÉTONNE:*

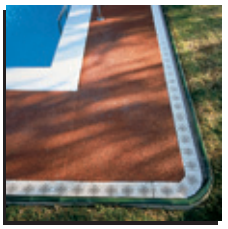

Uses
Walkways, garden areas, pools, garages, parking lots…

APPLICATIONS :
Zone de promenades, jardins, installations sportives, douches comunes...

Available in clear or white gray.
Disponible en gris clair ou blanc

Jimten Channels and Grids comply with the requirements for load resistance and water tightness from the EN 1433 norm demanded for the CE marc.

Les grilles et caniveaux JIMTEN remplissent les exigences d'étanchéité et résistance à la charge de la norme UNE-EN 1433 requisent par la marque CE.

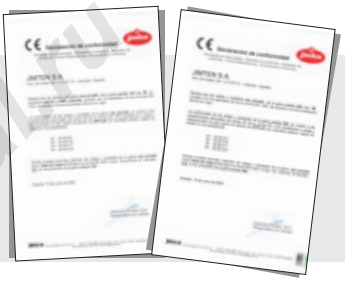

130 WIDE SERIES / *GAMME LARGEUR 130*

Stainless Steel
Acier inox.

S-238

Code		Colour / Couleur			€
500	**29129** **P**	Stainless Steel Acier inoxydable	20	A-16	
500	**29144** **P ***	Stainless Steel Acier inoxydable	20	A-16	

Stainless steel grid with PVC frame (500 long x 130 wide x 25 high).
* With screws, inquire about delivery time.
Grille acier inox. avec cadre PVC (500 long x130 large x 25 haut).
** Avec vis filetée, consulter les délais de livraison.*

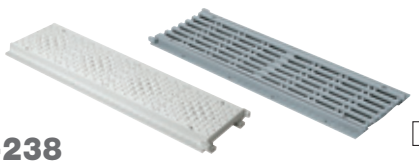

PVC

S-238

Code		Colour / Couleur			€
500	**29001** **P**	○	20	A-16	
500	**29025** **P**	○	20	A-16	
500	**29002** **A-15**	●	20	A-16	

Grid with rim. (500 long x 130 wide x 25 high).
Grille avec cadre (500 long x 130 large x 25 haut).

PVC

S-241

Code		Colour / Couleur			€
500	**29005** **P**	○	8	A-13	
500	**29026** **P**	○	8	A-13	
500	**29006** **A-15**	●	8	A-13	

Channel with grid. (500 long x 130 wide x 127 high).
Caniveau avec grille (500 long x 130 large x 127 haut).

PVC

S-259

Code		Colour / Couleur			€
500	**29013**	●	10	A-5	
500	**29029**	○	10	A-5	

Channel without grid. (500 long x 130 wide x 127 high).
Caniveau sans grille (500 long x 130 large x 127 haut).

Grates made with material resistant to ultraviolet radiation. / *Grilles fabriquées avec matériau stabilisé contre les radiations ultraviolettes.*

www.san-detal.ru

Stainless Steel
Acier inox.

S-260

	Code		Colour / Couleur			€
500	**29136**	**P**	Stainless Steel / Acier inoxydable	10	4126	
500	**29145**	**P***	Stainless Steel / Acier inoxydable	10	4126	

Stainless steel grid (500 long x 130 wide x 25 high).
* With screws, inquire about delivery time.
Grille acier inox. (500 long x 130 large x 15 haut).
** Avec vis filetée, consulter les délais de livraison.*

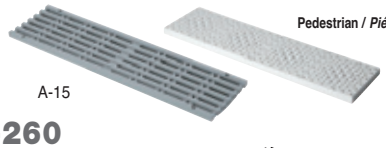

Pedestrian / *Piétonne*

A-15

PVC

S-260

	Code		Colour / Couleur			€
500	**29014**	**P**		10	A-4	
500	**29030**	**P**		10	A-4	
500	**29051**	**P**		10	A-4	
500	**29015**	**A-15**		10	A-4	

Grids. (500 long x 130 wide x 15 high).
Grilles (500 long x 130 large x 15 haut).

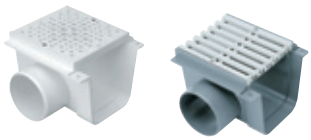

PVC

S-243

	Code		Colour / Couleur			€
150 with outlet / avec sortie ø 90 M.	**29009**	**P**		10	A-4	
	29028	**P**		10	A-4	
	29010	**A-15**		10	A-4	

Channel side outlet with grid. (150 long x 130 wide x 127 high).
Caniveau avec grille (150 long x 130 large x 127 haut).

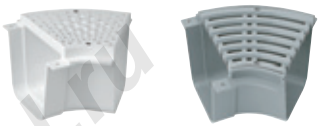

PVC

S-242

Angulo	Code		Colour / Couleur			€
45°	**29007**	**P**		10	A-9	
45°	**29027**	**P**		10	A-9	
45°	**29008**	**A-15**		10	A-9	

Channel angle with grid. (45°).
Angle Caniveau avec grille (45°).

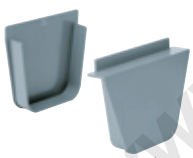

PVC

S-244

	Code	Colour / Couleur			€
-	**29011**		10	A-2	

Cap set for channel.
Ensemble bouchon pour Caniveau.

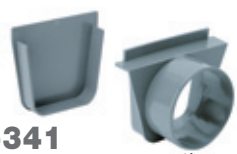

PVC

S-245/S-341

Modelo	Ø Salida/Saída	Code		Colour / Couleur			€
S-245	Ø 110 M	**29012**	Cap/Outlet / bouchon/Sortie		10	A-8	
S-341	Ø 110 M	**29040**	Outlet/Outle / Sortie/Sortie		10	A-9	

Cap set / Outlet for gutter.
Ensemble bouchon / sortie pour Caniveau.

Size Measurement: Length including the adhesive part of 20mm x total width / *Mesure : longueur comprenant la partie à coller de 20 mm x largeur totale.*

Grates made with material resistant to ultraviolet radiation. / *Grilles fabriquées avec matériau stabilisé contre les radiations ultraviolettes.*

For adhesives: For adhesives: "universal" adhesive. / ***Pour coller :*** *une colle Jimten « universelle ».*

www.san-metal.ru

REDUCED HEIGHT CHANNEL 64mm / *CANIVEAU HAUTEUR RÉDUITE. 64 mm*

130

S-322

Stainless Steel
Acier inox.

	Code		Colour / Couleur			€
500	**29130**	**P**	Stainless Steel / Acier inoxydable	10	A-16	
500	**29142**	**P***	Stainless Steel / Acier inoxydable	10	A-16	

PVC channel with stainless steel grid (500 long x 130 wide x 64 high).
* With screws, inquire about delivery time.
Caniveau PVC avec grille acier inox. (500 long x 130 large x 64 haut).
** Avec vis filetée, consulter les délais de livraison.*

S-322

PVC

	Code		Colour / Couleur			€
500	**29035**	**P**		10	A-16	
500	**29048**	**P**		10	A-16	
500	**29052**	**P**		10	A-16	
500	**29042**	**A-15**		10	A-16	

Channel with grid. (500 long x 130 wide x 64 high).
Caniveau avec grille (500 long x 130 large x 64 haut).

S-453

PVC

Angle	Code		Colour / Couleur			€
45°	**29072**	**P**		5	A-10	
45°	**29073**	**P**		5	A-10	
45°	**29074**	**P**		5	A-10	
45°	**29075**	**A-15**		5	A-10	

Curved grid, 130 wide.
Grille courbée, largeur 130.

S-499

Ø 50 M

PVC

	Code		Colour / Couleur			€
500	**29139**	**P**		5	A-16	
500	**29140**	**P**		5	A-16	
500	**29141**	**P**		5	A-16	

PVC channel without grid with vertical Ø50 male outlet. Pre-cut vertical Outlet (500 long x 130 wide x 64 high).
Caniveau sans grille, sortie diam.50 M (500 long x 130 large x 64 haut).

S-498

Ø 50 M

Stainless Steel
Acier inox.

	Code		Colour / Couleur			€
500	**29131**	**P**	Stainless Steel / Acier inoxydable	5	A-16	
500	**29143**	**P***	Stainless Steel / Acier inoxydable	5	A-16	

PVC channel with stainless steel grid and vertical Ø50 male outlet. Pre-cut vertical Outlet (500 long x 130 wide x 64 high).
* With screws, inquire about delivery time.
Caniveau PVC avec grille acier inox et sortie verticale diam 50 M
(500 long x 130 large x 64 haut). Sortie verticale avec marquage pour découpe.
** Avec vis filetée, consulter les délais de livraison.*

S-498

Ø 50 M

PVC

	Code		Colour / Couleur			€
500	**29132**	**P**		5	A-16	
500	**29133**	**P**		5	A-16	
500	**29134**	**P**		5	A-16	
500	**29135**	**A-15**		5	A-16	

PVC channel and grid with vertical Ø50 male outlet. Pre-cut vertical Outlet (500 long x 130 wide x 64 high).
Caniveau PVC avec grille et sortie verticale diam 50 M
(500 long x 130 large x 64 haut). Sortie verticale avec marquage pour découpe.

S-456

PVC

	Code		Colour / Couleur			€
150	**29078**	**P**		5	A-10	
150	**29079**	**P**		5	A-10	
150	**29080**	**P**		5	A-10	
150	**29081**	**A-15**		5	A-10	

Short grid, (150 long x 130 wide).
Grille courte (150 long x 130 large).

S-324

PVC

	Code	Colour / Couleur			€
500	**29037**		10	A-16	
500	**29056**		10	A-16	
500	**29055**		10	A-16	

Channel without grid 500 long x 130 wide x 64 high).
Caniveau sans grille (500 long x 130 large x 64 haut).

Grates made with material resistant to ultraviolet radiation. / *Grilles fabriquées avec matériau stabilisé contre les radiations ultraviolettes.*

www.san-stal.ro

For adhesives: For adhesives: "universal" adhesive. / ***Pour coller*** **:** *une colle Jimten « universelle ».*

S-339

Stainless Steel
Acier inox.

Ø Outlet / *Sortie*	Code		Colour / *Couleur*			€
Inferior / *Inférieur* : M Ø 50	**29158**	**P***	Stainless Steel Acier inoxydable	10	A-9	
Horizontal / *Latérales* : M Ø 40	**29159**	**P**	Stainless Steel Acier inoxydable	10	A-9	

PVC channel with stainless steel grids and outlets (150 long x 130 wide x 64 high) (dye-cast cap/outlet). * With screws, inquire about delivery time.
Caniveau PVC avec grille acier inox et sorties (150 long x 130 large x 64 haut).
** Avec vis filetée, consulter les délais de livraison.*

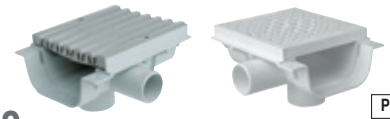

PVC

S-339

	Code		Colour / *Couleur*			€
150	**29039**	**P**		10	A-9	
Inferior / *Inférieur* : M Ø 50	**29050**	**P**		10	A-9	
Horizontal / *Latérales* : M Ø 40	**29054**	**P**		10	A-9	
	29044	**A-15**		10	A-9	

Channel with grids and outlets (150 long x 130 wide x 64 high) (dye-cast cap/outlet).
Caniveau avec grille et sorties (150 long x 130 large x 64 haut).

PVC

S-323

Ø Outlet / *Sortie*	Code	Colour / *Couleur*			€
ø 40 M.	**29036**		20	A-2	

Channel cap/outlet (dye-cast cap/outlet).
Bouchon / sortie pour Caniveau (bouchon / sortie prépercée).

Stainless Steel
Acier inox.

S-456

	Code		Colour / *Couleur*			€
150	**29160**	**P**	Stainless Steel Acier inoxydable	5	A-10	
150	**29161**	**P***	Stainless Steel Acier inoxydable	5	A-10	

Stainless steel grid (150 long x 130 wide x 25 high).
* With screws, inquire about delivery time.
Grille acier inox. (150 long x 130 large x 15 haut).
** Avec vis filetée, consulter les délais de livraison.*

PVC

S-338

	Code		Colour / *Couleur*			€
45°	**29038**	**P**		10	A-8	
45°	**29049**	**P**		10	A-8	
45°	**29053**	**P**		10	A-8	
45°	**29043**	**A-15**		10	A-8	

Channel angle with grid.
Angle Caniveau avec grille.

SPARE PARTS / *PIECES DE RECHANGE*

	Code			€
Width 130	**31190**	100	4114	
Width 200	**31189**	100	A-10	

Threaded screw for channel grids.
Vis filetée, pour grilles de caniveaux.

200 WIDE SERIES / *GAMME LARGEUR 200*

200

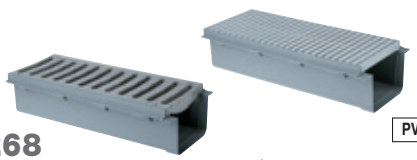

PVC

S-268

	Code		Colour / *Couleur*			€
500	**29018**	**P**		5	A-13	
500	**29019**	**A-15**		5	A-13	

Channel with grid (500 long x 200 wide x 130 high).
Caniveau avec grille (500 long x 200 large x 130 haut).

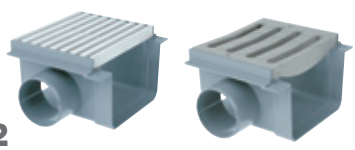

PVC

S-302

	Code		Colour / *Couleur*			€
170 with Outlet / *avec sortie* ø 90 M.	**29033**	**P**		5	A-9	
	29034	**A-15**		5	A-9	

170 with outlet ø 90 M.. (170 long x 200 wide x 130 high).
Caniveau avec grille et sortie. (170 long x 200 large x 130 haut).

Grates made with material resistant to ultraviolet radiation. / *Grilles fabriquées avec matériau stabilisé contre les radiations ultraviolettes.*

For adhesives: For adhesives: "universal" adhesive. / ***Pour coller*** **:** *une colle Jimten « universelle ».*

www.san-tehl.ru

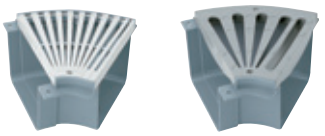

S-301

PVC

Angle	Code		Colour / Couleur			€
45°	29031	P	○	5	A-9	
45°	29032	A-15	●	5	A-9	

Channel angle with grid. (45°).
Angle Caniveau avec grille (45°).

Pedestrian / *Piétonne*

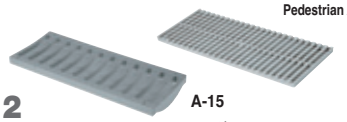

S-272

A-15

PVC

	Code		Colour / Couleur			€
500	29023	P	○	5	A-12	
500	29024	A-15	●	5	A-12	

Grids (500 long x 200 wide).
Grilles (500 long x 200 large).

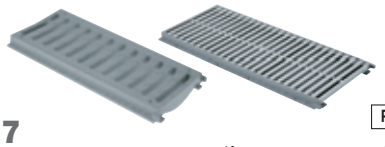

S-267

PVC

	Code		Colour / Couleur			€
500	29016	P	○	5	A-12	
500	29017	A-15	●	5	A-12	

Grid with rim (500 long x 200 wide x 130 high).
Grille avec cadre (500 long x 200 large x 20 haut).

S-454

PVC

Angle	Code		Colour / Couleur			€
45°	29076	P	○	5	A-2	
45°	29077	A-15	●	5	A-2	

Curved grid, 200 wide.
Grille courbée, largeur 200.

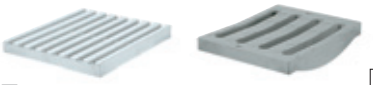

S-457

PVC

	Code		Colour / Couleur			€
170	29082	P	○	5	A-1	
170	29083	A-15	●	5	A-1	

Short grids (170 long x 200 wide).
Grille courte (170 long x 200 large).

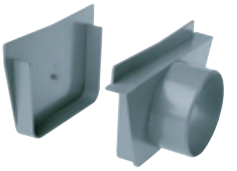

S-270/S-342

PVC

ø Outlet /Saída	Code		Colour / Couleur			€
S-270 Ø 110 M	29021	Cap/Outlet bouchon/Sortie	●	3	A-2	
S-342 Ø 110 M	29041	Outlet/Outle Sortie/Sortie	●	3	A-11	

Cap set / Outlet for channel.
Ensemble bouchon / sortie.

S-269

PVC

	Code		Colour / Couleur			€
-	29020		●	3	A-2	

Cap set.
Ensemble bouchon.

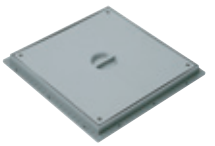

S-239

PVC

	Code		Colour / Couleur			€
310x310	29003		●	10	A-4	

PVC cap with rim.
Couvercle en PVC avec bordure.

S-240

PVC

	Code		Colour / Couleur			€
310x310	29004		●	10	A-4	

PVC grid with rim.
Grille en PVC avec cadre.

S-271

PVC

	Code		Colour / Couleur			€
500	29022		●	10	A-13	

Channel (500 long x 200 wide x 130 high).
Caniveau (500 long x 200 large x 130 haut).

Grates made with material resistant to ultraviolet radiation. / *Grilles fabriquées avec matériau stabilisé contre les radiations ultraviolettes.*

www.san-detal.ru

For adhesives: For adhesives: "universal" adhesive. / ***Pour coller*** **:** *une colle Jimten « universelle ».*

Water Management

Sewage accessories

Fittings with Joint / Fittings for Adhesive Use / Anti-flooding valves / Square chambers

Assainissement

Accessoires avec joint / Accessoires à coller / Clapets anti-retour / Regards

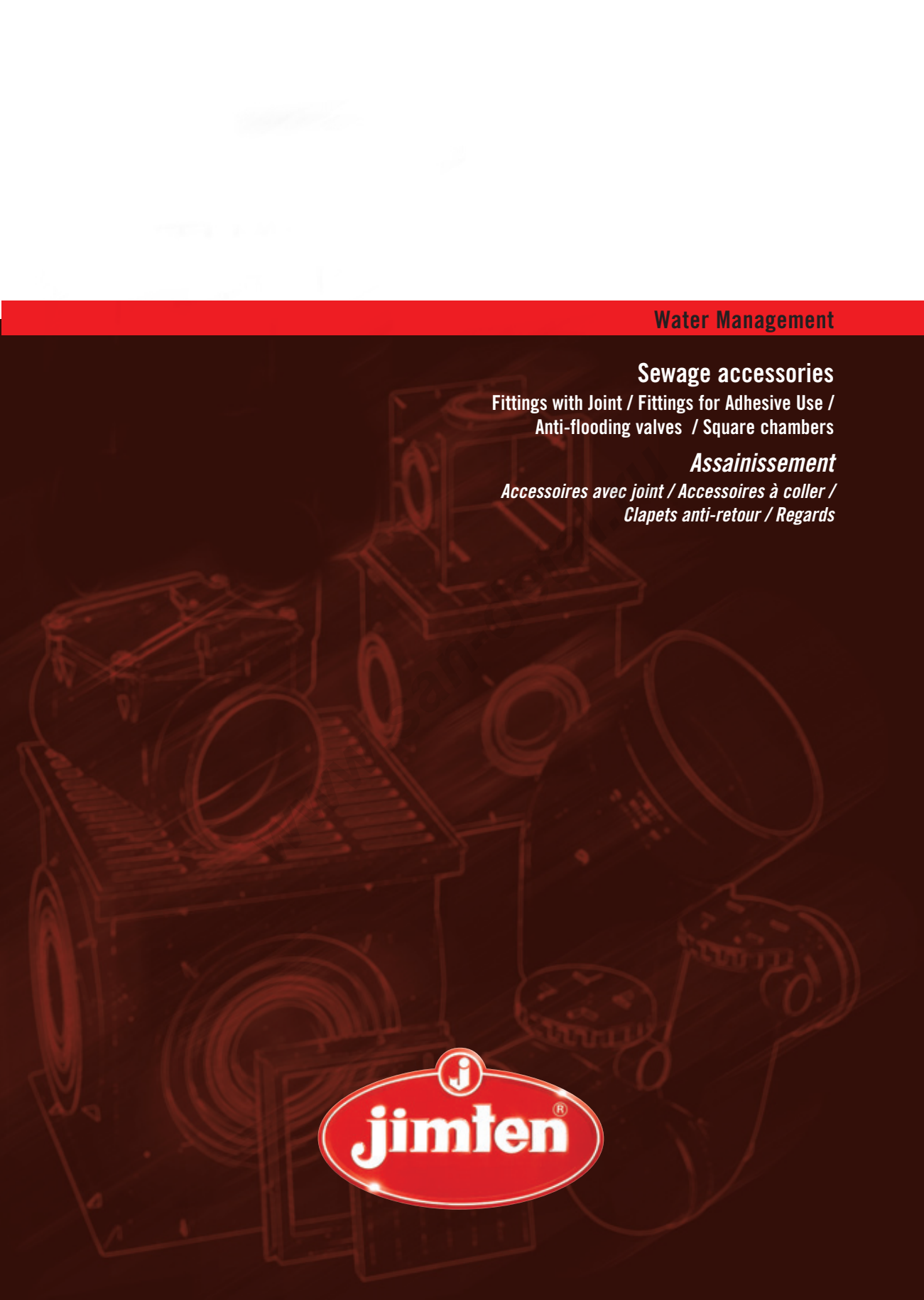

jimten®

Grey colour: Ral 7037 – Terra cotta colour: Ral 8023 • *Couleur grise : Ral 7037 / Couleur tuile : Ral 8023*

WITH JOINT / *AVEC JOINT*

45°

	Code			€
110	**32243**	10	A-5	
125	**32244**	8	A-13	
160	**32001**	4	A-13	
200	**32002**	2	A-13	
250	**32003**	1	A-13	
315	**32004**	1	A-7	
400	**32131***	1	-	
500	**32132***	1	80x120x70	

45° branch male-to-female, fitting with joint. Terra cotta color.
Dérivation 45° mâle/femelle, avec joint à lèvres. Couleur tuile.

45°

	Code			€
160-125	**32095**	• 4	A-5	
200-125	**32096**	• 2	A-4	
200-160	**32097**	2	A-5	
250-160	**32206**	1	A-12	
250-200	**32207**	1	A-5	
315-110	**32170***	1	-	
315-125	**32171***	1	-	
315-160	**32208**	1	A-13	
315-200	**32209**	1	A-15	
315-250	**32195**	1	A-15	
400-110	**32172***	1	-	
400-125	**32173***	1	-	
400-160	**32210***	1	A-7	
400-200	**32211***	1	A-15/A-17	
500-110	**32245***	1	-	
500-125	**32246***	1	-	
500-160	**32247***	1	-	
500-200	**32248***	1	-	

45° branch female-to-female, reduced in center, fitting with joint. Terra cotta color.
Dérivation 45° femelle/femelle, réduite au centre, avec joint à lèvres. Couleur tuile. Couleur grise.

• Grey colour / *Couleur grise*

45°

	Code			€
160	**32094**	4	A-5	
200	**32203**	2	A-15	
250	**32204**	1	A-13	
315	**32205**	1	A-7	

45° branch female-to-female, fitting with joint. Terra cotta color.
Dérivation 45° femelle/femelle, avec joint à lèvres. Couleur tuile.

45°

	Code			€
160-110	**32068**	4	A-5	
160-125	**32069**	4	A-5	
200-110	**32070**	2	A-4	
200-125	**32071**	2	A-4	
200-160	**32072**	2	A-12	
250-160	**32073**	1	A-12	
250-200	**32074**	1	A-5	
315-110	**32174***	1	A-13	
315-125	**32175***	1	-	
315-160	**32075**	1	A-13	
315-200	**32076**	1	A-15	
315-250	**32135**	1	A-7	
400-110	**32176***	1	A-7	
400-125	**32177***	1	-	
400-160	**32136***	1	A-7	
400-200	**32137***	1	A-15/17	
400-250	**32138***	1	-	
400-315	**32139***	1	A-7/7	
500-110	**32212***	1	-	
500-160	**32140***	1	-	
500-200	**32141***	1	Palet	
500-250	**32142***	1	Palet	
500-315	**32143***	1	-	
500-400	**32144***	1	-	

45° branch male-to-female, reduced in center, fitting with joint. Terra cotta color.
Dérivation 45° mâle/femelle, réduite au centre, avec joint à lèvres. Couleur tuile.

* Inquire about delivery time / *Consulter les délais de livraison*

www.san-detal.ru

For adhesives: For adhesives: "universal" adhesive. / ***Pour coller :*** *utiliser une colle Jimten « universelle ».*

87°-30’

	Code			€
110	**32241**	10	A-12	
125	**32242**	8	A-12	
160	**32005**	6	A-13	
200	**32006**	4	A-15	
250	**32007**	2	A-15	
315	**32008**	1	A-13	
400	**32133***	1	A-7/7	
500	**32134***	1	-	
630	**32196**	1	-	

87° -30’ branch male-to-female, fitting with joint. Terra cotta color.
Dérivation 87° mâle/femelle, avec joint à lèvres. Couleur tuile.

87°-30’

	Code			€
160-110	**32077**	6	A-5	
160-125	**32078**	6	A-13	
200-110	**32214**	4	A-13	
200-125	**32215**	4	A-13	
200-160	**32079**	4	A-13	
250-110	**32216**	1	A-12	
250-125	**32217**	1	A-12	
250-160	**32145***	1	A-12	
250-200	**32146***	1	A-5	
315-110	**32184***	1	A-12	
315-125	**32185***	1	-	
315-160	**32147***	1	A-12	
315-200	**32148***	1	A-13	
315-250	**32149**	1	A-7	
400-110	**32186***	1	-	
400-125	**32187***	1	-	
400-160	**32150***	1	A-15/17	
400-200	**32151***	1	A-14/17	
400-250	**32188***	1	-	
400-315	**32189***	1	-	
500-110	**32218***	1	-	
500-125	**32219***	1	-	
500-160	**32220***	1	-	
500-200	**32221***	1	-	
500-250	**32267**	1	-	
500-315	**32268**	1	-	
500-400	**32271**	1	-	

87° -30’ branch male-to-female, reduced in center, fitting with joint. Terra cotta color.
Dérivation 87°-30’ mâle/femelle, réduite au centre, avec joint à lèvres. Couleur tuile.

87°-30’

	Code			€
160	**32093**	4	A-5	
200	**32155**	4	A-15	
250	**32156**	2	A-15	
315	**32157**	1	A-7	
400	**32233**	1	-	

87° -30’ branch female-to-female, fitting with joint. Terra cotta color.
Dérivation 87°-30’ femelle/femelle, avec joint à lèvres. Couleur tuile.

87°-30’

	Code			€
250	**32023**	1	A-5	
315	**32035**	1	A-13	

Male-to-female tee, 87° -30’ branch with access opening, fitting with joint. Terra cotta color.
Té mâle/femelle, avec bouche de regard, avec joint à lèvres. Couleur tuile.

87°-30’

	Code			€
160-110	**32098**	4	A-4	
160-125	**32249***	6	A-13	
200-110	**32250***	4	A-13	
200-125	**32251***	4	A-13	
200-160	**32222**	4	A-13	
250-110	**32252***	1	A-12	
250-125	**32253***	1	A-12	
250-160	**32254***	1	A-12	
250-200	**32255***	1	A-5	
315-110	**32178***	1	-	
315-125	**32179***	1	-	
315-160	**32223***	1	A-13	
315-200	**32168***	1	A-13	
400-110	**32180***	1	-	
400-125	**32181***	1	-	
400-160	**32224***	1	A-7	
400-200	**32169***	1	A-7	
400-250	**32182***	1	-	
400-315	**32183***	1	-	
500-110	**32258***	1	-	
500-125	**32259***	1	-	
500-160	**32260***	1	-	
500-200	**32261***	1	-	

87° -30’ branch female-to-female, reduced in center, fitting with joint. Terra cotta color.
Dérivation 87°-30’ femelle/femelle, réduite au centre, avec joint à lèvres. Couleur tuile

* Inquire about delivery time */ Consulter les délais de livraison.*

For adhesives: For adhesives: “universal” adhesive. / ***Pour coller :*** *utiliser une colle Jimten « universelle ».*

www.san-dral.ru

15°

	Code			€
160	**32099**	6	A-4	
200	**32100**	5	A-5	
250	**32101**	2	A-12	
315	**32102**	1	A-4	
400	**32125**	1	A-15	
500	**32126***	1	-	
630	**32290**	1	-	

Male-to-female 15° elbow, fitting with joint. Terra cotta color.
Coude mâle/femelle 15º, avec joint à lèvres. Couleur tuile.

30°

	Code			€
160	**32103**	6	A-4	
200	**32104**	5	A-13	
250	**32105**	2	A-12	
315	**32106**	1	A-12	
400	**32127**	1	A-15	
500	**32128***	1	Palet	
630	**32291**		Palet	

Male-to-female 30° elbow, fitting with joint. Terra cotta color.
Coude mâle/femelle 30º, avec joint à lèvres. Couleur tuile.

45°

	Code			€
110	**32237**	20	A-12	
125	**32238**	15	A-5	
160	**32009**	12	A-13	
200	**32010**	10	A-14	
250	**32011**	4	A-15	
315	**32012**	2	A-14	
400	**32013**	1	A-14	
500	**32116**	1	A-15/17	
630	**32292**	1	Palet	

Male-to-female 45° elbow, fitting with joint. Terra cotta color.
Coude mâle/femelle 45º, avec joint à lèvres. Couleur tuile.

67°-30'

	Code			€
160	**32040**	6	A-12	
200	**32041**	4	A-5	

Male-to-female 67° -30' elbow, fitting with joint. Terra cotta color.
Coude mâle/femelle 67º-30', avec joint à lèvres. Couleur tuile.

45°

	Code			€
160	**32107**	6	A-12	
200	**32158**	10	A-14	
250	**32159**	4	A-15	
315	**32160**	2	A-14	
400	**32234**	1	A-14	

Female-to-female 45° elbow, fitting with joint. Terra cotta color.
Coude femelle/femelle 45º, avec joint à lèvres. Couleur tuile.

87°-30'

	Code			€
110	**32239**	20	A-5	
125	**32240**	15	A-13	
160	**32014**	12	A-15	
200	**32015**	6	A-15	
250	**32016**	2	A-5	
315	**32017**	1	A-13	
400	**32018**	1	A-14	
500	**32225**	1	-	

Male-to-female 87° -30' elbow, fitting with joint. Terra cotta color.
Coude mâle/femelle 87º-30', avec joint à lèvres. Couleur tuile.

87°-30'

	Code			€
160	**32108**	6	A-13	
200	**32161**	6	A-15	
250	**32162**	2	A-13	
315	**32163**	1	A-13	
400	**32235**	1	A-15/17	

Female-to-female 67° -30' elbow, fitting with joint. Terra cotta color.
Coude femelle/femelle 87º-30', avec joint à lèvres. Couleur tuile.

www.san-ctz.ru

For adhesives: For adhesives: "universal" adhesive. / ***Pour coller*** **:** *utiliser une colle Jimten « universelle ».*

	Code			€
110	**32263**	12	A-9	
125	**32264**	10	A-9	
160	**32054**	8	A-4	
200	**32055**	4	A-12	
250	**32056**	1	A-9	
315	**32057**	2	A-5	
400	**32065**	1	A-13	
500	**32194***	1	A-15	

Female-to-female expansion sleeve joint without stop block, fitting with joint. Terra cotta color.
Manchon de dilatation femelle/femelle sans butée et joint à lèvres. Couleur tuile.

90°

	Code			€
250-160	**32120**	4	A-12	
315-160	**32118**	4	A-12	
400-160	**32119**	4	A-12	

90° graft clip, connector with joint. Black color.
Clip de piquage 90° avec joint à lèvres. Couleur noir.

	Code			€
-	**32124**	10	A-11	

Torque wrench for 90° graft clip.
(Includes one torque wrench key per box).
Clef de serrage pour Clip 90°.
(Une clef de serrage est livrée par boîte).

45°

	Code					€
160-125	A	**32042**	B	**32084**	12	A-13
200-125	A	**32043**	B	**32085**	8	A-13
200-160	A	**32044**	B	**32086**	6	A-13
250-125	A	**32045**	B	**32087**	6	A-13
250-160	A	**32046**	B	**32088**	5	A-13
315-125	A	**32047**	B	**32089**	6	A-13
315-160	A	**32048**	B	**32090**	3	A-13
400-125	A	**32049**	B	**32091**	6	A-13
400-160	A	**32059**	B	**32092**	3	A-13
500-125	A	**32293**		-	1	-
500-160	A	**32294**		-	1	-

45° clip saddle (for gluing), connector with joint.
Clip de piquage 45°, avec joint à lèvres. Couleur tuile.

	Code			€
160	**32019**	8	A-4	
200	**32020**	4	A-12	
250	**32021**	1	A-9	
315	**32022**	2	A-5	
400	**32062**	1	A-13	
500	**32226***	1	-	

Female-to-female connector sleeve with stop block, fitting with joint. Terra cotta color.
Manchon union femelle/femelle avec butée et joint à lèvres. Couleur tuile.

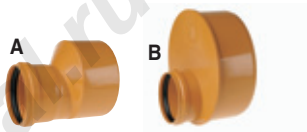

	F / M	Code			€
A	110-125	**32262**		20	A-4
A	110-160	**32024**		20	A-13
B	110-200	**32190***		1	A-2
B	110-250	**32028**		2	A-8
A	125-160	**32025**		4	A-11
A	125-200	**32026**		4	A-9
B	125-250	**32029**	●	4	A-9
A	160-200	**32027**		4	A-9
A	160-250	**32030**		2	A-9
B	160-315	**32032**		1	A-8
B	160-400	**32191***		1	A-4
A	200-250	**32031**		1	A-9
A	200-315	**32033**		1	A-4
B	200-400	**32192***		1	A-12
A	250-315	**32034**		1	A-4
B	250-400	**32193***		1	A-12
A	315-400	**32063**		1	A-4

Eccentric female-to-male reducer, fitting with joint. Terra cotta color.
Réduction excentrique femelle-mâle, avec joint à lèvres. Couleur tuile.
F = female / *Femelle* - M = male / *Mâle.*

90°

	Code			€
200-160	**32164**	6	A-5	
250-160	**32165**	5	A-5	

90° clip saddle (for gluing), connector with joint. Terra cotta color.
Clip de piquage 90°, avec joint à lèvres. Couleur tuile.

* Inquire about delivery time / *Consulter les délais de livraison.*

For adhesives: For adhesives: "universal" adhesive. / ***Pour coller*** **:** *utiliser une colle Jimten « universelle ».*

www.san-ota.ru

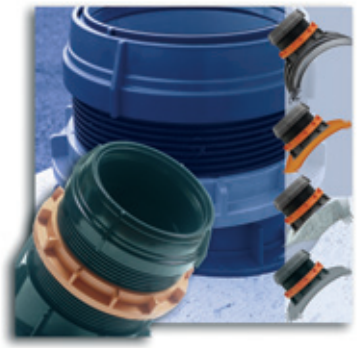

EASY CLIP

UNIVERSAL MECHANICAL SADDLE

CLIP DE PIQUAGE MÉCANIQUE UNIVERSELLE

Tube/*Tuyau* ø int.	S mm.	Code Ø 160	Code Ø 200			€
300	40/80	**76216**	**76220**	1	-	
400	30/80	**76416**	**76420**	1	-	
500/600	40/100	**76716**	**76720**	1	-	
700/800	50/100	**76916**	**76920**	1	-	

Concrete tubes interior ø of the pipe.
Tubes en béton Ø inférieur du tuyau.

Easy Clip provides a new way of connecting pipes or smooth accessories of ø 160 and 200, to existing smooth or corrugated drainage pipes in concrete, PVC, PP or PE.

Easy Clip permet la réalisation de nouveaux branchements de tuyaux ou accessoires de Ø 160 et 200 avec paroi lisse, sur des tubes d'assainissement existants en béton, PVC, PP ou PE avec paroi corruguée ou lisse.

Easy Clip guarantees:
• Perfect watertight seal • High mechanical resistance
• Quick and easy installation

Easy Clip garantit :
• une étanchéité parfaite • une excellente résistance mécanique
• un montage facile et rapide.

Tube/*Tuyau* ø int.	S mm.	Code Ø 160	Code Ø 200			€
300	30 max.	**76116**	**76120**	1	-	
400	30/80	**76416**	**76420**	1	-	
500	50 max.	**76516**	**76520**	1	A-9	
600	40/100	**76716**	**76720**	1	-	
700/800	100 max.	**76916**	**76920**	1	-	

Plastic corrugated tubes interior ø of the pipe.
Tubes en plastique corrugués Ø intérieur du tuyau.

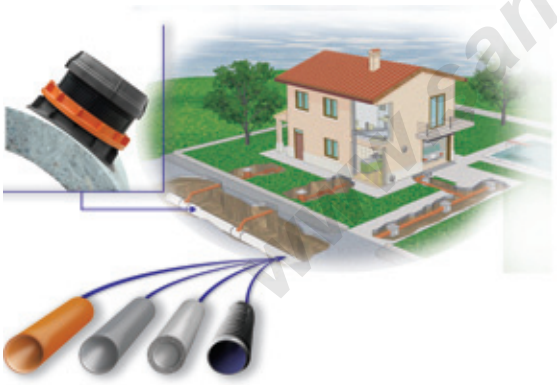

Tube/*Tuyau* ø ext.	S mm.	Code Ø 160	Code Ø 200			€
315	30 max.	**76116**	**76120**	1	-	
400	35 max.	**76316**	**76320**	1	-	
500/630	50 max.	**76516**	**76520**	1	A-9	
800/1000	100 max.	**76916**	**76920**	1	-	

Plastic corrugated tubes exterior ø of the pipe.
Tubes en plastique corrugués Ø inférieur du tuyau.

Easy Clip is available in different versions that guarantee its application to pipes from ø 300 to 1000 mm, and with a wall thickness of up to 100 mm.

Easy Clip est livré sous différentes versions qui garantissent son application pour des tubes d'un diamètre de 300 à 1.000 mm et avec des épaisseurs allant jusqu'à 100 mm.

Tube/*Tuyau* ø ext.	S mm.	Code Ø 160	Code Ø 200			€
315	5/30	**76116**	**76120**	1	-	
400	6/35	**76316**	**76320**	1	-	
500/630	9/50	**76516**	**76520**	1	A-9	
710/1000	12/50	**76816**	**76820**	1	-	

Plastic tubes with filled or expanded wall exterior ø of the pipe.
Tubes en plastique avec paroi pleine ou expansée Ø extérieur du tuyau.

Ø INT. = The diameter of the pipe refers to the INTERNAL diameter
***Ø INT.** = Le diamètre du tube fait référence au diamètre intérieur*
Ø EXT. = The diameter of the pipe refers to the EXTERNAL diameter
***Ø EXT.** = Le diamètre du tube fait référence au diamètre extérieur*
S = Thickness of the pipe
***S** = Épaisseur du tube*
***Ø 160** = With hinge and socket joint / avec rotule*

* Inquire about delivery time / *Consulter les délais de livraison*

For adhesives: For adhesives: "universal" adhesive. / ***Pour coller** : utiliser une colle Jimten « universelle ».*

	Code			€
110	**32228**	20	A-11	
125	**32256**	15	A-11	
160	**32050**	10	A-8	
200	**32051**	6	A-8	
250	**32052**	4	A-9	
315	**32053**	1	A-8	
400	**32064**	1	A-19	
500	**32130***	1	A-17	

Male blanking cap (for gluing). Terra cotta color.
Bouchon mâle aveugle à coller. Couleur tuile.

	Code			€
110	**32080**	15	A-11	
125	**32081**	10	A-11	
160	**32082**	5	A-11	
200	**32083**	4	A-9	

Wall sleeve, granulated surface for better gripping to cement.
Manchon passe mur surface granulée, pour une meilleure prise du ciment.

	Code			€
500-400	**32129***	1	A-14	

Concentric reducing socket, male-female.
Réduction concentrique, mâle-femelle.

S-372

	Code			€
315 M.-400 H.	**27035**	4	A-13	

Adaptor. Terra cotta color.
Adaptateur couleur tuile.

	Code			€
138-110	**32060**	2	A-2	
163-125	**32061**	2	A-2	
193-160	**32058**	2	A-9	
250-200	**32067**	1	A-9	

Mixed stoneware-PVC joint. Terra cotta color (connector to PVC, male adhesive).
Union mixte grès - PVC. Couleur tuile (union à PVC Mâle encoller).

	Code			€
110	**32109**	10	A-10	
125	**32110**	10	A-10	
160	**32111**	10	A-10	
200	**32112**	10	A-10	
250	**32113**	10	A-2	
315	**32114**	10	A-2	
400	**32115**	10	A-11	

Spare o-ring lip (valid for anti-return valve and siphon access opening).
Joint labié de rechange (valable pour Vanne de non retour et Siphon de regard).

FITTINGS FOR CORRUGATED PIPES / *ACCESSOIRES POUR TUBES CORRUGÉS*

	Code			€
315	**77001**	2	A-5	
400	**77002**	1	A-14	

Elbow 45° female/female for corrugated pipes.
Coude femelle/femelle 45° pour tube corrugués.

	Code			€
315	**77003**	1	A-13	
400	**77004**	1	A-14	

Elbow 90° female/female for corrugated pipes.
Coude femelle/femelle 90° pour tube corrugué.

For adhesives: For adhesives: "universal" adhesive. / ***Pour coller*** **:** *utiliser une colle Jimten « universelle ».*

www.san-d.ru

FOR GLUING / *À COLLER*

	Code			€
160	A 32197	B 33097	10	A-8
200	A 32198	B 33094	6	A-2
250	A 32199	B 33095	4	A-11
315	A 32200	B 33096	1	A-11
400	A 32295	-	1	A-19

Female blanking cap (for gluing).
Bouchon femelle à coller.

S-197

	Code		€
250	27004	12	A-14
315	27028	4	A-4

Base cap, for gluing. Terra cotta color.
Bouchon base, à coller. Couleur tuile.

45°

	Code			€
160	33001	16	A-15	
200	33002	6	A-13	
250	33003	4	A-15	
315	33004	2	A-14	
400	33005	1	A-15	
500	33080	1	A-15/17	

45° elbow, male-female (for gluing). Grey.
Coude 45°, mâle/femelle à coller. Couleur grise.

45°

	Code			€
160	33078	6	A-12	
200	33081	6	A-13	
250	33082	4	A-15	
315	33083	2	A-14	

45° elbow, female-female (for gluing). Grey.
Coude 45°, femelle/femelle à coller. Couleur grise.

	Code			€
160	A 32229	B 33025	10	A-9
200	A 32230	B 33026	6	A-9
250	A 32231	B 33044	1	A-11
315	A 32232	B 33045	1	A-8

Male cap with register (for gluing).
Bouchon mâle avec regard à coller.

	Code			€
160	33065	10	A-8	
200	33066	6	A-8	
250	33067	4	A-9	
315	33068	1	A-8	
400	33069	1	A-19	

Male blanking cap, for gluing. Grey.
Bouchon mâle aveugle à coller. Couleur grise.

67°-30'

	Code			€
160	33006	12	A-13	
200	33007	4	A-5	

67° -30' elbow, male-female (for gluing). Grey.
Coude 67°-30' mâle/femelle, à coller. Couleur grise.

87°-30'

	Code			€
160	33008	8	A-13	
200	33009	4	A-5	
250	33010	2	A-5	
315	33011	1	A-13	
400	33012	1	A-14	

87° -30' elbow, male-female (for gluing). Grey.
Coude 87°-30' mâle/femelle, à coller. Couleur grise.

* Inquire about delivery time / *Consulter les délais de livraison*

www.san-dtal.ru

For adhesives: For adhesives: "universal" adhesive. / ***Pour coller*** **:** *utiliser une colle Jimten « universelle ».*

87°-30'

	Code			€
160	**33076**	6	A-5	
200	**33077**	3	A-12	
250	**33084**	2	A-5	
315	**33085**	1	A-13	

87° -30' elbow, female-female (for gluing). Grey.
Coude 87°-30' femelle/femelle à coller. Couleur grise.

45°

	Code			€
160	**33013**	4	A-5	
200	**33014**	2	A-13	
250	**33015**	1	A-13	
315	**33016**	1	A-7	

45° branch, male-female (for gluing). Grey.
Dérivation 45° mâle/femelle, à coller. Couleur grise.

45°

	Code			€
160	**33075**	4	A-5	
200	**33088**	2	A-13	
250	**33089**	1	A-13	
315	**33090**	1	A-7	

45° branch, female-to-female, for gluing. Grey.
Dérivation 45°, mâle/femelle à coller. Couleur grise.

45°

	Code			€
160-110	**33048**	4	A-12	
160-125	**33049**	4	A-5	
200-110	**33050**	2	A-4	
200-125	**33051**	2	A-4	
200-160	**33052**	2	A-12	
250-160	**33053**	1	A-5	

45° branch, male-to-female reducer at center, for gluing. Grey.
Dérivation 45°, mâle/femelle réduite au centre à coller. Couleur grise.

45°

	Code			€
160	**33021**	1	A-12	

Double surface 45° branch, male-to-female, for gluing. Grey.
Dérivation double 45°, mâle/femelle à coller. Couleur grise.

87°-30'

	Code			€
160	**33017**	6	A-13	
200	**33018**	4	A-13	
250	**33019**	2	A-15	
315	**33020**	1	A-13	

87° -30' simple branch, male-female (for gluing). Grey.
Dérivation simple 87°-30' mâle/femelle, à coller. Couleur grise.

87°-30'

	Code			€
160	**33074**	4	A-5	
200	**33079**	4	A-13	
250	**33086**	2	A-15	
315	**33087**	1	A-13	

Simple 87° -30' branch, female-to-female, for gluing. Grey.
Dérivation simple 87°-30', femelle/femelle à coller. Couleur grise.

87°-30'

	Code			€
160-110	**33057**	6	A-5	
160-125	**33091**	6	A-5	
200-110	**33092**	4	A-13	
200-125	**33093**	4	A-13	
200-160	**33059**	4	A-13	

Simple 87° -30' branch, male-to-female, reducer at center, for gluing. Grey.
Dérivation simple 87°-30', mâle/femelle réduite au centre à coller. Couleur grise.

www.san-detail.ru

87°-30'

	Code			€
160	**33022**	2	A-8	
200	**33023**	1	A-9	
250	**33024**	2	A-15	

Male-female tee with register, for gluing. Grey.
Té mâle/femelle avec regard à coller. Couleur grise.

	Code			€
138-110	**33070**	2	A-2	
163-125	**33071**	2	A-2	
193-160	**33072**	2	A-9	
250-200	**33073**	1	A-9	

Mixed joint GREY-PVC. Grey (connector to PVC, male for gluing).
Union mixte GRÈS-PVC. Couleur grise (Union à PVC, Mâle encoller).

F - M	Code			€
A 110-160	**33027**	20	A-5	
A 125-160	**33028**	4	A-11	
A 125-200	**33029**	4	A-9	
B 125-250	**33030**	4	A-9	
A 160-200	**33031**	4	A-9	
B 160-250	**33032**	2	A-9	
B 160-315	**33033**	1	A-8	
A 200-250	**33034**	1	A-9	
A 200-315	**33035**	1	A-4	
A 250-315	**33036**	1	A-4	
A 315-400	**33047**	1	A-4	

Eccentric reducer female-to-male, for gluing. Grey.
Réduction excentrique femelle-mâle, à coller. Couleur grise.
F = Female-*Mâle* - M = Male-*Femelle*

	Code			€
160	**33037**	10	A-12	
200	**33038**	8	A-13	
250	**33039**	2	A-12	
315	**33046**	1	A-9	

Female-to-female sleeve without stop block, for gluing. Grey.
Manchon mâle/femelle sans butée, à coller. Couleur grise.

	Code			€
75	**33060**	10	A-2	
90	**33061**	10	A-8	
110	**33062**	15	A-9	
125	**33063**	5	A-8	
160	**33064**	5	A-9	

Ventilation cap, for gluing. Grey.
Chapeau d'aération, à coller. Couleur grise.

	Code			€
160	**33040**	10	A-12	
200	**33041**	8	A-13	
250	**33042**	2	A-12	
315	**33043**	1	A-9	

Female-to-female sleeve with stop block, for gluing. Grey.
Manchon femelle/femelle sans butée, à coller. Couleur grise.

www.san-detal.ru

NON-RETURN VALVES / *CLAPETS ANTI-RETOUR*

LGAI tested function

S-220

+i Pág. 175

	Code			€
110	**70001**	4	A-5	
125	**70002**	4	A-5	
160	**70003**	2	A-12	
200	**70004**	1	A-16	

Anti-flooding valves . Terra cotta color. With lip joint.
Clapet anti-retour. Couleur tuile. Avec joint à lèvres.

S-220

+i Pág. 175

	Code			€
250	**70005**	1	A-5	
315	**70006**	1	A-7	

Anti-flooding valves . Terra cotta color. With lip joint.
Clapet anti-retour. Couleur tuile. Avec joint à lèvres.

S-220

+i Pág. 175

	Ref.			€
500	**70018**	1	A-7	
630	**70029**	1	-	

Anti-flooding valves . Terra cotta color. With lip joint.
Clapet anti-retour. Couleur tuile. Avec joint à lèvres.

S-220

+i Pág. 175

	Code			€
400	**70007***	1	A-7	

Anti-flooding valves . Terra cotta color. With lip joint.
Clapet anti-retour. Couleur tuile. Avec joint à lèvres.

	Code			€
Ø 110-125	**70023**	-	-	
Ø 160	**70024**	-	-	
Ø 200	**70025**	-	-	
Ø 250-315	**70026**	-	-	

Blocking handle.
Manette de blocage.

	Code			€
Ø 110/125	**70021**	1	A-10	
Ø 160	**70022**	1	-	

Metal flap with joint for anti-flooding valves.
Clapet métallique avec joint.

* Inquire about delivery time / *Consulter les délais de livraison*

www.san-detal.ru

IN-LINE TRAP / *SIPHONS EN LIGNE*

	Code			€
Ø 110/125	**70015**	1	A-10	
Ø 160	**70009**	1	A-2	
Ø 200	**70010**	1	-	
Ø 250	**70011**	1	A-2	
Ø 315	**70012**	1	A-11	
Ø 400	**70013***	1	-	

Access cover for anti-flooding valves.
Couvercle registre clapet anti-retour.

	Code			€
Ø 110/125	**70014**	1	A-10	
Ø 160	**70016**	1	A-10	
Ø 200/250	**70017**	1	A-10	
Ø 315	**70019**	1	A-2	
Ø 400	**70020**	1	A-11	

Flap with joint for anti-flooding valves.
Clapet avec joint.

	Code	Colour *Couleur*			€
110	**32036**	Teja	4	A-5	
125	**32037**	Teja	4	A-15	
110	**32152**	Gris	4	A-5	
125	**32227**	Gris	4	A-15	

Trap with register, male-to-female connector with lip joint.
Siphon avec registre mâle/femelle, avec joint à lèvres.

	Code	Colour *Couleur*			€
160	**32038**	Teja	2	A-15	
200	**32039**	Teja	1	A-7	
160	**32153**	Gris	2	A-15	
200	**32154**	Gris	1	A-7	

Trap with register, male-to-female connector, with lip joint.
Siphon avec registre mâle/femelle, avec joint à lèvres.

	Code	Colour *Couleur*			€
250	**32166**	Gris	1	A-13/13	
315	**32167**	Gris	1	A-7	
400	**32276**	Gris	1	-	

Trap with register, male-to-female connector, for gluing. rey.
Siphon avec registre mâle/femelle à coller, couleur grise.

	Code	Colour *Couleur*			€
110	**32272**	Teja	10	A-10	
125	**32273**	Teja	10	-	
160	**32274**	Teja	10	A-2	
200	**32275**	Teja	6	A-2	
250	**33025**	Gris	10	A-9	
315	**33026**	Gris	6	A-9	
110	**32265**	Gris	10	-	
125	**32266**	Gris	10	A-1	

Cover for Trap interceptor.
Couvercle registre siphon en ligne avec joint.

www.san-detal.ru

For adhesives: For adhesives: "universal" adhesive. / ***Pour coller*** **:** *utiliser une colle Jimten « universelle ».*

Anti-Flooding Valves - Trap Interceptors / *Clapet anti-retour - Siphons en ligne*

Anti-flooding valves / *Clapet anti-retour*

The Jimten Anti- flooding valve is the MOST SECURE PROTECTION AGAINST BACK-FLOW OF RESIDUAL WATER.
The system allows passage of water in drainage pipes, impeding accidental returns (reflux), from reaching the sewer system. .

Le clapet anti-retour de JIMTEN est la PROTECTION LA PLUS SûRE CONTRE LE RETOUR DES EAUX USAGÉES.

Il permet le passage de l'eau dan les tubes d'évacuation jusqu'au réseau d'assainissement en empêchant des retours accidentels (reflux).

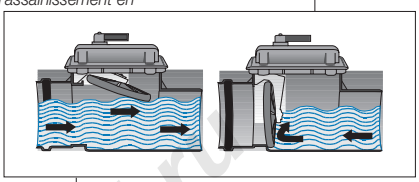

Trap interceptors / *Siphon en ligne*

Drainage systems should have hydraulic closures placed at their union with the main pipe lines. The principal function of these hydraulic closures, normally called traps, is to impede the passage of odors back through the drainage system.

Les systèmes d'assainissement doivent disposer de fermetures hydrauliques dans leurs liens avec leur environnement. Ces fermetures hydrauliques, normalement appelées siphons servent principalement à empêcher le passage des odeurs au système d'évacuation.

www.sa-detal.ru

Grates made with material resistant to ultraviolet radiation. / *Grilles fabriquées dans un matériau stabilisé contre les radiations ultraviolettes.*

PP

	Code				€
200x200	**34001**	2	96	A-11	
300x300	**34002**	1	96	A-9	
400x400	**34003**	1	36	A-12	
550x550	**34004**	1	16	A-14	

Square chamber body / *Corps regard.*

PP

	Code				€
200x200	**34005**	2	96	A-11	
300x300	**34006**	1	96	A-9	
400x400	**34007**	1	36	A-12	
550x550	**34008**	1	16	A-14	

Extension (same as square chamber body, without bottom).
Rallonge (même corps que le regard, sans fond).

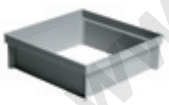

PP

	Code			€
300x300x100	**34075**	5	A-9	
400x400x100	**34076**	2	A-4	
550x550x315	**34077**	1	A-15	

Modular extension. / *Rallonge modulaire.*

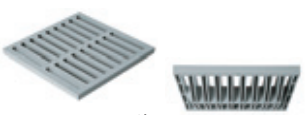

PVC

	Code			€
200x200	**34042**	6	A-2	
300x300	**34043**	3	A-11	
350x350	**34044**	3	A-8	
400x400	**34045**	2	A-19	
550x550	**34047**	2	A-17	

Grid without rim “reinforced”. / *Grille sans cadre « Renforcée ».*

PVC

	Code			€
200x200	**34009**	6	A-1	
300x300	**34010**	3	A-11	
400x400	**34011**	2	A-19	
550x550	**34051**	2	A-17	

Cover without rim “pedestrian”. / *Couvercle sans cadre « Piéton ».*

PVC

	Code			€
200x200	**34012**	6	A-2	
300x300	**34013**	3	A-11	
350X350	**34054**	3	A-8	
400x400	**34014**	2	A-19	
550x550	**34015**	2	A-17	

Cover without rim “reinforced”. / *Couvercle sans cadre « Renforcé ».*

PVC

	Code			€
200x200	**34039**	6	A-1	
300x300	**34040**	3	A-11	
400x400	**34041**	2	A-19	
550x550	**34057**	2	A-17	

Grid without rim “pedestrian”. / *Grille sans cadre « Piétonne ».*

PVC

	Code			€
300x300	**34078**	3	A-11	

Cover with handle, without rim “pedestrian”.
Couvercle avec manette, sans cadre « Piéton ».

www.san-detal.ru

For adhesives: For adhesives: “universal” adhesive. / ***Pour coller*** **:** *utiliser une colle Jimten « universelle ».*

B-125

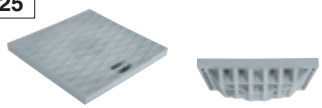

PVC

	Code			€
300x300	**32278**	2	A-11	
400x400	**32279**	2	-	

Cover without rim “reinforced”. class B 125.
Couvercle sans cadre « Renforcé ». classe B 125.

B-125

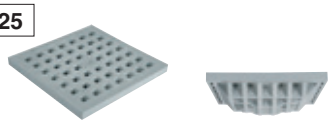

PVC

	Code			€
300x300	**32280**	2	A-11	
400x400	**32281**	2	-	

Grid without rim “reinforced”. class B 125.
Grille sans cadre « Renforcée ». classe B 125.

B-125

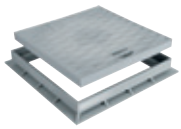

PVC

	Code			€
300x300	**32282**	2	-	
400x400	**32283**	2	A-19	

Cover with rim “reinforced”. class B 125.
Couvercle avec cadre « Renforcé ». classe B 125.

B-125

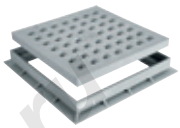

PVC

	Code			€
300x300	**32284**	2	A-8	
400x400	**32285**	2	A-19	

Grid with rim “reinforced”. class B 125.
Grille avec cadre « Renforcée ». classe B 125.

DIMENSIONS SIPHONING BELL FOR GULLY / *DIMENSIONS CLOCHE SIPHOÏDE SIPHON DE SOL*

PP

	Code			€
300x300	**34016**	1	A-11	
400x400	**34017**	1	A-9	

Siphoning bell for gully. / *Cloche siphoïde siphon de sol.*
Dimensions page 179. / *Dimensions page 179.*

PP

	Code			€
200x200	**34018**	2	A-10	
300x300	**34019**	2	A-2	
400x400	**34020**	1	A-11	
550x550	**34062**	1	A-4	

Plate for trap. / *Plaque pour siphon.*

PVC

	Code			€
200x200	**34069**	6	A-11	
300x300	**34070**	4	A-8	
350x350	**34071**	4	A-8	
400x400	**34072**	2	A-19	
550x550	**34074**	2	A-17	

Rim. * For covers and grids B125, safe step and "with handle".
*Cadre. *Pour couvercles et Grilles B125, safe-step et "avec manette".*

PVC

	Code			€
300x300	**34079**	3	A-8	

Cover with handle and rim “pedestrian”.
Couvercle avec manette et cadre « Piéton ».

www.san-oral.ro

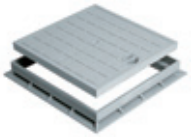

PVC

	Code			€
200x200	**34024**	6	A-11	
300x300	**34025**	3	A-8	
350x350	**34026**	3	A-8	
400x400	**34027**	2	A-19	
550x550	**34029**	2	A-17	

Cover with rim “reinforced”. / *Couvercle avec cadre « Renforcé ».*

PVC

	Code			€
200x200	**34021**	6	A-11	
300x300	**34022**	3	A-8	
400x400	**34023**	2	A-19	
550x550	**34053**	2	A-17	

Cover with rim “pedestrian”. / *Couvercle avec cadre « Piéton ».*

PVC

	Code			€
200x200	**34030**	6	A-11	
300x300	**34031**	3	A-8	
350x350	**-**	-	-	
400x400	**34032**	2	A-19	
550x550	**34059**	2	A-17	

Grid with rim “pedestrian”.
Grille avec cadre « Piétonne ».

PP

	Code			€
200x200	**34063**	4	A-1	
300x300	**34064**	3	A-11	
350x350	**-**	-	-	
400x400	**34065**	2	A-19	
550x550	**-**	-	-	

Molded cover (Refillable cover that allows the same ground finish).
Couvercle moule (Couvercle remplissable qui permet de donner la même finition que le sol).

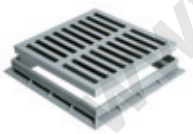

PVC

	Code			€
200x200	**34033**	6	A-11	
300x300	**34034**	3	A-8	
350x350	**34035**	3	A-8	
400x400	**34036**	2	A-19	
550x550	**34038**	2	A-17	

Grid with rim “reinforced”.
Grille avec cadre « Renforcée ».

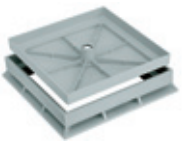

PP

	Code			€
200x200	**34066**	4	A-11	
300x300	**34067**	3	A-8	
350x350	**-**	-	-	
400x400	**34068**	2	A-19	
550x550	**-**	-	-	

Molded cover with rim (Refillable cover that allows the same ground finish).
Couvercle avec cadre (Couvercle remplissable qui permet de donner la même finition que le sol).

www.san-total.ru

Anti-slip!

Reduces the risk of accidental falls

Antidérapant !

Réduit le risque de chutes accidentelles.

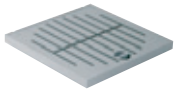

PVC

	Code			€
300x300	**34080**	3	A-11	
400x400	**34081**	2	A-19	

Anti-slip “Safestep” cover without rim “pedestrian”.

Couvercle sans cadre « Piéton » antidérapant « Safestep ».

PVC

	Code			€
300x300	**34082**	3	A-8	
400x400	**34083**	2	A-19	

Anti-slip “Safestep” with rim “pedestrian”.

Couvercle avec cadre « Piéton » antidérapant « Safestep ».

Ø OF FEEDS FOR “SQUARE CHAMBER” BODY AND EXTENSIONS

Ø ENTRÉES DU CORPS ET DE LA RALLONGE « BORNES CARRÉES »

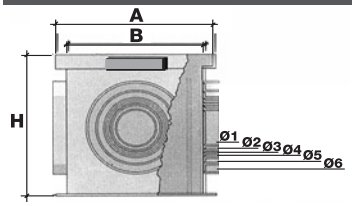

Size/*Mesure*	200x200	300x300	400x400	550x550*
A	189	286	384	535
B	161	253	355	500
H	200	297	397	520
Outlet / *Ø Sortie* Ø1	75	75	100	160
Ø2	90	90	125	200
Ø3	110	110	140	250
Ø4	-	125	160	315
Ø5	-	160	200	-
Ø6	-	-	250	-

*Only in 550 x 550, 3 feeds are female (intakes) and one feed is male (outlet)

** Seulement en 550 x 550, 3 entrées femelle et 1 sortie mâle.*

- Las JIMTEN square chambers are manufactured with different diameter feeds, suitable for standard diameter piping, and fulfill the UNE REGULATIONS 53112 or UNE 53114 (| 75, 90, 110, 125, 160, 200, 250, 315).

- Les regards Jimten sont fabriqués selon différents diamètres d'entrées, adaptés aux tubes de diamètre standard, conformément aux NORMES UNE 53112 ou UNE 53114 (Ø 75, 90, 110, 125, 160, 200, 250, 315).

WEIGHT RESISTANCE OF GRIDS AND COVERS

RÉSISTANCE À LA CHARGE DES GRILLES ET COUVERCLES

European REGULATION EN124 (for metal grids and covers), Class A-15.

NORME européenne EN124 (pour grilles et couvercles métalliques), classe A-15.

DESCRIPTION / *DESCRIPTION*	MEASUREMENTS / *DIMENSIONS*	CLASSIFICATION, ACCORDING TO EN-124 / *CLASSIFICATION D'APRÈS EN-124*
Reinforced Grid / Grille renforcée	200 x 200	A-15
	300 x 300	A-15
	350 x 350	A-15
	400 x 400	A-15
	550 x 550	A-15
Reinforced Cover / Couvercle renforcé	200 x 200	A-15
	300 x 300	A-15
	350 x 350	A-15
	400 x 400	A-15
	550 x 550	A-15

MODULAR EXTENSION DIMENSIONS

DIMENSIONS RALLONGE MODULAIRE

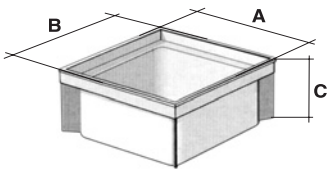

Code	A	B	C
34075	300 mm	300 mm	100 mm
34076	400 mm	400 mm	100 mm
34077	550 mm	550 mm	315 mm

DIMENSIONS SIPHONING BELL FOR GULLY / *DIMENSIONS CLOCHE SIPHOÏDE SIPHON DE SOL*

Ref. 34016 - 300x300 mm

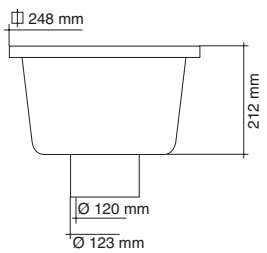

Ref. 34017 - 400x400 mm

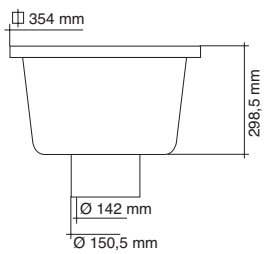

www.jimten.ru

www.san-detal.ru

Water Management

Inspection Chamber “Sistema Colector”

Système Collecteur

jimten®

Inspection Chamber “Sistema Colector”

Système Collecteur

Grey colour: Ral 7037 - Terra cotta colour: Ral 8023
Couleur grise : Ral 7037 - Couleur tuile : Ral 8023

Water Management

Grids made with material resistant to ultraviolet radiation. / *Grilles fabriquées avec matériau stabilisé contre les radiations ultraviolettes.*

The “Sistema Colector” is a modular system of parts manufactured with PVC, which allows construction of all types of inspection chambers, manholes, etc., by replacing traditionally handmade ones, thereby speeding up construction and equipping the system with a perfect finish.

Le système collecteur est un système modulaire d'éléments fabriqués en PVC, qui permet la réalisation de toute sorte de collecteurs, regards, etc. et permet une finition parfaite face aux systèmes traditionnels réalisés manuellement.

S-315

	Code	Colour / Couleur			€
315x400	**27019**	●	1	A-8	
315x400	**27020**	●	1	A-8	
315x400	**27037**	●	1	A-8	
315x400	**27051**	●	1	A-8	

Top register access cover set, for gluing, 315 diameter – square 400 x 400. Class A 15, weight resistance: 1,500kg.
Terminal couvercle diamètre à coller 315 - carré 400x400
Classe A 15, Résistance à la Charge : 1.500 kg.

315	**27060**	●	1	A-19	
315	**27059**	●	1	A-19	
315	**27061**	●	1	A-19	
315	**27062**	●	1	A-19	

Cover replacement (including screw).
Pièce de rechange couvercle (vis inclues).

S-316

	Code	Colour / Couleur			€
315x400	**27021**	●	1	A-8	
315x400	**27022**	●	1	A-8	
315x400	**27041**	●	1	A-8	

Top register access grid set, for gluing, 315 diameter – square 400 x 400. Class A 15, weight resistance: 1,500kg.
Terminal grille diamètre à coller 315 - carré 400x400
Classe A 15, Résistance à la Charge : 1.500 kg.

315	**27054**	●	1	A-19	
315	**27053**	●	1	A-19	
315	**27055**	●	1	A-19	

Grid replacement (including screw).
Pièce de rechange grille (vis inclues).

S-199

	Code	Colour / Couleur			€
250x320	**27006**	●	4	A-4	
250x320	**27017**	●	4	A-4	
250x320	**27039**	●	4	A-4	
250x320	**27052**	●	4	A-4	

Top register access cover set, for gluing, 250 diameter – square 320 x 320. Class A 15, weight resistance: 1,500kg.
Terminal couvercle diamètre à coller 250 - carré 320x320
Classe A 15, Résistance à la Charge : 1.500 kg.

250	**27064**	●	1	A-11	
250	**27063**	●	1	A-11	
250	**27065**	●	1	A-11	
250	**27066**	●	1	A-11	

Cover replacement (including screw).
Pièce de rechange couvercle (vis inclues).

S-200

	Code	Colour / Couleur			€
250x320	**27007**	●	4	A-4	
250x320	**27018**	●	4	A-4	
250x320	**27043**	●	4	A-4	

Top register access grid set, for gluing, 250 diameter – square 320 x 320. Class A 15, weight resistance: 1,500kg.
Terminal grille diamètre à coller 250 - carré 320x320
Classe A 15, Résistance à la Charge : 1.500 kg.

250	**27057**	●	1	A-11	
250	**27056**	●	1	A-11	
250	**27058**	●	1	A-11	

Grid replacement (including screw).
Pièce de rechange grille (vis inclues).

www.san-ind.ru

For adhesives: For adhesives: “universal” adhesive. / ***Pour coller*** **:** *utiliser une colle Jimten « universelle ».*

S-514

	Code	Colour / Couleur			€
500	**27085**	●	1	Palet	

Top register access cast iron cover set, Ø 500 mm - square 590x590.
Class B-125. Including joint.
Terminal couvercle fonderie diamètre 500 mm carré 590x590.
Classe B-125. *Avec joint.*

500	**27084**	●	1	Palet	

Top register access cast iron cover set, Ø 500 mm- square 590x590.
Class C-250. Including joint.
Terminal couvercle fonderie pour collecteur diamètre 500 mm - carré 590x590.
Classe C-250. *Avec joint.*

S-515

	Code	Colour / Couleur			€
500	**27087**	●	1	Palet	

Top register access cast iron grid set, Ø 500 mm - square 590x590.
Class B-125. Including joint.
Terminal grille fonderie diamètre 500 mm - carré 590x590.
Classe B-125. *Avec joint.*

500	**27086**	●	1	Palet	

Top register access cast iron grid set, Ø 500 mm inspection chamber.
Class C-250. Including joint.
Terminal grille fonderie pour collecteur diamètre 500 mm - carré 590x590.
Classe C-250. *Avec joint.*

S-517

Medida	Ref.	Color/Côr	U/	n.°	€
250	**27088**	●	1	Palet	

Top register access cast iron cover set Ø 250 - square 350x350.
Class B-125. Including joint.
Terminal couvercle fonderie diamètre 250 - carré 350x350.
Classe B-125. *Avec joint.*

S-518

Medida	Ref.	Color/Côr	U/	n.°	€
250	**27090**	●	1	Palet	

Top register access cast iron grid set Ø 250 - square 350x350.
Class B-125. Including joint.
Terminal grille fonderie diamètre 250 - carré 350x350.
Classe B-125. *Avec joint.*

S-527

Medida	Ref.	Color/Côr	U/	n.°	€
315	**27089**	●	1	Palet	

Top register access cast iron cover set Ø 315 - square 400x400.
Class B-125. Including joint.
Terminal couvercle fonderie diamètre 315 - carré 400x400.
Classe B-125. *Avec joint.*

S-528

Medida	Ref.	Color/Côr	U/	n.°	€
315	**27091**	●	1	Palet	

Top register access cast iron grid set Ø 315 - square 400x400.
Class B-125. Including joint.
Terminal grille fonderie diamètre 315 - carré 400x400.
Classe B-125. *Avec joint.*

S-198

	Code	Colour / Couleur			€
250x300	**27005**	●	4	A-13	

Extension ø 250, male-to-male 300 long.
Rallonge diamètre 250 M. Longueur 300.

S-194

	Code	Colour / Couleur			€
250x110x160 F	**27001**	●	4	A-14	
315x160x200 F	**27025**	●	1	A-13	

Trapped collector, 3 inlets, 1 outlet.
Trap access cover replacement Code: 27024 – ø250
Code: 27045 – ø315
Collecteur siphoïde 3 entrées, 1 sortie.
Pièce de rechange couvercle regard *Code : 27024 Ø 250*
Code : 27045 Ø 315

www.san-metal.ru

S-195

	Code	Colour / Couleur			€
250x160 F	**27002**	●	4	A-15	

In-line trap, one 160 inlet, one 160 outlet.
Replacement access hole cover Ref. 27024
Siphon en ligne 1 arrivée de 160, 1 sortie de 160.
Pièce de rechange couvercle regard.

S-196

	Code	Colour / Couleur			€
250x110x160 F	**27003**	●	4	A-14	
250x160x160 F	**27047**	●	2	A-14	
315x160x200 F	**27026**	●	1	A-13	
315x200x200 F	**27048**	●	1	-	

Four feed collector.
Collecteur 4 entrées.

S-432

	Code	Colour / Couleur			€
400-200	**32236**	●	1	A-14	

Female 4-way collector.
Collecteur 4 voies femelle.

S-221

	Code	Colour / Couleur			€
250x160 F	**27067**	●	4	A-14	
315x200 F	**27068**	●	1	A-13	

Collector, 2 feed, with lip joint.
Collecteur inspection 2 entrées, avec joint à lèvres .

S-431

	Code	Colour / Couleur			€
400-200	**32201**	●	1	A-15	

Collector, 2 outlets, with lip joint.
Collecteur 2 sorties, avec joint à lèvres.

S-212

	Code	Colour / Couleur			€
250x110x160 F	**27008**	●	4	A-14	
250x160x160 F	**27049**	●	2	A-14	
315x160x200 F	**27027**	●	1	A-13	
315x200x200 F	**27050**	●	1	-	

Inspection chamber 4 feed.
Collecteur inspection 4 entrées.

S-513

	Code	Colour / Couleur			€
Ø500x250x315	**27083**	●	1	Palet	

Inspection chamber.
Colecteur inspection

www.san-metal.ru

S-372

	Code	Colour / Couleur			€
315 M.- 400 F	**27035**	●	4	A-13	

Adaptor.
Adaptateur.

	Code	Colour / Couleur			€
110	**32228**	●	20	A-11	
160	**32050**	●	10	A-8	
200	**32051**	●	6	A-8	

Male blanking cap.
Bouchon mâle aveugle.

	Code	Colour / Couleur			€
400-315	**32202**	●	1	A-8	

Reducer joint. / *Joint réducteur.*

	Code			€
Ø 160	**32111**	10	A-10	
Ø 200	**32112**	10	A-10	
Ø 250	**32113**	10	A-2	
Ø 315	**32114**	10	A-2	
Ø 500	**32286**	10	A-19	

Spare o-ring lip.
Joint labié.

	Code			€
250	**32288**	10	-	
315	**32289**	10	-	
500	**32287**	10	-	

Joint for top register access cast iron.
Joint pour terminal fonderie.

S-197

	Code	Colour / Couleur			€
250 F	**27004**	●	12	A-14	
315 F	**27028**	●	4	A-4	

Base cap.
Bouchon base.

A-63

	Code	Colour / Couleur			€
250	**27023**	●	1	A-11	
315	**27036**	●	1	A-8	

Gully kit (to install a siphoning gully with grid models S-200, S-316, S-518 or S-528)
Kit siphon de sol (pour réaliser un siphon de sol à partir de la grille S-200, S-316, S-518 ou S-528).

S-510

WITH COVER
AVEC COUVERCLE

	Code	Colour / Couleur			€
250-160 F	**27069**	●	1	A-5	
315-200 F	**27070**	●	1	A-13	

S-511

WITH GRID / *AVEC GRILLE*

	Code	Colour / Couleur			€
250-160 F	**27071**	●	1	A-5	
315-200 F	**27072**	●	1	A-13	

Collector, 2 feed, with lip joint.
Collecteur inspection 2 entrées, avec joint à lèvres .

(This model is available without extension for ø315. It is required to inlay a stretch of PVC ø315 pipe between the terminal and the body, according to UNE 53112.)
(Ce modèle est livré sans rallonge pour Ø 315. Il faut intercaler une partie de tube en PVC Ø 315, d'après l'UNE 53112 entre le terminal et le corps).

www.san-ontil.ro

S-214

WITH COVER
AVEC COUVERCLE

	Code	Colour / *Couleur*			€
250x110x160 F	**27009**		1	A-5	
315x160x200 F	**27029**		1	A-18	

S-215

WITH GRID / *AVEC GRILLE*

	Code	Colour / *Couleur*			€
250x110x160 F	**27010**		1	A-5	
315x160x200 F	**27030**		1	A-18	

Trapped Collector, 3 intakes, 1 outlet.
Trap access cover replacement. Code: 27024 - Ø 250, 27045 Ø 315.
Collecteur siphoïde 3 entreés, 1 sortie.
Pièce de rechange couvercle regard. Code : 27024 Ø 250, 27045 Ø 315.

(This model is available without extension for ø315. It is required to inlay a stretch of PVC ø315 pipe between the terminal and the body, according to UNE 53112.)
(Ce modèle est livré sans rallonge pour Ø 315. Il faut intercaler une partie de tube en PVC Ø 315, d'après l'UNE 53112 entre le terminal et le corps).

S-216

WITH COVER
AVEC COUVERCLE

	Code	Colour / *Couleur*			€
250x160 F	**27011**		1	A-5	

S-224

WITH GRID / *AVEC GRILLE*

	Code	Colour / *Couleur*			€
250x160 F	**27013**		1	A-5	

In-line trap, one 160 inlet, one 160 outlet.
Trap access cover replacement Ref. 27024.
Siphon en ligne, 1 entrée de 160, 1 sortie de 160.
Acessório tampa registo Ref. 27024.

S-217

WITH COVER
AVEC COUVERCLE

	Code	Colour / *Couleur*			€
250x110x160 F	**27012**		1	A-5	
315x160x200 F	**27033**		1	A-18	
250x160x160 F	**27073**		1	-	
315x200x200 F	**27074**		1	-	

S-225

WITH GRID / *AVEC GRILLE*

	Code	Colour / *Couleur*			€
250x110x160 F	**27014**		1	A-5	
315x160x200 F	**27034**		1	A-18	
250x160x160 F	**27075**		1	-	
315x200x200 F	**27076**		1	-	

Collector with manhole access. / *Collecteur inspection.*

(This model is available without extension for ø315. It is required to inlay a stretch of PVC ø315 pipe between the terminal and the body, according to UNE 53112.)
(Ce modèle est livré sans rallonge pour Ø 315. Il faut intercaler une partie de tube en PVC Ø 315, d'après l'UNE 53112 entre le terminal et le corps).

S-226

WITH COVER
AVEC COUVERCLE

	Code	Colour / *Couleur*			€
250x110x160 F	**27015**		1	A-5	
315x160x200 F	**27031**		1	A-18	
250x160x160 F	**27077**		1	-	
315x200x200 F	**27078**		1	-	

S-227

WITH GRID / *AVEC GRILLE*

	Code	Colour / *Couleur*			€
250x110x160 F	**27016**		1	A-5	
315x160x200 F	**27032**		1	A-18	
250x160x160 F	**27079**		1	-	
315x200x200 F	**27080**		1	-	

Collector. / *Collecteur.*

(This model is available without extension for ø315. It is required to inlay a stretch of PVC ø315 pipe between the terminal and the body, according to UNE 53112.)
(Ce modèle est livré sans rallonge pour Ø 315. Il faut intercaler une partie de tube en PVC Ø 315, d'après l'UNE 53112 entre le terminal et le corps).

www.san-detal.ru

For adhesives: For adhesives: "universal" adhesive. / ***Pour coller*** **:** *utiliser une colle Jimten « universelle ».*

System parts combination / *Combinaison d'éléments*

SETTLED INSPECTION CHAMBER
COLLECTEUR DÉCANTEUR
S-226 / S-227

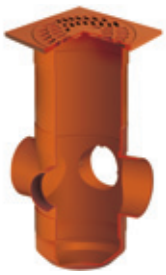

TRAPPED INSPECTION CHAMBER
COLLECTEUR SIPHOIDE
S-214 / S-215

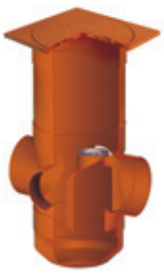

INLINE TRAPPED INSPECTION CHAMBER
COLLECTEUR SIPHOÏDE EN LIPNE
S-216 / S-224

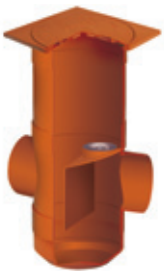

INSPECTION CHAMBER
COLLECTEUR DE CONNEXION
S-217 / S-225

INSPECTION CHAMBER WITH LIP JOINT
COLLECTEUR DE CONNEXION AVEC JOINT A LÈVRES
S-510 / S-511

Combination of "Sistema Colector" system parts

Combinaison d'éléments du système collecteur

S-517 / S-527

Ø 250 / Ø 315
CAST IRON COVER
TERMINAL COUVERCLE FONDERIE

S-518 / S-528

Ø 250 / Ø 315
CAST IRON GRID
TERMINAL GRILLE FONDERIE

S-199 / S-315

Ø 250 / Ø 315
TOP REGISTER ACCESS COVER SET
TERMINAL COUVERCLE

S-200 / S-316

Ø 250 / Ø 315
TOP REGISTER ACCESS GRILL SET
TERMINAL GRILLE

A-63

GULLY KIT / *KIT SIPHON DE SOL*
(OPTIONAL FOR GRID TERMINALS)
(OPTIONNEL POUR TERMINAL GRILLE)

JOINT FOR TOP REGISTER ACCESS CAST IRON
JOINT POUR TERMINAL FONDERIE

S-198

EXTENSION Ø 250,
MALE-TO-MALE 300 LONG OR
PVC PIPE Ø 315).
RALLONGE DIAMÈTRE 250 M.
LONGUEUR 300 OU TUBE PVC Ø 315.

S-196

FOUR FEED COLLECTOR.
COLLECTEUR 4 ENTRÉES.

S-194

TRAPPED COLLECTOR
COLLECTEUR SIPHOÏDE

S-195

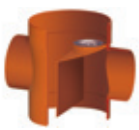

IN-LINE TRAP
SIPHON EN LIGNE

S-212

INSPECTION CHAMBER
COLLECTEUR INSPECTION

S-221

INSPECTION CHAMBER
COLLECTEUR INSPECTION

S-197

BASE CAP
BOUCHON BASE

www.sar-oval.ru

For adhesives: For adhesives: "universal" adhesive. / ***Pour encoller :*** *utiliser une colle Jimten « universelle ».*

System parts combination / *Combinaison d'éléments*

RAISING INLINE INSPECTION CHAMBER
COLLECTEUR TELESCOPIQUE

RASING INSPECTION CHAMBER
COLLECTEUR TELESCOPIQUE DE CONNEXION

INSPECTION CHAMBER BIG DIAMETER
COLLECTEUR DE CONNEXION GRAND DIAMÉTRE

Combination of "Sistema Colector" system parts

Combinaison d'éléments du système collecteur

S-517 **S-527**

Ø 250 / Ø 315
CAST IRON COVER
TERMINAL COUVERCLE FONDERIE

S-199 **S-315**

Ø 250 / Ø 315
TOP REGISTER ACCESS COVER SET
TERMINAL COUVERCLE

S-518 **S-528**

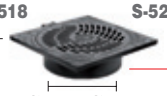

Ø 250 / Ø 315
CAST IRON GRID
TERMINAL GRILLE FONDERIE

S-200 **S-316**

Ø 250 / Ø 315
TOP REGISTER ACCESS GRILL SET
TERMINAL GRILLE

A-63

GULLY KIT
KIT SIPHON DE SOL
(OPTIONAL FOR GRID TERMINALS)
(OPTIONNEL POUR TERMINAL GRILLE)

JOINT FOR TOP REGISTER ACCESS CAST IRON
JOINT POUR TERMINAL FONDERIE

S-198

EXTENSION Ø 250, MALE-TO-MALE 300 LONG OR PVC PIPE Ø 315).
RALLONGE DIAMÈTRE 250 M. LONGUEUR 300 OU TUBE PVC Ø 315.

REDUCER JOINT
JOINT RÉDUCTEUR
Ø 400 / Ø 315

PVC EXTENSION Ø 400
RALLONGE PVC DIAMÈTRE 400 M

S-431

INSPECTION CHAMBER
COLLECTEUR DE CONNEXION

S-432

INSPECTION CHAMBER
COLLECTEUR DE CONNEXION

(Does not need inferior cap) */ (Il ne précise pas bouchon inférieur)*

S-514 **S-515**

Ø 500
TOP REGISTER ACCESS CAST IRON COVER
TERMINAL COUVERCLE FONDERIE

Ø 500
TOP REGISTER ACCESS CAST IRON GRID
TERMINAL GRILLE FONDERIE

JOINT FOR TOP REGISTER ACCESS CAST IRON
JOINT POUR TERMINAL FONDERIE

PVC EXTENSION Ø 500
RALLONGE PVC DIAMÈTRE 500 M

S-513

PE COLLECTOR
COLLECTEUR PE

www.sanitetel.ru

For adhesives: For adhesives: "universal" adhesive. / ***Pour coller*** **:** *utiliser une colle Jimten « universelle »*.

Water Management

Valves

Semi-compact PP valves / PVC Ball valves uPVC superior ball valves to be actuated /Actuated uPVC ball valves / Tree pieces union/ 3 Ways ball valves / Butterfly PVC valves PVC

Vannes à bille

Semi compactes PP /démontable en PVC / Upvc série supérieure motorisable / motorisées avec actionneur pneumatique ou électrique / à 3 voies en PVC / papillon en PVC / unions 3 pièces en PVC

jimten®

PVC Ball valves
Vannes à bille démontables en PVC

Ball valves ø 125 mm. Full Bore v Code 52306 / *Vannes à billes Ø 125 mm. Passage total.* *Code 52306*

FULLY SMOOTH INTERNAL PART / *INTÉRIEUR ENTIÈREMENT LISSE.*

PN6 - 113 mm flow diameter corresponding to a PVC Ø 125 mm/ 10 atm. PN pipe
Applications: Irrigation, agroalimentary industry, pisciculture industry.
PN6 - Diamètre de passage 113 mm correspondant à celui d'un tube en PVC de Ø 125 mm et PN 10 atm. Applications : arrosage, industrie agro-alimentaire, industrie piscicole.

- Minimal lost of load.
- Equal sizes in every part of the valve, even at the ball seat, avoid blocking and allow the flow of solids. This quality makes it perfect for the agroalimentary industry (olive-oil mill, wineries, canning industries...).
- *Perte minimale de charge.*
- *Il n'y a pas de rétrécissement au passage par la bille, ce qui évite des obturations et permet le passage de produits solides. Cette qualité le rend idéal pour l'industrie agroalimentaire (huileries, caves, conserveries...).*

- New Block-Non block nut system, avoiding variations in tightness caused for dilatation or vibrations of the pipe.
- *Nouveau dispositif de blocage/déblocage d'écrou pour éviter le desserrage provoqué par les dilatations ou vibrations dans la tuyauterie.*

	DN.	Code			€
20	15	**52201**	30	A-2	
25	20	**52202**	20	A-2	
32	25	**52203**	15	A-2	
40	32	**52204**	10	A-2	
50	40	**52205**	10	A-8	
63	50	**52206**	10	A-9	
75*	65	**52207**	4	A-8	
90*	65	**52319**	1	-	
90*	80	**52208**	3	A-8	
110*	80	**52320**	1	-	
110*	100	**52209**	2	A-9	
125*	100	**52297**	2	A-9	
Solvent socket. / *A coller.*					
125*	113	**52306**	1	A-11	
Full Bore. / *Passage total.*					

	DN.	Code			€
½"	15	**52234**	30	A-2	
¾"	20	**52235**	20	A-2	
1"	25	**52236**	15	A-2	
1 ¼"	32	**52237**	10	A-2	
1 ½"	40	**52238**	10	A-8	
2"	50	**52239**	10	A-9	
2 ½"	65	**52240**	4	A-8	

Female threaded socket. / *Taraudée.*

	DN.	Code			€
½"	15	**52261**	30	A-2	
¾"	20	**52262**	20	A-2	
1"	25	**52263**	15	A-2	
1 ¼"	32	**52264**	10	A-11	
1 ½"	40	**52265**	10	A-8	
2"	50	**52266**	10	A-9	
2 ½"	65	**52267**	4	A-9	
3"	80	**52268**	3	A-9	

Male threaded socket.
Filetée.

	DN.	Code			€
20-½"	15	**52501**	30	A-1	
25-¾"	20	**52502**	25	A-2	
32-1"	25	**52503**	15	A-2	
40-1 ¼"	32	**52504**	15	A-2	
50- 1 ½"	40	**52505**	20	A-8	
63-2"	50	**52506**	20	A-9	
75-2 ½"	65	**52507**	4	A-11	
90-3"	80	**52508**	4	A-8	
110-4"	100	**52509**	4	A-4	
125 P.T.	113	**52609**	4	A-4	

Central body. / *Corps central.*

* The measurements 75, 90, 110, 125, 2 1/2" and 3" manufactured with PP (polypropylene).
** Pour dimensions de 75, 90, 110, 125, 2 ? et 3 », corps fabriqué en PP (polypropylène).*

For adhesives: Use Jimten "extra strength" adhesive. / ***Pour coller :*** *utiliser une colle « extra forte ».*

www.san-detal.ru

Water Management

	DN.	Code			€
20	15	**52281**	30	A-11	
25	20	**52282**	20	A-11	
32	25	**52283**	15	A-8	
40	32	**52284**	10	A-8	
50	40	**52285**	10	A-9	
63	50	**52286**	10	A-4	
75*	65	**52287**	4	A-4	
90*	80	**52288**	3	A-12	

Polyethylene pipe connector.
Union à tube en polyéthylène.

	DN.	Code			€
1 ½”	40	**52315**	10	A-8	
2”	50	**52316**	10	A-9	

Female threaded ball valve, tank connector.
Vanne à bille taraueée, manchon passe mur.

	DN.	Code			€
50	40	**52289**	10	A-4	
63	50	**52290**	10	A-12	
75*	65	**52291**	4	A-9	
90*	80	**52292**	3	A-4	

Flange. / *Bride.*

	DN.	Code			€
20	15	**52308**	30	A-2	
25	20	**52309**	20	A-2	
32	25	**52310**	15	A-11	
40	32	**52311**	10	A-11	
50	40	**52312**	10	A-8	
63	50	**52313**	10	A-9	

PE Thermofusion connector, PN10.
Raccord PE Thermofusion, PN10.

POLYETHYLENE VALVE SEAT / *SIÈGE EN POLYÉTHYLÈNE*

PE VALVE SEATS
SIÈGE EN PE

	DN.	Code			€
50	40	**52569**	10	A-9	
63	50	**52570**	10	A-4	

POLYETHYLENE connector, specially for pools and agriculture.
Union à tubes en POLYÉTHYLÈNE, spécial piscine et agriculture.

PE VALVE SEATS
SIÈGE EN PE

	DN.	Code			€
50	40	**52568**	10	A-8	
63	50	**52567**	10	A-9	

Solvent socket.
A coller , spécial piscine et agriculture.

ASTM SOLVENT SOCKET-NPT FEMALE THREADED END (NSF AMERICAN STANDARD) / *BAGUES D'APRÈS LA NORME AMÉRICAINE*

EPDM Connectors
Joints EPDM

	DN.	Code			€
20	15	**252401**	30	A-2	
25	20	**252402**	20	A-2	
32	25	**252403**	15	A-2	
40	32	**252404**	10	A-2	
50	40	**252405**	10	A-8	
63	50	**252406**	10	A-9	

PVC Ball valve ASTM D2466 solvent socket. (EPDM o'rings).
A coller . bagues d'après la norme ASTM D2466.

EPDM Connectors
Joints EPDM

	DN.	Code			€
½”	15	**252434**	30	A-2	
¾”	20	**252435**	20	A-2	
1”	25	**252436**	15	A-2	
1 ¼”	32	**252437**	10	A-2	
1 ½”	40	**252438**	10	A-8	
2”	50	**252439**	10	A-9	

PVC Ball valve NPT female threaded. (EPDM o'rings).
Taraudée. Bagues d'après la norme NPT.

For adhesives: Use Jimten “extra strength” adhesive. / ***Pour coller :*** *utiliser une colle « extra forte ».*

NOTES: Seats made in Teflon and NBR joints. To order them with FPM (Viton) joints it is necessary to put a "1" before the code. In that case, the price will be increased in a 40%.

NOTE : *Joints en NBR, sur demande, les vannes à bille peuvent être livrées avec des joints de FPM (viton), en ajoutant un 1 devant la référence, avec une augmentation du prix de 40 %. (Non disponible pour des vannes à bille avec raccords pour tube en PE).*

Identification of round valves in color tags for handle and button-handle. / *Identification des vannes à bille en fonction de la couleur de la manette et du bouton-manette.*

Handle Color. / *Couleur manette.*

RED / ***ROUGE***	Standard. / *Standard.*
BLACK / ***NOIR***	Solvent fitting according to ASTM standard / *bagues à coller d'après la norme ASTM.*
BLACK / ***NOIR***	Female thread fitting according to NPT standard. / *bague filetè femelle d'après la norme NPT*

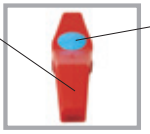

Handle Button Color / *Couleur bouton manette*

BLUE / ***BLEU***	NBR Joints (Standard). / *joints NBR (Standard).*
GREEN / ***VERT***	PE Valve Seats. / *sièges en PE.*
WHITE / ***BLANC***	EPDM Joints. / *joints EPDM.*
BLACK / ***NOIR***	VITON Joints. / *joints VITON.*

These valves allow for special mounting made easy.
Made available separately by request.

Ces vannes à bille permettent de réaliser des montages particuliers facilement.
Elles peuvent être livrés séparément si vous le souhaitez.

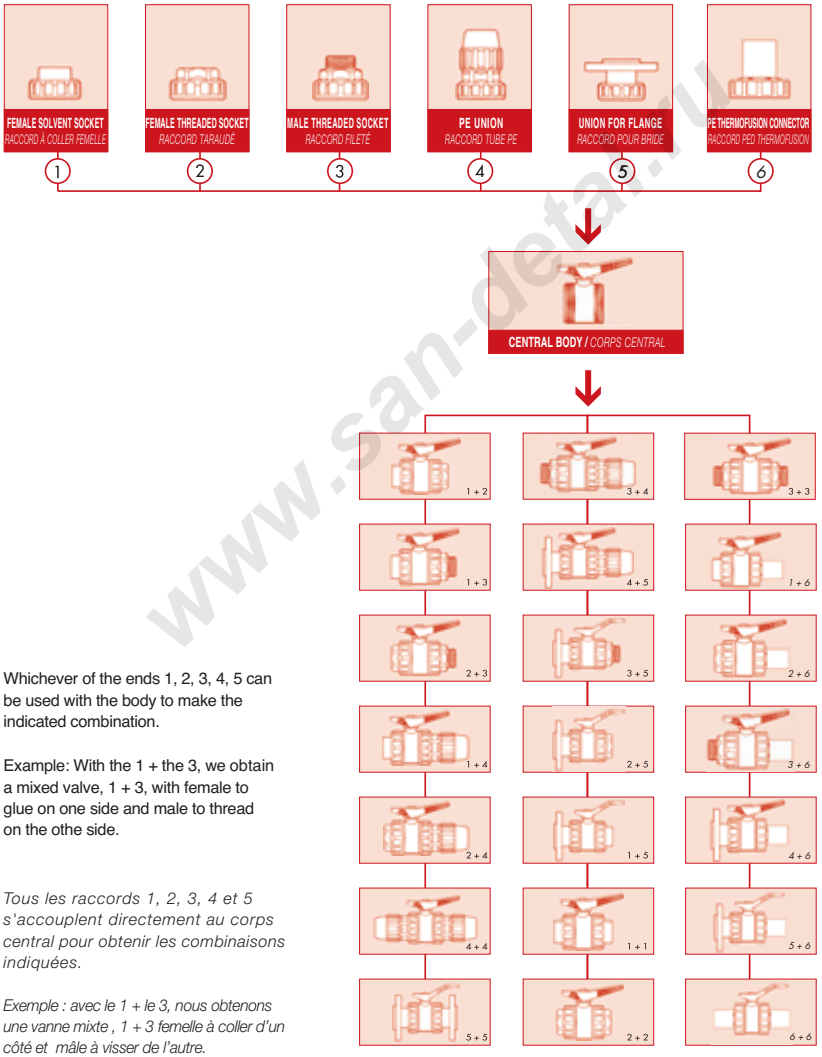

Whichever of the ends 1, 2, 3, 4, 5 can be used with the body to make the indicated combination.

Example: With the 1 + the 3, we obtain a mixed valve, 1 + 3, with female to glue on one side and male to thread on the othe side.

Tous les raccords 1, 2, 3, 4 et 5 s'accouplent directement au corps central pour obtenir les combinaisons indiquées.

Exemple : avec le 1 + le 3, nous obtenons une vanne mixte , 1 + 3 femelle à coller d'un côté et mâle à visser de l'autre.

NOTE: IT IS POSSIBLE TO MAKE THE SAME ASSEMBLING WITH A THREE WAYS VALVE.
NOTE : LE CORPS CENTRAL PEUT ÊTRE LE CORPS CENTRAL D'UNE UNION 3 PIÈCES

www.san-detal.ru

DN.	Code			€
50	-	**52543**	10	A-2
63	-	**52544**	10	A-8
75	-	**52545**	6	A-11
90	-	**52546**	6	A-8

Flange union.
Raccord Bride.

DN.	Code			€
20	-	**52623**	30	A-10
25	-	**52624**	25	A-10
32	-	**52625**	15	A-10
40	-	**52626**	15	A-1
50	-	**52627**	30	A-11
63	-	**52628**	30	A-9

PE Thermofusion connector.
Raccord PE Thermofusion.

DN.	Code			€
20-½"	-	**52520**	30	A-10
25-¾"	-	**52521**	25	A-10
32-1"	-	**52522**	15	A-10
40-1 ¼"	-	**52523**	15	A-1
50-1 ½"	-	**52524**	20	A-2
63-2"	-	**52525**	20	A-11
75-2 ½"	-	**52526**	5	A-1

Female threaded socket.
Raccord taraudé.

CENTRAL BODY/ ***CORPS CENTRAL.***

See page 194
Voir page 194

See page 190
Voir page 190

DN.	Code			€
20-½"	-	**52527**	30	A-10
25-¾"	-	**52528**	25	A-1
32-1"	-	**52529**	15	A-1
40-1 ¼"	-	**52530**	15	A-1
50-1 ½"	-	**52531**	20	A-2
63-2"	-	**52532**	20	A-11
75-2 ½"	-	**52533**	5	A-2
90-3"	-	**52534**	4	A-2

Male threaded socket.
Raccord fileté.

DN.	Code			€
20	-	**52510**	30	A-10
25	-	**52511**	25	A-10
32	-	**52512**	15	A-10
40	-	**52513**	15	A-1
50	-	**52514**	30	A-11
63	-	**52515**	30	A-8
75	-	**52516**	5	A-1
90	-	**52517**	4	A-2
110	-	**52518**	4	A-11
125	-	**52519**	4	A-11
125 P.T.	-	**52610**	4	A-11

Solvent socket.
Raccord à coller.

DN.	Code			€
20	-	**52535**	30	A-1
25	-	**52536**	25	A-1
32	-	**52537**	15	A-1
40	-	**52538**	15	A-2
50	-	**52539**	20	A-8
63	-	**52540**	20	A-9
75	-	**52541**	5	A-11
90	-	**52542**	4	A-8

PE tube union.
Raccord tube PE.

www.san-detal.ru

Three-way PVC ball valves
Vannes à billes 3 voies en PVC

jimten

Water Management

	Code			€
40	**56001**	6	A-11	
50	**56002**	6	A-9	
63	**56003**	6	A-4	

Fittings according to ASTM regulation - D2466.
Bagues d'après la norme ASTM-D2466.

	Code			€
40	**56021**	6	A-11	
50	**56022**	6	A-9	
63	**56023**	6	A-4	

Solvent socket.
A coller.

	Code			€
50	**56011**	3	A-9	
63	**56012**	3	A-4	

Flanges.
Brides.

	Code			€
1 ¼"	**56007**	3	A-2	
1 ½"	**56008**	3	A-8	
2"	**56009**	3	A-9	

Male thread.
Fileté.

	Code			€
1 ¼"	**56004**	3	A-2	
1 ½"	**56005**	3	A-11	
2"	**56006**	3	A-8	

Fittings according to NPT regulation.
Bagues d'après la norme NPT.

	Code			€
1 ¼"	**56024**	3	A-2	
1 ½"	**56025**	3	A-11	
2"	**56026**	3	A-8	

Female thread.
Taraudé.

	Code			€
40	**56013**	4	A-8	
50	**56014**	4	A-9	
63	**56015**	4	A-12	

PE tube.
Raccord tube PE.

	Code			€
40	**56016**	10	A-11	
50	**56017**	10	A-9	
63	**56018**	10	A-4	

Central body.
Corps central.

NOTE: NBR joint, by demand, valves may be made available with FPM joints (Viton), by placing a 1 before Code number, with a price increase of 40%.(Not available for valves with connection for PE tube.)
NOTA : Joints en NBR. Sur demande, les vannes à billes peuvent être livrées avec des joints de FPM Viton, en ajoutant un 1 devant la référence, avec une augmentation du prix de 40 %. (Non disponible pour vannes avec raccords pour tube en PE).

www.san-detail.ru

For adhesives: Use Jimten "extra strength" adhesive. / ***Pour coller :*** *utiliser une colle « extra forte ».*

PP ball valves
Vannes à bille PP

PE connector: Seats made in Teflon and NBR joints. To order them with FPM (Viton) joints it is necessary to put a "1" before the code. In that case, the price will be increased in a 40%.
NOTA : *Siège en téflon et joints en NBR. Sur demande, les vannes à bille peuvent être livrées avec des joints de FPM Viton, en ajoutant un 1 devant la référence, avec une augmentation du prix de 40 %. (Non disponible pour des vannes à billes avec raccords pour tube en PE).*

	Code			€
½"	**52001**	30	A-2	
¾"	**52002**	20	A-2	
1"	**52003**	15	A-2	
1 ¼"	**52004**	10	A-2	
1 ½"	**52005**	10	A-11	
2"	**52006**	5	A-2	

Female / female BSP thread.
Femelle - femelle filet gaz.

	Code			€
½"	**52007**	30	A-2	
¾"	**52008**	20	A-2	
1"	**52009**	15	A-2	
1 ¼"	**52010**	10	A-2	
1 ½"	**52011**	10	A-11	
2"	**52012**	5	A-2	

Female / male BSP thread.
Femelle - mâle filet gaz.

	Code			€
20-½"	**52013**	30	A-11	
25-¾"	**52014**	20	A-2	
32-1"	**52015**	15	A-11	
40-1 ¼"	**52016**	10	A-11	
50- 1 ½"	**52017**	10	A-8	
63-2"	**52018**	5	A-11	

Female BSP thread / Pe pipe connecto.
Femelle filet gaz - raccord tuyau PE.

	Code			€
¾" x 32	**52616**	15	A-11	
⅞" x 32	**52617**	15	A-11	
1" x 32	**52618**	15	A-11	
1 x 40	**52619**	10	A-11	
1 ¼" x 40	**52620**	10	A-11	

Female BSP thread / Pe pipe.
Femelle filet gaz - raccord tuyau PE.

ADAPTOR NIPPLE (BSP MALE THREAD) / *RACCORD MIXTE EN PVC*

	Code			€
20-½"	**52101**	50	A-10	
25-¾"	**52102**	50	A-10	
32-1"	**52103**	50	A-1	
40-1 ¼"	**52104**	25	A-1	
50- 1 ½"	**52105**	25	A-2	
63-2"	**52106**	25	A-2	

To convert female thread ends into solvent socket ends.
Pour convertir les entrées« taraudée » en « femelle à coller ».

www.san-detmru

For adhesives: Use Jimten "extra strength" adhesive. / ***Pour coller :*** *utiliser une colle « extra forte ».*

uPVC superior ball valves to be actuated

Vannes à bille Série Supérieure Motorisables

Water Management

DN.	Code			€
20	15	**60001**	18	A-11
25	20	**60002**	16	A-11
32	25	**60003**	12	A-11
40	32	**60004**	6	A-2
50	40	**60005**	5	A-11
63	50	**60006**	5	A-11

Solvent socket. (PN 1.6 MPA).
(Ø 32, 40, 50 and 63 mm. PRE-EQUIPPED FOR MOTORIZATION).
A coller PN 1.6 MPA).
(Ø 32, 40, 50 et 63 mm. PRÉÉQUIPÉES POUR LA MOTORISATION).

DN.	Code			€
½"	15	**60007**	18	A-11
¾"	20	**60008**	16	A-11
1"	25	**60009**	12	A-11
1 ¼"	32	**60010**	6	A-2
1 ½"	40	**60011**	5	A-11
2"	50	**60012**	5	A-11

Female threaded (PN 1.6 MPA).
(Ø 32, 40, 50 and 63 mm. PREPARED TO BE ACTUATED).
Taraudée (PN 1.6 MPA).
(Ø 32, 40, 50 et 63 mm. PRÉÉQUIPÉES POUR LA MOTORISATION).

	Code			€
32 / 40	**60013**	4	A-10	
50	**60014**	4	A-10	
63	**60015**	4	A-10	
32 / 40	**60016**	4	A-10	
32 / 40	**60017**	4	A-10	
50 / 63	**60018**	4	A-10	

Adapter for motorization (DIAMETRS 32 TO 63 mm).
Adaptateur pour motorisation (DIAMÈTRES DE 32 À 63 mm).

CODE . ACCORDING TO MOTOR TYPE / *CODE. D'APRÈS LE TYPE DE MOTEUR*

	SIMPLE PNEUMATIC EFFECT *PNEUMATIQUE SIMPLE EFFET*	DOUBLE PNEUMATIC EFFECT *PNEUMATIQUE DOUBLE EFFET*	ELECTRIC *ÉLECTRIQUE*
32	60013	60016	60017
40			
50	60014	60014	60018
63	60015		

Seats made in Teflon and EPDM. Joints. To order them with FPM (Viton) joints it is necessary to put a "1" before the code. In that case, the price will be increased in a 40%.
Siège en téflon et joints en EPDM. Sur demande, les vannes à bille peuvent être livrées avec des joints de FPM (Viton), en ajoutant un 1 devant la référence, avec une augmentation du prix de 40 %. (Non disponible pour vannes à billes avec des raccords pour tuyau en PE).

The ball-valves equipped to be installed with an actuator, have in the body a threaded insert to receive the screws, wich permit to install the adaptor of the actuator.
NOTE : *Les vannes à billes pré-équipées pour la motorisation disposent, dans le corps du robinet, de logements avec insert fileté pour recevoir les vis de fixation de l'adaptateur pour la motorisation.*

www.san-detal.ru

For adhesives: Use Jimten "extra strength" adhesive. / ***Pour coller :*** *utiliser une colle « extra forte ».*

PNEUMATIC MOTOR REPLACEMENT PARTS AND ACCESSORIES / *ACCESSOIRES ET PIÈCES RECHANGE DE MOTEURS PNEUMATIQUES*

	Code	Actuator *Actionneur*			€
32 - 40	**63061**	**PPW**	1	-	
50 - 63	**63062**	**PP00**	1	-	

Double effect pneumatic actuator.
Actionneur pneumatique double effet.

	Code	Actuator *Actionneur*			€
32 - 40 - 50	**63063**	**PP00S**	1	A-10	
63	**63064**	**PP10S**	1	-	

Simple effect pneumatic actuator.
Actionneur pneumatique effet simple.

	Code	Actuator *Actionneur*			€
-	**63065**	**-**	1	-	

Double effect pneumatic actuator with electric valve.
Électrovanne actionneur pneumatique double effet 5 voies.

	Code	Actuator *Actionneur*			€
-	**63066**	**-**	1	4140	

Double effect pneumatic actuator with electric valve.
Électrovanne actionneur pneumatique effet simple 3 voies.

	Code	For actuator *Pour actionneur*			€
-	**63067**	**PPW**	1	-	
-	**63068**	**PP00-PP00S-PP10S**	1	4110	

Limit switches.
Boîtiers fin de course.

ELECTRIC MOTOR REPLACEMENT PARTS AND ACCESSORIES / *ACCESSOIRES ET PIÈCES RECHANGE DE MOTEURS ÉLECTRIQUES*

	Code	Actuator *Actionneur*			€
-	**63057**	**U-O 220 V**	1	A-2	
-	**63058**	**U-O 24 V**	1	-	

Unidirectional electric actuator. (Without security guard).
Actionneur électrique unidirectionnel. (Sans blocage de sécurité).

	Code	Actuator *Actionneur*			€
-	**63059**	**U-O 24 V**	1	-	

Reversible electric actuator (For use with safety guard).
Actionneur électrique réversible. (À utiliser avec blocage de sécurité).

	Code	Actuator *Actionneur*			€
-	**63060**	**-**	1	-	

Safety block.
Blocage de sécurité.

www.san-tehel.ru

Round PVC superior motorized series drains

Vannes motorisées avec actionneurs pneumatiques ou électriques

Water Management

WITH DOUBLE EFFECT PNEUMATIC ACTUATOR / *AVEC ACTIONNEUR PNEUMATIQUE DOUBLE EFFET*

DN.	Code	Actuator / *Actionneur*			€
32	25	**63025**	**PPW**	1	A-10	
40	32	**63026**	**PPW**	1	A-1	
50	40	**63027**	**PP00**	1	A-23	
63	50	**63028**	**PP00**	1	A-23	

Solvent socket (PN 1.6 MPA). / *A coller (PN 1.6 MPA).*

DN.	Code	Actuator / *Actionneur*			€
1"	25	**63029**	**PPW**	1	A-10	
1 ¼"	32	**63030**	**PPW**	1	A-1	
1 ½"	40	**63031**	**PP00**	1	A-23	
2"	50	**63032**	**PP00**	1	A-23	

Female threaded (PN 1.6 MPA). / *Taraudée (PN 1.6 MPA).*

DN.	Code	Actuator / *Actionneur*			€
32	25	**63033**	**PPW**	1	A-23	
40	32	**63034**	**PPW**	1	A-23	
50	40	**63035**	**PP00**	1	A-2	
63	50	**63036**	**PP00**	1	A-2	

Female solvent socket (Electric valve, LIMIT SWITCHES). (PN 1.6 MPA).
A coller (Électrovanne, fin de course). (PN 1.6 MPA).

DN.	Code	Actuator / *Actionneur*			€
1"	25	**63037**	**PPW**	1	A-23	
1 ¼"	32	**63038**	**PPW**	1	A-23	
1 ½"	40	**63039**	**PP00**	1	A-2	
2"	50	**63040**	**PP00**	1	A-2	

Female threaded (Electric valve, LIMIT SWITCHES). (PN 1.6 MPA).
Taraudée (Électrovanne, fin de course) (PN 1.6 MPA).

WITH SIMPLE EFFECT PNEUMATIC ACTUATOR / *AVEC ACTIONNEUR PNEUMATIQUE SIMPLE EFFET*

DN.	Code	Actuator / *Actionneur*			€
32	25	**63041**	**PP00S**	1	A-1	
40	32	**63042**	**PP00S**	1	A-1	
50	40	**63043**	**PP00S**	1	A-23	
63	50	**63044**	**PP10S**	1	A-23	

Solvent (PN 1.6 MPA). / *A coller (PN 1.6 MPA).*

DN.	Code	Actuator / *Actionneur*			€
1"	25	**63045**	**PP00S**	1	A-1	
1 ¼"	32	**63046**	**PP00S**	1	A-1	
1 ½"	40	**63047**	**PP00S**	1	A-23	
2"	50	**63048**	**PP10S**	1	A-23	

Female threaded (PN 1.6 MPA). / *Taraudée (PN 1.6 MPA).*

www.san-detal.ru

For adhesives: Use Jimten "extra strength" adhesive. / ***Pour coller :*** *utiliser une colle « extra forte ».*

DN.	Code	Actuator *Actionneur*			€
32	25	**63049**	**PP00S**	1	A-2
40	32	**63050**	**PP00S**	1	A-2
50	40	**63051**	**PP00S**	1	A-11
63	50	**63052**	**PP10S**	1	A-11

Solvent socket. (Electric valve, LIMIT SWITCHES). (PN 1.6 MPA).
A coller (Électrovanne, fin de course). (PN 1.6 MPA).

DN.	Code	Actuator *Actionneur*			€
1"	25	**63053**	**PP00S**	1	A-2
1 ¼"	32	**63054**	**PP00S**	1	A-2
1 ½"	40	**63055**	**PP00S**	1	A-11
2"	50	**63056**	**PP10S**	1	A-11

Female threaded (Electric valve, LIMIT SWITCHES). (PN 1.6 MPA).
Taraudée (Électrovanne, fin de course). (PN 1.6 MPA).

WITH ELECTRIC ACTUATOR WITH SAFETY GUARD / *AVEC ACTIONNEUR ÉLECTRIQUE AVEC BLOCAGE DE SÉCURITÉ*

DN.	Code	Actuator *Actionneur*	Security uard *Blocage*			€
32	25	**63001**	**R-0 24V DC**	**220V**	1	A-22
40	32	**63002**	**R-0 24V DC**	**220V**	1	A-22
50	40	**63003**	**R-0 24V DC**	**220V**	1	A-22
63	50	**63004**	**R-0 24V DC**	**220V**	1	A-22

Solvent socket. (PN 1.6 MPA).
A coller. (PN 1.6 MPA).

DN.	Code	Actuator *Actionneur*	Security uard *Blocage*			€
1"	25	**63009**	**R-0 24V DC**	**220V**	1	A-22
1 ¼"	32	**63010**	**R-0 24V DC**	**220V**	1	A-22
1 ½"	40	**63011**	**R-0 24V DC**	**220V**	1	A-22
2"	50	**63012**	**R-0 24V DC**	**220V**	1	A-22

Female threaded. (PN 1.6 MPA).
Taraudée. (PN 1.6 MPA).

WITH ELECTRIC ACTUATOR WITHOUT SAFETY BLOCK / *AVEC ACTIONNEUR ÉLECTRIQUE SANS BLOCAGE DE SÉCURITÉ*

DN.	Code	Actuator *Actionneur*			€
32	25	**63005**	**U-0 220V AC**	1	A-23
40	32	**63006**	**U-0 220V AC**	1	A-23
50	40	**63007**	**U-0 220V AC**	1	A-23
63	50	**63008**	**U-0 220V AC**	1	A-2

Solvent socket. (PN 1.6 MPA).
A coller. (PN 1.6 MPA).

DN.	Code	Actuator *Actionneur*			€
32	25	**63017**	**U-0 24V AC**	1	A-23
40	32	**63018**	**U-0 24V AC**	1	A-23
50	40	**63019**	**U-0 24V AC**	1	A-23
63	50	**63020**	**U-0 24V AC**	1	A-2

Solvent socket. (PN 1.6 MPA).
A coller. (PN 1.6 MPA).

www.san-detal.ru

For adhesives: Use Jimten "extra strength" adhesive. / ***Pour coller :*** *utiliser une colle « extra forte ».*

	DN.	Code	Actuator *Actionneur*			€
1”	25	**63013**	U-O 220V AC	1	A-23	
1 ¼”	32	**63014**	U-O 220V AC	1	A-23	
1 ½”	40	**63015**	U-O 220V AC	1	A-23	
2”	50	**63016**	U-O 220V AC	1	A-2	

Female threaded (PN 1.6 MPA).
Taraudée (PN 1.6 MPA).

	DN.	Code	Actuator *Actionneur*			€
1”	25	**63021**	U-O 24V AC	1	A-23	
1 ¼”	32	**63022**	U-O 24V AC	1	A-23	
1 ½”	40	**63023**	U-O 24V AC	1	A-23	
2”	50	**63024**	U-O 24V AC	1	A-2	

Female threaded (PN 1.5 MPA).
Taraudée PN 1.6 MPA).

Seats made in Teflon and EPDM joints. To order them with FPM (Viton) joints it is necessary to put a “1” before the code. In that case, the price will be increased in a 6%..
Sièges en téflon et joints en EPDM. Sur demande, les vannes peuvent être livrées avec des joints de FPM (Viton), en ajoutant un 1 devant la référence, avec une augmentation du prix de 6 %. (Non disponible pour vannes avec raccords pour tube en PE).

www.san-detal.ru

For adhesives: Use Jimten “extra strength” adhesive. / ***Pour coller :*** *utiliser une colle « extra forte ».*

Butterfly valves
Vannes papillon

	ATM	N°. Holes *N° trous*	Code			€
63	10	4	**62000**	6	-	
75	10	4	**62001**	5	-	
90	10	4	**62002**	5	-	
110	10	4	**62003**	5	-	
125-140	10	4	**62004***	6	-	
160	10	4	**62005**	6	-	
200-225	10	8	**62006***	2	-	
**250	10	12	**62017**	1	-	

Butterfly valve body.

* The same valve body works for two tube sizes, using adjusted flange for piping connection.

** With gear box.

Corps vanne papillon.

** Le même corps sert pour deux dimensions de tube en utilisant les bagues adéquates pour le raccord du tube.*

*** Avec reducteur manuel.*

	Code			€
63-75	**62018**	1	A-1	
90	**62019**	1	A-1	
110	**62023**	1	A-2	
125-140-160	**62020**	1	A-2	
200-225	**62021**	1	A-2	
250	**62022**	1	A-2	

Handle for butterfly valve.

Ensemble manette pour vanne papillon.

	N° Screws *N° vis*	Code			€
63	4	**62007**	2	A-1	
75	4	**62008**	2	A-1	
90	8	**62009**	2	A-2	
110	8	**62010**	2	A-11	
125	8	**62011**	1	A-2	
140	8	**62012**	1	A-11	
160	8	**62013**	1	A-11	
200	8	**62014**	1	A-8	
225	8	**62015**	1	A-9	
250	12	**62016**	1	A-9	

Coupled flange mounting.

(1 mounting = fittings + 2 flanges + screws).

Ensemble brides + collets.

(1 ensemble = bagues + 2 brides + vis).

www.san-stal.pl

For adhesives: Use Jimten "extra strength" adhesive. / ***Pour coller :*** *utiliser une colle « extra forte ».*

	DN.	Code			€
20	15	**54001**	50	A-1	
25	20	**54002**	50	A-2	
32	25	**54003**	50	A-11	
40	32	**54004**	25	A-2	
50	40	**54005**	25	A-8	
63	50	**54006**	25	A-9	

Solvent socket.
A coller femelle.

	DN.	Code			€
20-½"	15	**54019**	50	A-1	
25-¾"	20	**54020**	50	A-2	
32-1"	25	**54021**	50	A-11	
40-1 ¼"	32	**54022**	25	A-2	
50-1 ½"	40	**54023**	25	A-8	
63-2"	50	**54024**	25	A-9	

Solvent socket / female threaded socket.
Femelle à coller / Taraudé.

	DN.	Code			€
½"	15	**54007**	50	A-1	
¾"	20	**54008**	50	A-2	
1"	25	**54009**	50	A-11	
1 ¼"	32	**54010**	25	A-2	
1 ½"	40	**54011**	25	A-8	
2"	50	**54012**	25	A-9	

Female threaded socket.
Taraudé.

	DN.	Code			€
20-½"	15	**54025**	50	A-1	
25-¾"	20	**54026**	50	A-2	
32-1"	25	**54027**	50	A-11	
40-1 ¼"	32	**54028**	25	A-11	
50-1 ½"	40	**54029**	25	A-8	
63-2"	50	**54030**	25	A-9	

Solvent socket / male threaded socket.
Femelle à coller /fileté.

	DN.	Code			€
½"	15	**54013**	50	A-1	
¾"	20	**54014**	50	A-2	
1"	25	**54015**	50	A-11	
1 ¼"	32	**54016**	25	A-11	
1 ½"	40	**54017**	25	A-8	
2"	50	**54018**	25	A-4	

Male threaded socket.
Fileté.

	DN.	Code			€
½"	15	**54031**	50	A-1	
¾"	20	**54032**	50	A-2	
1"	25	**54033**	50	A-11	
1 ¼"	32	**54034**	25	A-11	
1 ½"	40	**54035**	25	A-8	
2"	50	**54036**	25	A-9	

Female threaded socket / male threaded socket.
Taraudé / fileté.

www.san-detal.ru

For adhesives: Use Jimten "extra strength" adhesive. / ***Pour coller :*** *utiliser une colle « extra forte ».*

Round valve replacement parts
Pieces de rechange vannes à billes

	Code			€
20-½"	**52547**	10	A-10	
25-¾"	**52548**	10	4113	
32-1"	**52549**	10	4113	
40-1 ¼"	**52550**	10	4113	
50-1 ½"	**52551**	10	A-10	
63-2"	**52552**	10	A-10	
75-2 ½"	**52553**	10	A-10	
90-3"	**52554**	10	A-10	
110-125	**52555**	10	A-10	
125 P.T.	**52611**	10	A-10	

O-ring (NBR) PVC ball valves.

Ensemble de joints toriques (NBR) pour vannes à bille démontables à 2 voies en PVC.

	Code			€
20-½"	**152577**	10	A-10	
25-¾"	**152578**	10	A-10	
32-1"	**152579**	10	A-10	
40-1 ¼"	**152580**	10	A-10	
50-1 ½"	**152581**	10	A-10	
63-2"	**152582**	10	A-10	

O-ring (Viton-FPM) PP ball semi-compact valves.

Ensemble de joints toriques (Viton-FPM) pour vanne à bille semi-compactes PP.

	Code			€
½"- ¾""	**52556**	10	A-10	
1"-1 ¼"	**52557**	10	A-10	
1 ½"-2"	**52558**	10	A-10	

Handle for PP ball semi-compact valves.

Ensemble manette pour vannes à bille semi-compactes PP.

	Code			€
20-½"	**152547**	10	A-10	
25-¾"	**152548**	10	4113	
32-1"	**152549**	10	4113	
40-1 ¼"	**152550**	10	4113	
50-1 ½"	**152551**	10	A-10	
63-2"	**152552**	10	A-10	
75-2 ½"	**152553**	10	A-10	
90-3"	**152554**	10	A-10	

O-ring (Viton-FPM) PVC ball valves.

Ensemble de joints toriques (Viton-FPM) pour vannes à bille démontables à 2 voies en PVC.

Ø 20 a 63

Ø 75 a 125

	Code			€
20-25	**52559**	10	A-10	
32-40	**52560**	10	A-10	
50-63	**52561**	10	A-10	
75	**52562**	10	A-10	
90	**52563**	5	A-10	
110-125	**52564**	5	A-2	

Handle for PVC ball valves.

Ensemble manette pour vannes à bille démontables.

	Code			€
50-63	**52565**	10	A-10	
75	**52566**	10	A-10	

Handle for PVC ball flange valves.

Ensemble manette pour vannes à bille à brides.

www.san-detal.ru

	Code			€
40	**52621**	10	A-10	
50-63	**52622**	10	A-10	

Handle for 3-way v Handle for PVC ball valves.
Ensemble manette pour vannes à bille à 3 voies.

	Code			€
20	**52597**	60	A-10	
25	**52598**	50	A-1	
32	**52599**	30	A-1	
40	**52600**	30	A-1	
50	**52601**	40	A-2	
63	**52602**	40	A-11	
75	**52612**	30	A-9	
90	**52613**	20	A-9	
110-125	**52614**	10	A-9	
125 P.T.	**52615**	10	A-9	

Nut PVC ball valves (PVC) valve and 3 piece unions.
Ecrous pour vannes à bille démontables (PVC) et raccords de 3 pièces.

	Code			€
20	**252603**	10	A-10	
25	**252604**	10	A-10	
32	**252605**	10	A-10	
40	**252606**	10	A-10	
50	**252607**	10	A-10	
63	**252608**	10	A-10	

O-ring (EPDM) PVC superior ball valves.
Ensemble de joints toriques pour vannes à bille série supérieure (EPDM).

	Code			€
20	**152603**	10	A-10	
25	**152604**	10	A-10	
32	**152605**	10	A-10	
40	**152606**	10	A-10	
50	**152607**	10	A-10	
63	**152608**	10	A-10	

O-ring (Viton-FPM) PVC superior ball valves.
Ensemble de joints toriques pour vannes à bille série supérieure (FPM - Viton).

	Code			€
20-½"	**54037**	25	4115	
25-¾"	**54038**	25	4115	
32-1"	**54039**	25	4115	
40-1 ¼"	**54040**	25	4115	
50-1 ½"	**54041**	25	4114	
63-2"	**54042**	25	4109	

O-ring for 3 pieces unions (EPDM).
Joints pour raccord 3 pièces (EPDM).

www.san-detal.ru

Water Management

De Ø 20 a 63 mm

AENOR
Producto Certificado
Nº. 001/002524

WRAS APPROVED PRODUCT

ITE®

Fittings

Series'55 Fittings / Flanges / Saddles / Threaded PP Accessories

Raccords à Compression

Gamme Fitting '55 / Brides / Colliers/ Accssoires filetés et taraudés

jimten®

Compression fitting Gama ‘ 55

Raccords à Compression Gamme Fitting ´55 pour tubes en PE

De Ø 20 a 63 mm AENOR Nº. 001/002524

Water Management

	0,6 Mpa.	1,0 Mpa.	1,6 Mpa.
PE 40	✓	✓	-
PE 100	-	-	✓

STANDARDS: The Jimten, S.A. “Gama 55” fittings for polyethylene pipe considerably surpasses the specifications for the following Standards:

- Threads cut according to: **UNE 19 009, ISO-R 7, UNI 338, DIN 2999.**
- Pipe flanges manufactured according to: **UNE 19 153, ISO 2084, UNI 7442, 8063.**

Les accessoires pour tube de Polyethylène « Gama 55 » remplissent largement les exigences des normes suivantes relatives aux accessoires :

- *Le filet se fabrique conformément aux normes : UNE 19009, ISO R-7, UNI 338, DIN 2999.*
- *Les brides se fabriquent conformément aux normes : UNE 19 153, ISO 2084, UNI 7442, DIN 8063.*

The Jimten Gama’55 compression fittings also have been tested and certified by the following international organisms:
Les accessoires pour tubes de Polyéthylene Gama 55 de Jimten, ont été testés et certifiés para les organismes internationaux suivants :

De Ø 20 a 63 mm AENOR Nº. 001/002524

- AENOR approved according to UNE EN Standards Nº 715, 911, 713 and 711. Resp. equivalent to ISO 3458, 3459, 3503 and 3501.
  Certification Aenor de la gamme raccords à compression marque Jimten - Espagne suivant les normes UNE EN 715, 911, 713, 712.
  Ø 20 a 63 mm
  UNE-EN 12201-5
  0,6-1,0 (PE40) - 1,6 (PE 100)

WRAS APPROVED PRODUCT

- WRAS approved (United Kingdom) Product compression fittings Gama’55 Ø 20 to 110 and clamp saddles. Ø 32 a 110 mm)
  Homologation du WRAS (Royaume Uni) raccords à compression « Fitting gamme 55´ et colliers de prise en charge.

ITB

- Polish certificate.
  Certificat de conformité technipue de Pologne.

www.san-detal.ru

All the Gama’55 products , can be supplied (on demand) with bar code adhesive label, putting a “3” before the code, in that case, the price will be increased by 0.03 euro per piece.

Tous les produits de la Gamme 55’ Jimten peuvent être livrés (sur demande) avec une étiquette adhésive indiquant le code barre, en ajoutant un 3 devant le code article et avec un coût supplémentaire de 0,03 euros.

Different colours depending of the diameter. / *Diférentes couleurs en fonction du diamètre.*

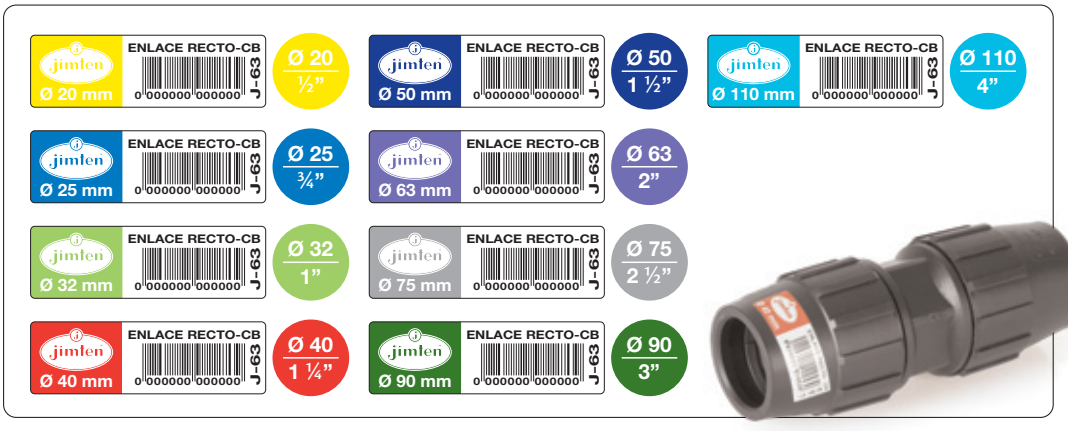

J-61

Code			€
16-⅜	**55148**	50	A-10
16-½"	**55147**	50	A-10
20-½"	**55011**	100	A-2
20-¾"	**55132**	50	A-1
25-½"	**55133**	50	A-2
25-¾"	**55012**	100	A-11
25-1"	**55213**	50	A-2
32-¾"	**55214**	50	A-11
32-1"	**55013**	100	A-9
32-1 ¼"	**55215**	50	A-11
40-1"	**55216**	50	A-8
40-1 ¼"	**55014**	100	A-4
50-1 ½"	**55001**	25	A-8
63-2"	**55002**	25	A-4
75-2 ½"	**55015**	5	A-11
90-3"	**55016**	5	A-9
110-4"	**55192**	2	A-11

Male threaded coupling.
Raccord mixte fileté.

J-63

Code			€
16	**55149**	50	A-1
20	**55017**	100	A-11
25	**55018**	100	A-9
32	**55019**	50	A-9
40	**55020**	50	A-4
50	**55003**	25	A-4
63	**55004**	20	A-12
75	**55021**	5	A-8
90	**55022**	5	A-9
110	**55165**	2	A-8

Straight coupling.
Manchon droit.

J-67

Code			€
110	**55151**	2	A-9

Flange type straight coupling.
Manchon type bride.

J-62

WITHOUT METAL REINFORCEMENT
SANS RENFORT MÉTALLIQUE

Code			.€
16-⅜"	**55155**	50	A-10
16-½"	**55152**	50	A-10
20-½"	**55035**	100	A-2
25-½"	**55134**	50	A-2
25-¾"	**55036**	100	A-11
25-1"	**55246**	50	A-2
32-1"	**55037**	100	A-9
40-1 ¼"	**55038**	50	A-8
50-1 ½"	**55005**	25	A-8
63-2"	**55006**	25	A-4
75-2 ½"	**55039**	5	A-11
90-3"	**55040**	5	A-8
110-4"	**55193**	2	A-11

WITH METAL REINFORCEMENT
AVEC RENFORT MÉTALLIQUE

20-½"	**55169**	100	A-2
25-½"	**55170**	50	A-2
25-¾"	**55171**	100	A-11
25-1"	**55247**	50	A-2
32-1"	**55172**	100	A-9
40-1 ¼"	**55173**	50	A-8
50-1 ½"	**55174**	25	A-8
63-2"	**55144**	25	A-4
75-2 ½"	**55145**	5	A-11
90-3"	**55146**	5	A-8
110-4"	**55226**	2	A-11

Female threaded coupling.
Raccord mixte taraudé.

J-66

Code			€
50	**55100**	10	A-11
63	**55101**	10	A-9
75	**55102**	5	A-8
90	**55103**	5	A-9
110	**55222**	2	A-11

Flanged coupling.
Raccord mixte bride.

www.san-et.ru

J-68

	Code			€
20-16	55153	50	A-2	
25-16	55229	50	A-2	
25-20	55041	50	A-2	
32-25	55042	25	A-2	
40-32	55043	25	A-11	
50-40	55044	15	A-11	
63-50	55045	15	A-9	
75-63	55070	5	A-11	
90-75	55071	5	A-9	
110-90	55221	2	A-8	

Reducer coupling.
Manchon réduit.

J-69

	Code			€
20-½"	55096	50	A-2	
25-½"	55217	50	A-2	
25-¾"	55097	50	A-2	
32-1"	55098	25	A-2	
40-1 ¼"	55099	25	A-11	
50-1 ½"	55163	20	A-9	
63-2"	55164	20	A-4	
75-2 ½"	55251	10	A-9	
90-3"	55252	6	A-9	
110-4"	55253	4	A-4	

90° male threaded elbow.
Coude 90º fileté.

J-70

	Code			€
20-½"	55090	50	A-2	
25-¾"	55091	50	A-2	
32-1"	55092	25	A-2	
40-1 ¼"	55093	25	A-11	
50-1 ½"	55094	10	A-2	
63-2"	55095	10	A-8	
75-2 ½"	55161	6	A-8	
90-3"	55162	4	A-8	

45° male threaded elbow.
Coude 45º fileté mâle.

WITHOUT METAL REINFORCEMENT
SANS RENFORT MÉTALLIQUE

J-71

	Code			.€
20-½"	55135	50	A-2	
25-½"	55218	50	A-2	
25-¾"	55136	50	A-2	
32-1"	55137	25	A-2	
32-¾"	55242	25	A-2	
40-1 ¼"	55138	25	A-11	
50-1 ½"	55159	20	A-9	
63-2"	55160	20	A-4	
75-2 ½"	55254	10	A-9	
90-3"	55255	6	A-9	
110-4"	55256	4	A-4	

WITH METAL REINFORCEMENT
AVEC RENFORT MÉTALLIQUE

	Code			
20-½"	55175	50	A-2	
25-½"	55225	50	A-2	
25-¾"	55176	50	A-2	
32-¾"	55243	25	A-2	
32-1"	55177	25	A-2	
40-1 ¼"	55178	25	A-11	
50-1 ½"	55188	20	A-9	
63-2"	55189	20	A-4	
75-2 ½"	55257	10	A-9	
90-3"	55258	6	A-9	
110-4"	55259	4	A-4	

90° female threaded elbow.
Coude 90º taraudé.

J-64

	Code			€
16	55154	50	A-1	
20	55029	50	A-2	
25	55030	50	A-11	
32	55031	50	A-9	
40	55032	25	A-8	
50	55009	15	A-9	
63	55010	15	A-12	
75	55033	5	A-9	
90	55034	5	A-4	
110	55190	2	A-9	

90° elbow.
Coude 90º.

www.san-gaz.ru

J-65

WITHOUT METAL REINFORCEMENT
SANS RENFORT MÉTALLIQUE

	Code			€
20-½"	**55023**	100	A-8	
25-½"	**55219**	50	A-11	
25-¾"	**55024**	100	A-9	
32-¾"	**55244**	50	A-9	
32-1"	**55025**	50	A-9	
40-1 ¼"	**55026**	50	A-4	
50-1 ½"	**55007**	15	A-9	
63-2"	**55008**	15	A-4	
75-2 ½"	**55027**	5	A-9	
90-3"	**55028**	5	A-4	
110-4"	**55220**	2	A-4	

WITH METAL REINFORCEMENT
AVEC RENFORT MÉTALLIQUE

20-½"	**55183**	100	A-8	
25- ½"	**55224**	50	A-11	
25-¾"	**55184**	100	A-9	
32-¾"	**55245**	50	A-9	
32-1"	**55185**	50	A-9	
40-1 ¼"	**55186**	50	A-4	
50-1 ½"	**55187**	15	A-9	
63-2"	**55141**	15	A-4	
75-2 ½"	**55142**	5	A-9	
90-3"	**55143**	5	A-4	
110-4"	**55227**	2	A-4	

Threaded female tee.
Té taraudé .

J-90

WITHOUT METAL REINFORCEMENT
SANS RENFORT MÉTALLIQUE

	Code			€
25x25x½"	**55264**	50	A-2	
32x32x¾"	**55266**	50	A-9	

WITH METAL REINFORCEMENT
AVEC RENFORT MÉTALLIQUE

25x25x½"	**55265**	50	A-2	
32x32x¾"	**55267**	50	A-9	

90° elbow with lateral thread.
Coude 90° fileté latéral.

J-72

WITHOUT METAL REINFORCEMENT
SANS RENFORT MÉTALLIQUE

	Code			€
20-½"	**55076**	50	A-2	
25-¾"	**55077**	50	A-11	
32-1"	**55139**	25	A-11	
	55140	25	A-8	

WITH METAL REINFORCEMENT
AVEC RENFORT MÉTALLIQUE

16-½"	**55228**	50	A-2	
20-½"	**55179**	50	A-2	
25-¾"	**55180**	50	A-11	
32-1"	**55181**	25	A-11	
40-1 ¼"	**55182**	25	A-8	

Threaded wall plate elbow.
Coude applique.

J-73

	Code			€
16	**55150**	50	A-2	
20	**55072**	100	A-9	
25	**55073**	100	A-4	
32	**55074**	25	A-8	
40	**55075**	25	A-4	
50	**55086**	10	A-9	
63	**55087**	10	A-4	
75	**55088**	5	A-4	
90	**55089**	5	A-5	
110	**55191**	2	A-4	

Tee.
Té égal.

J-74

	Code			€
25-20-25	**55115**	50	A-8	
32-25-32	**55116**	25	A-8	
40-32-40	**55117**	25	A-9	
50-40-50	**55118**	10	A-9	
63-50-63	**55119**	10	A-4	
75-63-75	**55120**	5	A-9	
90-75-90	**55121**	5	A-12	

Reducing tee.
Té réduit au centre.

www.san-detail.ru

J-75

	Code			€
25-20-20	**55122**	20	A-2	
32-25-25	**55123**	20	A-11	
40-32-32	**55124**	15	A-11	
50-40-40	**55125**	10	A-8	
63-50-50	**55126**	10	A-4	
75-63-63	**55127**	5	A-9	
90-75-75	**55128**	5	A-4	

Two reducing ways tee.
Té à double réduction.

J-79

	Code			€
25-¾"	**55230**	10	A-10	
32-1"	**55231**	10	A-1	

Tank connector.
Manchon passe mur.

J-92

	Code			€
¾"	**55688**	10	A-10	
1"	**55689**	10	A-10	

Tank connector, male threaded.
Manchon passe mur, fileté.

	Code			€
20	**55646**	150	A-10	
25	**55647**	90	A-10	
32	**55648**	50	A-10	
40	**55686**	30	A-10	
50	**55649**	15	A-10	
63	**55650**	10	A-1	

LInner Gama'55.
Insert Gamme 55

J-77

	Code			€
40-32	**55129**	15	A-9	
50-40	**55130**	10	A-9	
63-50	**55131**	10	A-12	

Reducing cross branch.
Dérivation croix réduite.

J-60

	Code			€
20-½"	**55194**	50	A-2	
25-¾"	**55195**	50	A-11	
32-1"	**55196**	25	A-11	

Male tee, threaded.
Dérivation en Té fileté.

J-76

	Code			€
32	**55112**	15	A-8	
40	**55113**	10	A-8	
50	**55114**	10	A-4	

Double crossing.
Dérivation croix.

J-78

	Code			€
20	**55104**	50	A-1	
25	**55105**	50	A-2	
32	**55106**	25	A-2	
40	**55107**	25	A-2	
50	**55108**	10	A-2	
63	**55109**	10	A-11	
75	**55110**	5	A-11	
90	**55111**	5	A-8	
110	**55223**	2	A-2	

End cap.
Bouchon.

www.san-de.ru

Compression fitting Gama ' 55

Gamme Fitting '55 pour autres types de tubes

Water Management

UNION OF PE TO COPPER / *UNIONS DE TUBES EN POLYÉTHYLÈNE AVEC TUBES EN CUIVRE*

Fitting	Copper *Cuivre*	Code			€
20	15	**55635**	30	A-1	
25	22	**55636**	25	A-1	
32	28	**55637**	15	A-1	

Universal adaptor for copper pipe.
Adapts to pipes of all fitting models.
Adaptateur universel pour tubes en cuivre.
Peut s'adapter à tous les modèles de raccords à compression.

Fitting	Copper *Cuivre*	Code			€
16	15	**55209**	100	A-11	
20	15	**55210**	100	A-8	
25	22	**55211**	100	A-9	
32	28	**55212**	50	A-9	

Copper/PE coupling.
Raccord mixte cuivre / PE.

Union with copper pipe / *Raccord en cuivre*

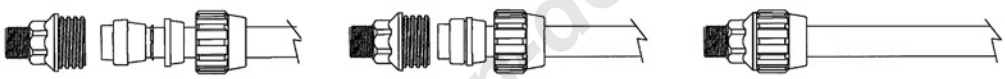

LEAD PIPE UNIONS / *RACCORD À TUBES EN PLOMB*

Fitting	Lead *Plomb*	Code			€
25	½"	**55651**	40	A-1	
32	¾"	**55652**	30	A-2	

Lead pipe adapter.
Adaptateur pour tube en plomb.

Union with lead pipe / *Union à tubes en plomb*

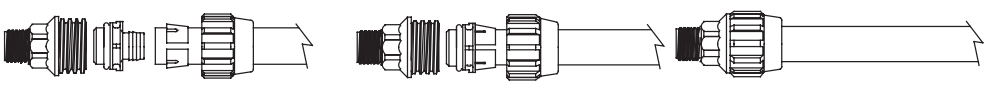

www.santdetal.ru

PP

J-66

	Code			€
50	**55100**	10	A-11	
63	**55101**	10	A-9	
75	**55102**	5	A-8	
90	**55103**	5	A-9	
110	**55222**	2	A-11	

Flange coupling polyethylene pipe (PE).
Según Normas UNE EN 53715, 911, 713 y 712.
Collet avec bride pour tube en polyéthylène (PE).
D'après les normes UNE EN 53715, 911, 713 et 712.

PP/PVC

	Code			€
50-1 ½"	**58005**	10	A-2	
63-2"	**58006**	10	A-2	
75-2 ½"	**58007**	4	A-1	

Threaded female coupling with flange. Según Normas UNE EN 19009.
Collet avec bride taraudée en accord avec les normes UNE EN 19009.

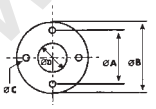

PP

	DN	Holes Nr. *Perçage*	Code			€
50	40	4	**58001**	10	A-1	
63	50	4	**58002**	10	A-1	
75	65	4	**58003**	5	A-10	
90	80	8	**58004**	5	A-1	
110	100	8	**58017**	8	A-11	

	A	B	C	D	Thickness *Epaisseur*
50	110	150	16	65	**16**
63	125	165	18	78	**18**
75	145	185	18	92	**19**
90	160	200	18	110	**20**
110	180	220	18	133	**21'5**

Flanges. sizes according to: UNE 19 153, ISO 2084, UNI 7442, 8063.
Bride. dimension en accord avec les normes ISO 2084, UNI 7442, DIN 8063, UNE 19153

PP/PVC

	Code			€
50-1 ½"	**58008**	10	A-2	
63-2"	**58009**	10	A-11	
75-2 ½"	**58010**	5	A-2	
90-3"	**58011**	4	A-2	

Threaded male coupling with flange. Según Normas UNE EN 19009.
Collet avec bride fileté. D'après les normes UNE EN 19009.

PP/PVC

	Code			€
50	**58012**	10	A-2	
63	**58013**	10	A-2	
75	**58014**	5	A-2	
90	**58015**	5	A-2	
110	**58016**	8	A-8	

Solvent coupling with flange. Según Normas UNE EN 1452.
Collet avec bride taraudée à coller pour tubes en PVC.
En accord les normes UNE EN 1452.

	Code			€
50	**58024**	25	A-10	
63	**58025**	25	A-10	
75	**58026**	25	A-10	
90	**58027**	25	A-10	
110	**58028***	25	A-1	
125	**58029***	25	-	

Joint for flanges.
Joint spécial brides.

www.san-detal.ru

For adhesives: Use Jimten "extra strength" adhesive. / ***Pour coller :*** *utiliser une colle « extra forte ».*

PP Saddles

Colliers de prise en charge en PP

jimten

Water Management

Ø Tube *Ø Tube*	Thread *Filet*	Code			€
25	½"	**53133**	100	A-8	
32	½"	**53041**	100	A-9	
32	¾"	**53042**	100	A-9	
32	1"	**53135**	100	A-9	
40	½"	**53001**	50	A-8	
40	¾"	**53002**	50	A-8	
40	1"	**53003**	50	A-8	
50	½"	**53004**	50	A-9	
50	¾"	**53005**	50	A-9	
50	1"	**53006**	50	A-9	

Saddles (2 screws).

Colliers (2 vis).

Ø Tube *Ø Tube*	Thread *Filet*	Code			€
110	½"	**53142**	6	A-11	
110	¾"	**53051**	6	A-11	
110	1"	**53052**	6	A-11	
110	1 ¼"	**53053**	6	A-11	
110	1 ½"	**53035**	6	A-11	
110	2"	**53036**	6	A-11	
125	¾"	**53143**	6	A-11	
125	1"	**53144**	6	A-11	
125	1 ¼"	**53145**	6	A-11	
125	1 ½"	**53146**	6	A-11	
125	2"	**53147**	6	A-11	

Saddles (4 screws).

Colliers (4 vis).

Ø Tube *Ø Tube*	Thread *Filet*	Code			€
63	½"	**53007**	35	A-9	
63	¾"	**53008**	35	A-9	
63	1"	**53009**	35	A-9	
63	1 ¼"	**53136**	35	A-9	
63	1 ½"	**53137**	35	A-9	
75	½"	**53010**	20	A-9	
75	¾"	**53011**	20	A-8	
75	1"	**53012**	20	A-9	
75	1 ¼"	**53138**	20	A-9	
75	1 ½"	**53139**	20	A-9	
75	2"	**53140**	20	A-9	
90	½"	**53141**	15	A-9	
90	¾"	**53048**	15	A-8	
90	1"	**53049**	15	A-9	
90	1 ¼"	**53050**	15	A-9	
90	1 ½"	**53033**	15	A-9	
90	2"	**53034**	15	A-9	

Saddles (4 screws).

Colliers (4 vis).

Ø Tube *Ø Tube*	Thread *Filet*	Code			€
140	1"	**53148**	6	A-11	
140	1 ¼"	**53149**	6	A-11	
140	1 ½"	**53150**	6	A-11	
140	2"	**53151**	6	A-11	
160	1"	**53152**	4	A-11	
160	1 ¼"	**53153**	4	A-11	
160	1 ½"	**53154**	4	A-11	
160	2"	**53155**	4	A-11	

Saddles (6 screws).

Colliers (6 vis).

www.san-detail.ru

Ø Tube *Ø Tube*	Thread *Filet*	Code			€
25	½"	**53156**	100	A-8	
32	½"	**53157**	100	A-9	
32	¾"	**53158**	100	A-9	
32	1"	**53159**	100	A-9	
40	½"	**53160**	50	A-8	
40	¾"	**53161**	50	A-8	
40	1"	**53162**	50	A-8	
50	½"	**53163**	50	A-9	
50	¾"	**53164**	50	A-9	
50	1"	**53165**	50	A-9	

Reinforced saddles (2 screws).
Colliers renforcés (2 vis).

Ø Tube *Ø Tube*	Thread *Filet*	Code			€
110	½"	**53183**	6	A-11	
110	¾"	**53184**	6	A-11	
110	1"	**53185**	6	A-11	
110	1 ¼"	**53186**	6	A-11	
110	1 ½"	**53187**	6	A-11	
110	2"	**53188**	6	A-11	
125	¾"	**53189**	6	A-11	
125	1"	**53190**	6	A-11	
125	1 ¼"	**53191**	6	A-11	
125	1 ½"	**53192**	6	A-11	
125	2"	**53193**	6	A-11	

Reinforced saddles (4 screws).
Colliers renforcés (4 vis).

Ø Tube *Ø Tube*	Thread *Filet*	Code			€
63	½"	**53166**	35	A-9	
63	¾"	**53167**	35	A-9	
63	1"	**53168**	35	A-9	
63	1 ¼"	**53169**	35	A-9	
63	1 ½"	**53170**	35	A-9	
75	½"	**53171**	20	A-9	
75	¾"	**53172**	20	A-9	
75	1"	**53173**	20	A-9	
75	1 ¼"	**53174**	20	A-9	
75	1 ½"	**53175**	20	A-9	
75	2"	**53176**	20	A-9	
90	½"	**53177**	15	A-9	
90	¾"	**53178**	15	A-9	
90	1"	**53179**	15	A-9	
90	1 ¼"	**53180**	15	A-9	
90	1 ½"	**53181**	15	A-9	
90	2"	**53182**	15	A-9	

Reinforced saddles (4 screws).
Colliers renforcés (4 vis).

Ø Tube *Ø Tube*	Thread *Filet*	Code			€
140	1"	**53194**	6	A-11	
140	1 ¼"	**53195**	6	A-11	
140	1 ½"	**53196**	6	A-11	
140	2"	**53197**	6	A-11	
160	1"	**53198**	4	A-11	
160	1 ¼"	**53199**	4	A-11	
160	1 ½"	**53200**	4	A-11	
160	2"	**53201**	4	A-11	

Reinforced saddles (6 screws).
Colliers renforcés (6 vis).

www.san-detal.ru

Ø Tube / *Ø Tube*	Thread / *Filet*	Code			€
200	1 ¼"	**53112**	2	A-11	
200	1 ½"	**53113**	2	A-11	
200	2"	**53114**	2	A-11	
200	3"	**53115**	2	A-11	
200	4"	**53116**	2	A-11	
225	1 ¼"	**53117**	2	A-11	
225	1 ½"	**53118**	2	A-11	
225	2"	**53119**	2	A-11	
225	3"	**53120**	2	A-11	
225	4"	**53121**	2	A-11	
250	1 ¼"	**53122**	2	A-11	
250	1 ½"	**53123**	2	A-11	
250	2"	**53124**	2	A-11	
250	3"	**53125**	2	A-11	
250	4"	**53126**	2	A-8	
315	1 ¼"	**53127**	2	A-8	
315	1 ½"	**53128**	2	A-8	
315	2"	**53129**	2	A-8	
315	3"	**53130**	2	A-8	
315	4"	**53131**	2	A-8	

Reinforced saddles (6 screws).
Colliers renforcés (6 vis).

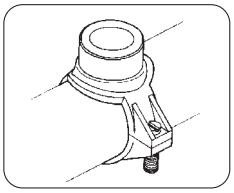

Ø Tube / *Ø Tube*	Thread / *Filet*	Code			€
40	½"	**57001**	25	A-1	
40	¾"	**57002**	25	A-1	
50	½"	**57003**	25	A-1	
50	¾"	**57004**	25	A-1	
63	½"	**57005**	15	A-1	
63	¾"	**57006**	15	A-1	
75	½"	**57007**	15	A-1	
75	¾"	**57008**	15	A-1	

Integral" saddle with 1 screw.
Collier complet avec 1 vis.

	Code			€
28,17x3,53	**53203**	25	4115	
36,10x3,53	**53204**	25	4115	
17,12x2,62	**53205**	25	4115	
20,22x3,53	**53206**	25	4115	
29,74x3,53	**53207**	25	4115	
53,57x3,53	**53208**	25	4115	
66,27x3,53	**53209**	25	4115	
56,74x3,53	**53210**	25	4115	

*PP Saddles replacement o-ring.
**Joint torique pour colliers de prise en charge en PP.*

***PP Saddles replacement o-ring. /** *Joint torique pour colliers de prise en charge en PP.*

		Pipe diameter / *Diamètre du tuyau*										
		25	32	40	50	63	75	90	110	125	140	160
Thread / *Filet*	½"	**53205**	**53206**	**53207**	**53207**	**53203**	**53203**	**53203**	**53204**			
	¾"		**53206**	**53207**	**53207**	**53203**	**53203**	**53203**	**53204**	**53204**		
	1"		**53206**	**53207**	**53207**	**53203**	**53203**	**53203**	**53204**	**53204**	**53210**	**53210**
	1 ¼"					**53208**	**53204**	**53208**	**53208**	**53210**	**53210**	**53210**
	1 ½"					**53208**	**53210**	**53208**	**53208**	**53210**	**53209**	**53209**
	2"						**53210**	**53210**	**53208**	**53210**	**53209**	**53209**

www.san-detal.ru

J-80

	Code			€
½"	**51501**	500	A-2	
¾"	**51504**	100	A-10	
1"	**51505**	100	A-1	
1 ¼"	**51506**	50	A-1	
1 ½"	**51502**	50	A-1	
2"	**51503**	50	A-2	

Plug square head.
Bouchon fileté.

J-81

	Code			€
½"	**50110**	50	A-10	
¾"	**50104**	50	A-1	
1"	**50105**	50	A-1	
1 ¼"	**50106**	25	A-1	
1 ½"	**50100**	25	A-2	
2"	**50109**	25	A-11	

90° male elbow.
Coude 90° fileté.

J-82

	Code			€
½"	**50410**	100	A-10	
¾"	**50404**	100	A-1	
1"	**50405**	100	A-2	
1 ¼"	**50406**	50	A-2	
1 ½"	**50400**	50	A-11	
2"	**50409**	25	A-2	

Threaded nipple.
Dosseret.

J-83

	Code			€
½"	**50210**	50	A-10	
¾"	**50204**	50	A-1	
1"	**50205**	50	A-2	
1 ¼"	**50206**	25	A-2	
1 ½"	**50200**	25	A-11	
2"	**50209**	25	A-8	

90° Male tee.
Té 90° fileté.

J-84

	Code			€
3/4"- ½"	**50743**	100	A-1	
1"- ¾"	**50754**	100	A-2	
1 ¼"-1"	**50765**	50	A-2	
1 ½"- 1 ¼"	**50700**	50	A-2	
2"- 1 ½"	**50701**	25	A-2	

Threaded reducing nipple.
Dosseret réduit.

J-85

	Code			€
½"	**50310**	100	A-1	
¾"	**50304**	100	A-1	
1"	**50305**	50	A-1	
1 ¼"	**50306**	50	A-2	
1 ½"	**50300**	25	A-1	
2"	**50309**	25	A-2	

Threaded socket.
Manchon taraudé.

www.san-detal.ru

J-86

	Code			€
½"-⅜"	**50502**	100	A-1	
¾"-½"	**50543**	100	A-1	
1"-¾"	**50554**	50	A-1	
1 ¼"-1"	**50565**	25	A-1	
1 ½"-1 ¼"	**50500**	25	A-2	
2"-1 ½"	**50501**	25	A-2	

Threaded reducing socket.
Manchon réduit taraudé.

J-88

M	H	Code			€
½"	¾"	**50601**	100	A-1	
½"	1"	**50602**	100	A-1	
½"	1 ¼"	**50603**	50	A-1	
½"	1 ½"	**50607**	50	A-2	
¾"	1"	**50654**	100	A-1	
¾"	1 ¼"	**50664**	50	A-1	
¾"	1 ½"	**50604**	100	A-11	
1"	1 ¼"	**50665**	100	A-2	
1"	1 ½"	**50605**	100	A-11	
1 ¼"	1 ½"	**50606**	50	A-2	

Threaded reducing female-male.
Réduction femelle/mâle.

J-87

	Code			€
½"	**51510**	100	A-10	
¾"	**51514**	100	A-10	
1"	**51515**	50	A-10	
1 ¼"	**51516**	50	A-1	
1 ½"	**51511**	50	A-1	
2"	**51512**	25	A-1	
3"	**51535**	15	A-2	

Female cap.
Bouchon taraudé.

J-89

M	H	Code			€
3/4"	½"	**51543**	100	A-10	
1"	½"	**51519**	100	A-1	
1"	¾"	**51554**	100	A-1	
11/4"	½"	**51521**	50	A-1	
11/4"	¾"	**51520**	50	A-1	
11/4"	1"	**51565**	50	A-1	
11/2"	¾"	**51523**	50	A-2	
11/2"	1"	**51522**	50	A-2	
11/2"	1¼"	**51586**	50	A-2	
2"	1"	**51524**	50	A-11	
2"	1¼"	**51525**	50	A-11	
2"	1½"	**51598**	50	A-11	
2 1/2"	2"	**51526**	50	A-9	
3"	2 ½"	**51527**	50	A-9	

Threaded reducing bush.
Réduction mâle/femelle.

www.san-plast.fr

TANK CONNECTOR THREADED SOCKET / *MANCHON POUR BIDON*

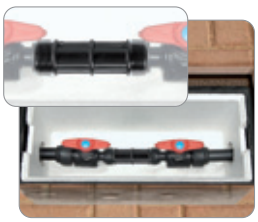

J-94

	Code			€
¾ - 1"	**50420**	50	-	
⅞ - 1"	**50421**	50	-	

Connector for water meter.
Manchon pour compteurs.

J-91

	Code			€
1½"	**51269**	25	A-2	
2"	**51270**	25	A-2	

Tank connector threaded socket.
Manchon pour bidon.

M = Male / *Mâle*. - F = Female / *Femelle*.

	Code			€
16	**55156**	50	A-10	
20	**55046**	50	A-10	
25	**55047**	50	A-10	
32	**55048**	50	A-10	
40	**55049**	50	A-10	
50	**55050**	25	A-10	
63	**55051**	25	A-1	
75	**55064**	15	A-1	
90	**55065**	15	A-2	
110	**55168**	15	A-2	

Racord fitting. Series '55.
Bague conique. Gamme '55.

	Code			€
16	**55200**	50	A-10	
20	**55201**	50	A-10	
25	**55202**	50	A-10	
32	**55203**	50	A-10	
40	**55204**	50	A-10	
50	**55205**	25	A-10	
63	**55206**	25	A-10	
75	**55207**	15	A-10	
90	**55208**	15	A-1	
110	**55167**	10	A-1	

Washer fitting. Series '55.
Rondelle fitting. Gamme '55.

	Code			€
16	**55157**	50	4115	
20	**55052**	50	4115	
25	**55053**	50	4115	
32	**55054**	50	A-10	
40	**55055**	50	A-10	
50	**55056**	25	A-10	
63	**55057**	25	A-10	
75	**55066**	15	A-10	
90	**55067**	15	A-10	
110	**55166**	10	A-10	

O-ring. Series '55.
Joint torique. Gamme '55.

	Code			€
16	**55232**	50	A-10	
20	**55233**	50	A-10	
25	**55234**	50	A-1	
32	**55235**	50	A-2	
40	**55236**	50	A-11	
50	**55237**	25	A-11	
63	**55238**	25	A-8	
75	**55239**	15	A-8	
90	**55240**	15	A-4	
110	**55241**	10	A-4	

Threaded. Series '55.
Raccord. Gamme '55.

J-93

	Code			€
16 a 63	**55690**	10	A-2	

Universal key for fitting.
Clef de serrage universelle fitting.

	Code			€
16-32	**55248**	20	A-10	
40-63	**55249**	20	A-2	
75-110	**55250**	10	A-8	

Tightening key for fitting Series '55.
Clef de serrage fitting. Gamme '55.

www.san-det.ru

Water Management

Irrigation

Irrigation valves / Irrigation filters / Filtmaster / Sprinkler and accessories

Irrigation

Vannes d'irrigation / Filtres d'arrosage / Filtmaster / Émetteurs et Accessoires / Engrais

jimten®

IRRIGATION VALVES / *VANNES D'ARROSAGE*

HYDRAULIC VALVES / *VANNES HYDRAULIQUES*

	Code			€
1 ½"	**93001**	1	A-10	
2"	**93002**	1	A-10	
2 ½"	**93003**	1	A-1	
3"	**93004**	1	-	
*3"	**93005**	1	A-1	

Hydraulic valve PN 16 female threaded
* Reduced casing.
Vanne hydraulique PN 16 taraudée.
** Corps réduit.*

	Code			€
80	**93006**	1	-	
100	**93008**	1	-	
*100	**93009**	1	-	
125	**93010**	1	-	
150	**93011**	1	-	
200	**93012**	1	-	
250	**93013**	1	-	
300	**93014**	1	-	

Hydraulic valve PN 16 flange.
* Reduced casing.
Vanne hydraulique PN 16 bride.
** Corps réduit.*

	Code			€
3"	**93090**	1	A-2	

Sustaining hydraulic valve nylon.
Vanne hydraulique de soutien nylon.

	Code			€
-	**93095**	1	4112	

Replacement joint for hydraulic valve.
Rechange joint pour vanne hydraulique.

PILOTS / *VANNES HYDRAULIQUES*

X-81

	Code			€
-	**93018**	1	4113	

Hydraulic relay.
Relais hydraulique.

X-82

	Code			€
-	**93019**	1	4113	

Four-way mini pilot relay.
Relais minipilote 4 voies.

www.san-ostar.ru

Water Management

X-78

	Code			€
24 V	**93015**	1	4113	

X-79

	Code			€
Latch 2 ways *PULSATIONS 2 VOIES*	**93016**	1	4113	

X-80

	Code			€
Latch 3 ways *PULSATIONS 3 VOIES*	**93017**	1	4113	

Hydraulic electro-relay.
Relais électronique hydraulique.

X-101

	Code			€
-	**93066**	1	4113	

Five-way mini pilot relay.
Relais minipilote 5 voies.

X-102

	Code			€
-	**93065**	1	4113	

Sustain-reducer mini pilot.
Minipilote réducteur de soutien.

HYDRAULIC CONTROL ACCESSORIES / *ACCESSOIRES COMMANDE HYDRAULIQUE*

	Code			€
6 x ⅛"	**93020**	100	A-10	
8 x ⅛"	**93021**	100	A-10	
6 x ¼"	**93022**	100	A-10	
8 x ¼"	**93023**	100	A-10	

Male 90° threaded elbow.
Coude 90° fileté.

	Code			€
6 x ⅛"	**93027**	100	A-10	
6 x ¼"	**93028**	100	A-10	
8 x ⅛"	**93029**	100	A-10	
8 x ¼"	**93030**	100	A-10	

Male threaded coupling..
Manchon fileté.

	Code			€
8 mm	**93025**	100	A-10	
8-6 mm	**93026**	100	A-10	

Coupling.
Manchon.

	Code			€
6 x ⅛"	**93031**	100	A-10	
8 x ⅛"	**93033**	100	A-10	

Male threaded Tee.
Té fileté.

www.sen-detal.ru

	Code			€
6 x ⅛"	**93035**	100	A-10	
8 x ⅛"	**93037**	100	A-10	

Male asymmetrical threaded Tee.
Té fileté asymétrique.

	Code			€
⅛"	**93100**	20	A-10	
¼"	**93101**	20	A-10	

Threaded nipple.
Dosseret.

	Code			€
¼" - ⅛"	**93102**	20	4115	

Threaded reducing nipple.
Dosseret réduit.

	Code			€
⅛"	**93103**	20	4115	
¼"	**93104**	20	A-10	

Threaded socket.
Manchon taraudé.

	Code			€
6 mm	**93039**	100	A-10	
8 mm	**93040**	100	A-10	

Equal Tee.
Té bouches identiques.

øInt. - øExt.	Code			€/m.
6 x 8	**98652**	1.000	A-15	

Hydraulic control microtube (1.000m roll).
Microtuyau commande hydraulique (Rouleau 1.000 m).

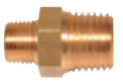

	Code			€
¼"-⅛"	**98654**	20	-	

Threaded nipple.
Accessoire fileté - M/M (Métallique).

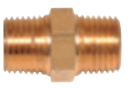

	Code			€
¼"	**98653**	20	-	
⅛"	**98655**	20	-	

Threaded nipple.
Accessoire fileté - M/M (Métallique).

THREE-WAY VALVES / *VANNE 3 VOIES*

X-83

	Code			€
⅛"	**90087**	10	4113	
¼"	**90088**	10	4113	

Three-way valve.
Vanne 3 voies.

X-84

	Code			€
-	**90089**	15	4113	

Filter (for hydraulic valves).
Filtre de prise.

www.san-detal.ru

THREE-WAY SOLENOIDS / *SOLENOÏDES 3 VOIES*

	Code			€
NO	**93061**	6	4113	
NC	**93080**	6	4113	

Solenoid 24 V.
Solénoïde 3 voies 24 V.

	Code			€
NO	**93062**	6	4113	
NC	**93081**	6	4113	

Solenoid 12 V.
Solénoïde 3 voies 12 V.

	Code			€
1,6 mm	**93063**	6	A-10	

Solenoid 12 V Geva 60.
Solénoïde 12 V. Geva 60.

	Code			€
1,6 mm	**93064**	6	4113	

Solenoid 12 V /9V latch.
Solénoïde lacht 9/12 V (3 voies).

ELECTRIC VALVE / *ÉLECTROVANNES*

	Code			€
¾"	**93041**	10	A-1	
1"	**93042**	24	A-8	
1"	**93079**	10	A-1	

Electric valve 150. (With 24 V solenoid).
Électrovanne 150 (avec solénoïde 24 V).
(93079 diaphragm valve).

	Code			€
1"	**93043**	6	A-2	
1 ¼"	**93044**	6	A-11	
1 ½"	**93045**	6	A-11	
2"	**93046**	2	A-1	

Electric valve at 160. (With 24 V solenoid).
Électrovanne 160. (avec solénoïde 24 V).

	Code			€
3"	**93047**	1	A-11	

Electric valve 180 (With 24 V solenoid).
Électrovanne 180 (avec solénoïde 24 V).

	Code			€
9 V AC LACHT	**93048**	5	A-10	
12 V DC	**93049**	5	A-10	
24 V AC	**93050**	5	A-10	

Solenoids for electric valves.
Solénoïdes pour électrovannes.

www.san-dezd.ru

Air release valves / *Ventouses* X-294 - X-295

Characteristics:
- Air release valves X-294 (Double effect), X-295 (Triple effect).
- Compact design.
- 3/4", 1", 1 1/2" y 2" in NPT and BSP thread connectios.
- Nominal pressure PN 16 Bar.
- A single hydraulic locking for all the functions.
- Body and lower part manufactured in Polyamide.
- NBR lock Joints.
- Expanded polystyrene floater.

Caractéristiques:
- *Ventouses X-294 Double effet, X-295 Triple effet.*
- *Design compact.*
- *Connexions 3/4'' - 1", 1 1/2" y 2" NPT et BSP.*
- *Presión nominal PN 16 Bar*
- *Une seule fermeture hydraulique pour toutes les fonctions.*
- *Corps et base fabriqués en polyamide.*
- *Joints de fermeture NBR.*
- *Flotteur en polystyrène moussé.*

Expulsion / *Expulsion:*

Air release valves double effect / *Ventouse double effet*

Air release valves triple effect / *Ventouse triple effet*

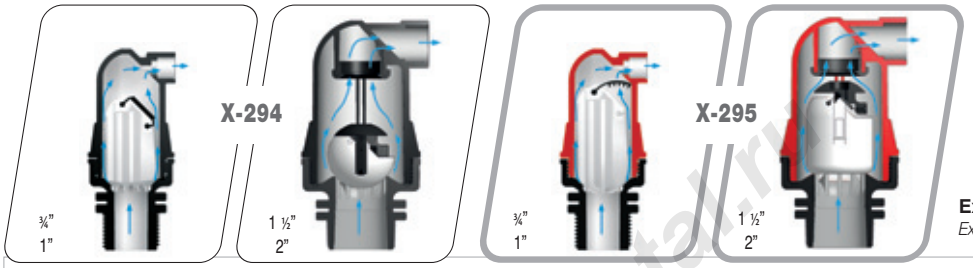

Expulsion
Expulsion

Expulsion: When the pipe is being filled, the air release valve remains open expelling all the surplus air outside the installation. When the pipe is full of water the air release valve closes tightly.
Expulsion: *Au moment du remplissage du réseau la ventouse reste ouverte et expulse l'air résiduel de l'installation jusqu'à ce que le réseau se remplisse d'eau et la ventouse se ferme de façon étanche.*

Air release valves double effect / *Ventouse double effet*

Air release valves triple effect / *Ventouse triple effet*

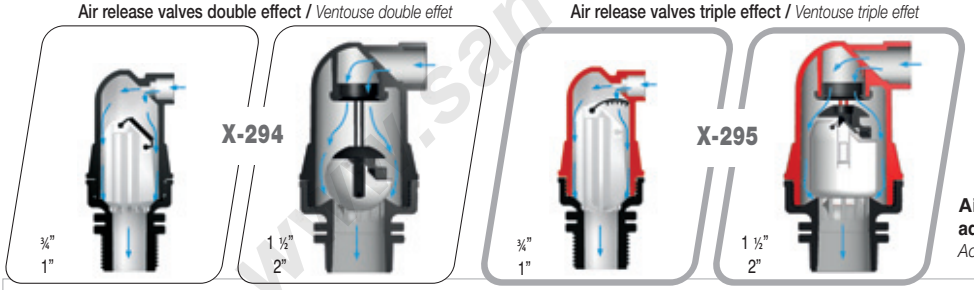

Air admission
Admission

Air admission: While negative pressures (pipe vacuum) the air release valve opens to allow the air go inside the pipe. This system avoids possible damages in pipes and accessories.
Admission: *Sous pressions négatives (vide) la ventouse s'ouvre et introduit de l'air dans le réseau en évitant ainsi la détérioration des tubes et accessoires.*

X-294
Air release valves double effect
Ventouse double effet

X-295
Air release valves triple effect
Ventouse triple effet

Air release valves triple effect / *Ventouse triple effet*

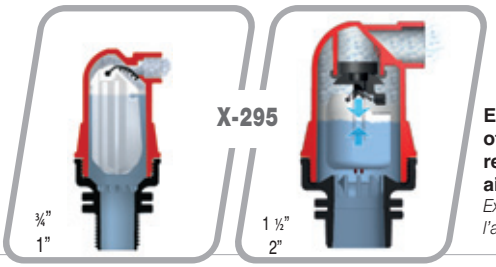

Expulsion of the residual air
Expulsion de l'air résiduel

Expulsion of the residual air: (Only model X-295). The air release valve purges constantly the residual air generated in the installation, expelling it even when it is under pressure..
Expulsion de l'air résiduel: *(uniquement le modèle X-295). La ventouse maintient constamment une fonction de purge de l'air résiduel généré dans l'installation et l'expulse même en étant sous pression.*

www.san-detal.ru

AIR RELEASE VALVES / *VENTOUSES*

X-294

	Code			€
¾" BSP	**93067**	10	A-10	
¾" NPT	**93069**	10	A-10	
1" BSP	**93068**	10	A-10	
1" NPT	**93070**	10	A-10	
1 ½" BSP	**93082**	4	A-2	
1 ½" NPT	**93084**	4	A-2	
2" BSP	**93083**	4	A-2	
2" NPT	**93085**	4	A-2	

Double effect AIR RELEASE VALVE.
Ventouse double effet.

X-295

	Code			€
¾" BSP	**93071**	10	A-10	
¾" NPT	**93073**	10	A-10	
1" BSP	**93072**	10	A-10	
1" NPT	**93074**	10	A-10	
1 ½" BSP	**93086**	1	A-1	
1 ½" NPT	**93088**	1	A-1	
2" BSP	**93087**	1	A-1	
2" NPT	**93089**	1	A-1	

Triple effect AIR RELEASE VALVE.
Ventouse triple effet.

AIR RELLEASE VALVE REPLACEMENT PARTS / *PIÈCES DE RECHANGE VENTOUSE*

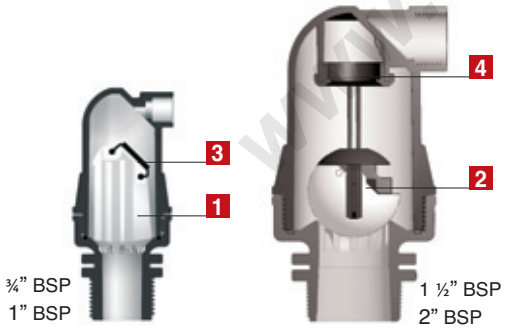

	Medida	Ref.	U/	n.°	€
1	¾" - 1"	**93091**	10	A-10	
2	1 ½" - 2"	**93093**	4	A-2	

Floater for air release valve double effect.
Flotteur pour ventouse double effet.

3	¾" - 1"	**93096**	10	4115	

Floating joint for double effect air release valve.
Joint flotteur ventouse double effet.

4	1 ½" - 2"	**93098**	10	A-10	

Floating locking joint for double and triple effect air release valves.
Joint fermeture flotteur ventouse double et triple effet.

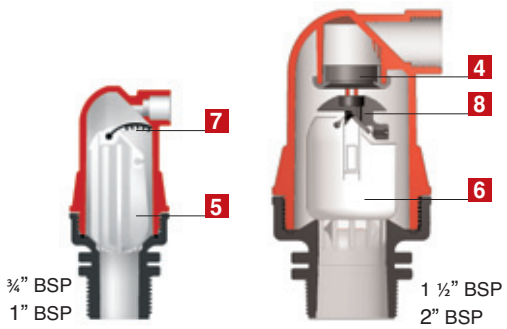

	Medida	Ref.	U/	n.°	€
5	¾" - 1"	**93092**	10	A-10	
6	1 ½" - 2"	**93094**	4	A-2	

Floater for air release valve triple effect.
Flotteur pour ventouse triple effet.

7	¾" - 1"	**93097**	10	4115	
8	1 ½" - 2"	**93099**	10	A-10	

Floating joint for triple effect air release valve.
Joint flotteur ventouse triple effet.

www.san-detal.ru

IRRIGATION CONTROLLER / *PROGRAMMATEURS*

1 Station / *Poste*

* 8 Stations / *Poste*

	Code	Stations Poste			€
9V	**93058**	1	1	4113	
*9V	**93077**	8	1	4109	
*24V	**93078**	8	1	A-1	

Irrigation controller.
Programmateur.

	Code			€
1”	**93059**	1	4110	
1 ½”	**93060**	1	A-1	

9 V Irrigation controller with valve.
Programmateur 9 V avec vanne.

IRRIGATION FILTERS / *FILTRES D'IRRIGATION*

METALLIC FILTERS / *FILTRES MÉTALLIQUES*

X-55

	Code	Microns			€
2”	**91018**	130	1	-	
2”	**91048***	200	1	-	
3”	**91020**	130	1	-	
3”	**91049***	200	1	-	
4”	**91021**	130	1	-	
4”	**91050***	200	1	-	
6”	**91022**	130	1	-	
6”	**91051***	200	1	-	

Female threaded hydro-cyclon.
Hydrocyclon taraudé.

X-108

	Code	Microns			€
2”	**91039**	130	1	-	
2”	**91092***	200	1	-	
3”	**91040**	130	1	4126	
3”	**91093***	200	1	-	
4”	**91041**	130	1	-	
4”	**91094***	200	1	-	
6”	**91042**	130	1	-	
6”	**91047**	200	1	-	

Metallic screen cylinder (draught /impulse).
Cartouche à tamis filtre métallique (aspiration /impulsion).

HYDRO CYCLONS / *HYDROCYCLONIQUES*

X-56

	Code			€
2”	**91023**	1	-	
3”	**91024**	1	-	
4”	**91025**	1	-	

Hydrocyclone female threaded.
Hydrocyclone taraudé.

SAND FILTERS / *FILTRES DE SABLE*

X-60

	Code			€
2”	**91031**	1	-	
3”	**91032**	1	-	
4”	**91033**	1	-	

Sand filter.
Filtre de sable.

www.san-detal.ru

Range of FILTMASTER filters for low flow filtering (until 15 m³/h), of easy handle and maintenance.

Gamme de filtres FILTMASTER pour filtration de faibles débits (jusqu'à 15 m³/h), de facile utilisation et entretien.

¾",1",1-¼", and 1-½" connections, NPT and BSP threads.
Connexions en ¾",1",1-¼", et 1-½", filets NPT et BSP.

Body: Reinforced polyamide injected body: PN10
Corps: Corps injecté en polyamide renforcé: PN10

Drainage outlet ½" and ¾" / *Sortie de purge ½" et ¾"*

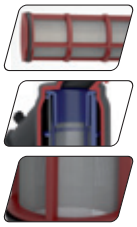

Filtering Elements / *Éléments filtrants*

SCREEN / TAMIS:

- AISI 304 stainless steel screen with high resistance polypropylene frame.
  Tamis en acier inoxydable AISI 304 avec structure haute résistance en Polypropylène..
- Baffle base to the entrance to locate impurities in the center of the cartridge.
  Base déflecteur à l'entrée pour localiser impuretés dans le centre du cartouche.
- Available in 100 and 130 microns.
  Disponible en 100 et 130 microns.

DISCS / DISQUES:

- Polypropilene discs, custom designed for keeping afiltrate regular flow in REAL MICRONS
  Disques en polypropylène, conçus pour conserver unpassage constant, en garantissant un MICRAGE RÉEL.
- Available in 100 and 130 microns.
  Disponible en 100 et 130 microns.
- Polypropylene frame, adjust by pressure.
  Bâti en polypropylène, ajustage par pression.
- Extensible cap for manual cleaning.
  Bouchon extensible pour propreté manuelle.

FILTMASTER FILTERS FOR LOW FLOW FILTERING / *FILTRES FILTMASTER POUR FILTRATION DE FAIBLES DÉBITS*

X-345 blue / bleu 100 microns	X-346 red / rouge 130 microns		Connect Connexions			€
91052	**91060**	¾"	BSP	10	A-11	
91053	**91061**	1"	BSP	10	A-11	
91054	**91062**	1 ¼"	BSP	5	A-9	
91055	**91063**	1 ½"	BSP	5	A-9	
91056	**91064**	¾"	NPT	10	A-11	
91057	**91065**	1"	NPT	10	A-11	
91058	**91066**	1 ¼"	NPT	5	A-9	
91059	**91067**	1 ½"	NPT	5	A-9	

Screen filter. / *Filtre à tamis.*

X-347 blue / bleu 100 microns	X-348 red / rouge 130 microns		Connect Connexions			€
91068	**91076**	¾"	BSP	10	A-11	
91069	**91077**	1"	BSP	10	A-11	
91070	**91078**	1 ¼"	BSP	5	A-9	
91071	**91079**	1 ½"	BSP	5	A-9	
91072	**91080**	¾"	NPT	10	A-11	
91073	**91081**	1"	NPT	10	A-11	
91074	**91082**	1 ¼"	NPT	5	A-9	
91075	**91083**	1 ½"	NPT	5	A-9	

Disc filter. / Filtre à disques.

Spares for cylinder on page 240 / *Pièces de rechange cartouches page 240*

www.san-de.ro

FILTERMASTER

CEMAGREF

Filtering Elements / *Éléments filtrants*

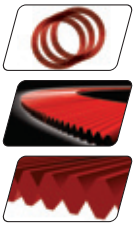

1.- Discs / *Disques.*

Polypropilene discs, custom designed for keeping a filtrate regular flow in REAL MICRONS. Available in 25,50,100,130 and 200 microns. Polypropylene frame. Adjustable by pressure. Extendable plug for manual cleaning.

Disques en polypropylène, conçus pour conserver un passage constant, en garantissant un MICRAGE RÉEL. Disponible en 25, 50, 100, 130 et 200 microns. Structure en polypropylène. Réglage à pression. Couvercle extensible pour nettoyage manuel.

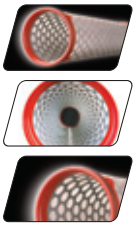

2.- Screen / *Tamis.*

AISI 304 stainless steel screen with high resistance metallic frame andpolypropylene tightening rings. Available in 100 and 130 microns.

Tamis en acier inoxydable AISI 304 avec structure métallique haute résistance et anneaux de réglage en Polypropylène. Disponible en 100 et 130 microns.

JIMTEN improves every detail / *JIMTEN perfectionne chaque détail*

1 - Reinforced outlet / *Sortie*

- Metallic reinforced 1" outlet to be used with a drainage valve or air valve connection.Exit drainage/Air valve 1".

Sortie 1" avec renfort métallique, pour utilisation avec soupape de purge ou connexion de ventouse.

2 - Body / *Corps*

- Reinforced polyamide injected body.
- Nominal pressure: 10 bars.
- *Corps injecté en polyamide renforcé.*
- *Pression nominale : 10 bars.*

3 - Lock flange / *Bride de fermeture*

- AISI 304 stainless steel flange.
- Easy opening for filter cleaning.
- *Bride de fermeture en acier inoxydable AISI 304.*
- *Ouverture facile pour le nettoyage du filtre.*

4 - Manometric measuring points *Prises manométriques*

- Manometric take-off points 1/4" placed in each inlet and outlet of the filter.
- Useful to control the filter's level of dirtiness.
- *Prises de 1/4" situées à chaque entrée et sortie du filtre.*
- *Outils pour contrôler le degré de saleté du filtre.*

5 - Manometric measuring points *Connexions*

- 2" and 3" connections.
- NPT, BSP threads and Victaulic connections.
- *Connexions en 2" et 3".*
- *Filets NPT, BSP et connexions Victaulic.*

www.indeta.ro

Filtros 2" standard

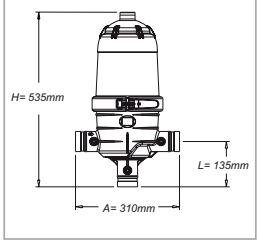

Filtros 2"

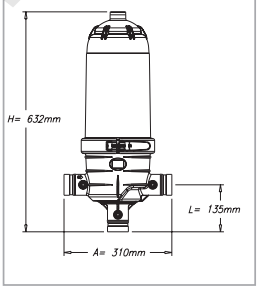

Filtros 2" largo

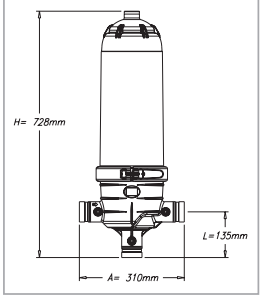

Filtros 3"

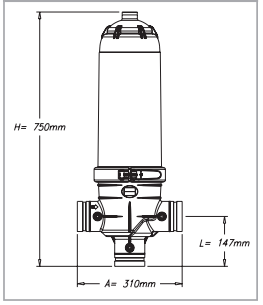

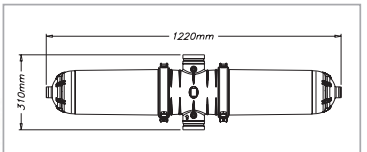

Filtro doble 3"

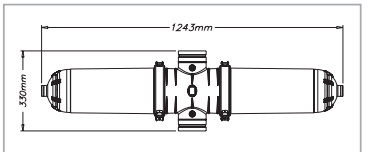

Filtro doble 4"

MODULAR FILTRATION SYSTEM / *SYSTEME MODULAIRE DE FILTRATION*

X-354	X-355	X-356	X-357	X-358				
sky / bleu 25 microns	green / vert 50 microns	blue / bleu 100 microns	red / rouge 130 microns	yellow / jaune 200 microns	Connect Connexions			€
97814	**97815**	**97816**	**97817**	**97818**	BBB	1	4256	
97819	**97820**	**97821**	**97822**	**97823**	NNN	1	4256	

2" disc standard filter. / *Filtre à disques 2" standard.*

X-299	X-202	X-200	X-201	X-203				
sky / bleu 25 microns	green / vert 50 microns	blue / bleu 100 microns	red / rouge 130 microns	yellow / jaune 200 microns	Connect Connexions			€
97029	**97015**	**97001**	**97008**	**97022**	BBB	1	4140	
97030	**97016**	**97002**	**97009**	**97023**	VVB	1	4140	
97031	**97017**	**97003**	**97010**	**97024**	VBV	1	4140	
97032	**97018**	**97004**	**97011**	**97025**	NNN	1	4140	
97033	**97019**	**97005**	**97012**	**97026**	VVN	1	4140	
97034	**97020**	**97006**	**97013**	**97027**	VNV	1	4140	

2" disc filter. / *Filtre à disques 2".*

X-300	X-214	X-212	X-213	X-215				
sky / bleu 25 microns	green / vert 50 microns	blue / bleu 100 microns	red / rouge 130 microns	yellow / jaune 200 microns	Connect Connexions			€
97113	**97099**	**97085**	**97092**	**97106**	BBB	1	4139	
97114	**97100**	**97086**	**97093**	**97107**	VVB	1	4139	
97115	**97101**	**97087**	**97094**	**97108**	VBV	1	4139	
97116	**97102**	**97088**	**97095**	**97109**	NNN	1	4139	
97117	**97103**	**97089**	**97096**	**97110**	VVN	1	4139	
97118	**97104**	**97090**	**97097**	**97111**	VNV	1	4139	

2" long disc filter. / *Filtre à disques 2" long.*

		X-206	X-207					
sky / bleu 25 microns	green / vert 50 microns	blue / bleu 100 microns	red / rouge 130 microns	yellow / jaune 200 microns	Connect Connexions			€
-	-	**97043**	**97050**	-	BBB	1	4140	
-	-	**97044**	**97051**	-	VVB	1	4140	
-	-	**97045**	**97052**	-	VBV	1	4140	
-	-	**97046**	**97053**	-	NNN	1	4140	
-	-	**97047**	**97054**	-	VVN	1	4140	
-	-	**97048**	**97055**	-	VNV	1	4140	

2" screen filter. / *Filtre à tamis 2".*

www.san-teta.ru

X-218 X-219

sky / bleu 25 microns	green / vert 50 microns	blue / bleu 100 microns	red / rouge 130 microns	yellow / jaune 200 microns	Connect Connexions			€
-	-	**97127**	**97134**	-	BBB	1	4139	
-	-	**97128**	**97135**	-	VVB	1	4139	
-	-	**97129**	**97136**	-	VBV	1	4139	
-	-	**97130**	**97137**	-	NNN	1	4139	
-	-	**97131**	**97138**	-	VVN	1	4139	
-	-	**97132**	**97139**	-	VNV	1	4139	

2" long screen filter. / *Filtre à tamis 2" long.*

X-301 X-238 X-236 X-237 X-239

sky / bleu 25 microns	green / vert 50 microns	blue / bleu 100 microns	red / rouge 130 microns	yellow / jaune 200 microns	Connect Connexions			€
97281	**97267**	**97253**	**97260**	**97274**	BBB	1	4139	
97282	**97268**	**97254**	**97261**	**97275**	VVB	1	4139	
97283	**97269**	**97255**	**97262**	**97276**	VBV	1	4139	
97284	**97270**	**97256**	**97263**	**97277**	NNN	1	4139	
97285	**97271**	**97257**	**97264**	**97278**	VVN	1	4139	
97286	**97272**	**97258**	**97265**	**97279**	VNV	1	4139	

3" disc filter. / *Filtre à disques 3".*

X-242 X-243

sky / bleu 25 microns	green / vert 50 microns	blue / bleu 100 microns	red / rouge 130 microns	yellow / jaune 200 microns	Connect Connexions			€
-	-	**97295**	**97302**	-	BBB	1	4139	
-	-	**97296**	**97303**	-	VVB	1	4139	
-	-	**97297**	**97304**	-	VBV	1	4139	
-	-	**97298**	**97305**	-	NNN	1	4139	
-	-	**97299**	**97306**	-	VVN	1	4139	
-	-	**97300**	**97307**	-	VNV	1	4139	

3" screen filter. / *Filtre à tamis 3".*

www.san-detal.ru

DOUBLE BODY MODULAR FILTRATION SYSTEM / *SYSTEME MODULAIRE DE FILTRATION DOUBLE CORPS*

X-309	X-310	X-311	X-312	X-313				
sky / bleu 25 microns	green / vert 50 microns	blue / bleu 100 microns	red / rouge 130 microns	yellow / jaune 200 microns	Connect Connexions			€
97636	**97637**	**97638**	**97639**	**97640**	BB	1	4164	
97641	**97642**	**97643**	**97644**	**97645**	VV	1	4164	
97656	**97657**	**97658**	**97659**	**97660**	NN	1	4163	

3" double body disc filter. / *Filtre à disques double corps 3".*

X-314	X-315	X-316	X-317	X-318				
sky / bleu 25 microns	green / vert 50 microns	blue / bleu 100 microns	red / rouge 130 microns	yellow / jaune 200 microns	Connect Connexions			€
97646	**97647**	**97648**	**97649**	**97650**	BB	1	4163	
97651	**97652**	**97653**	**97654**	**97655**	VV	1	4163	
97661	**97662**	**97663**	**97664**	**97665**	NN	1	4163	

4" double body disc filter. / *Filtre à disques double corps 4".*

www.san-detal.ru

Plastic lock flange filters / *Filtres avec bride plastique*

- High resitance threaded lock flange in polyamide, the specials nerves facilitates the untighten and the tighten.
  Bride avec taraudage en polyamide de haute résistance, nervure spéciale qui facilite le serrage et deserrage de l'écrou.
- PN10 / *PN10*
- Raw Material UVA stabilized.
  Matériel stabilisé contre les rayons UV.
- Reduced thickness, which facilitates the maintenance in the batteries of manual filters.
  Epaisseur réduite qui facilite l'entretien des batteries de filtres manuelles..
- The design of the threaded plastic segments allows the use in any standard filter of the Filtmaster range.
  Le design des segments filetés permet l'utilisation de la bride taraudée plastique sur n'importe quel filtre standard de la gamme Filtmaster.

PLASTIC LOCK FLANGE FILTERS / *FILTRES AVEC BRIDE PLASTIQUE*

X-349	X-350	X-351	X-352	X-353				
celeste 25 micras	verde 50 micras	azul 100 micras	rojo 130 micras	amarillo 200 micras	Conexiones			€
97804	97805	97806	97807	97808	BBB	1	-	
97809	97810	97811	97812	97813	NNN	1	-	

2" disc standard filter. / *Filtre à disques 2" standard.*

X-329	X-330	X-331	X-332	X-333				
sky / bleu 25 microns	green / vert 50 microns	blue / bleu 100 microns	red / rouge 130 microns	yellow / jaune 200 microns	Connect Connexions			€
97669	97675	97681	97687	97693	BBB	1	4140	
97670	97676	97682	97688	97694	VVB	1	4140	
97671	97677	97683	97689	97695	VBV	1	4140	
97672	97678	97684	97690	97696	NNN	1	4140	
97673	97679	97685	97691	97697	VVN	1	4140	
97674	97680	97686	97692	97698	VNV	1	4140	

2" disc filter. / Filtre à disques 2".

X-334	X-335	X-336	X-337	X-338				
sky / bleu 25 microns	green / vert 50 microns	blue / bleu 100 microns	red / rouge 130 microns	yellow / jaune 200 microns	Connect Connexions			€
97699	97705	97711	97717	97723	BBB	1	4139	
97700	97706	97712	97718	97724	VVB	1	4139	
97701	97707	97713	97719	97725	VBV	1	4139	
97702	97708	97714	97720	97726	NNN	1	4139	
97703	97709	97715	97721	97727	VVN	1	4139	
97704	97710	97716	97722	97728	VNV	1	4139	

2" long disc filter. / Filtre à disques 2" long.

X-339	X-340	X-341	X-342	X-343				
sky / bleu 25 microns	green / vert 50 microns	blue / bleu 100 microns	red / rouge 130 microns	yellow / jaune 200 microns	Connect Connexions			€
97729	97735	97741	97747	97753	BBB	1	4139	
97730	97736	97742	97748	97754	VVB	1	4139	
97731	97737	97743	97749	97755	VBV	1	4139	
97732	97738	97744	97750	97756	NNN	1	4139	
97733	97739	97745	97751	97757	VVN	1	4139	
97734	97740	97746	97752	97758	VNV	1	4139	

3" disc filter. / Filtre à disques 3".

www.ran-detal.ru

Hydrociclonic effect Filters / *Filtres à effet hydrocyclonique*

- The installation of a baffle crown at the base of the discs cartridge, produces a helicoid movement while the liquid is passing trough the filter.
- *Les filtres hydrocycloniques Filtmaster effectuent une décantation des particules solides en suspension dans le fluide.*
- That system enables the installation of the filter in the inverted position, and to flush the heavier particles out trough the outlet of the filter.
- *La mise en place d'une couronne de déflection sur la base du cartouche donne lieu à un mouvement hélicoïdal du fluide entraînant les solides jusqu'à la sortie de purge.*
- The design of the baffle crown hasve been optimized to get lower head loss and an optimal hidraulic behavior.
- *Le design de la couronne de déflection est optimisé en fonction du nombre d'aubes et de leur degré d'inclinaison, entraînant une perte de charge minimum et un comportement hydraulique optimum.*
- Hydrociclonic FILTMASTER filters / *Les filtres hydrocycloniques Filtmaster :*
  1.- Increase the filtering degree.
  Augmentent la sécurité du degré de filtrage.
  2.- Increase the useful life of discs.
  Augmentent la vie utile des disques
  3.- Enable a semi-automatic filtering installation.
  Permettent d'habiliter un système semi-automatique de filtrage.
- Exit drainage/Air valve female threaded 1".
- *Sortie de vidange filet femelle 1".*

HYDROCICLONIC EFFECT FILTERS / *FILTRES EFFET HYDROCYCLONIQUE*

X-302 X-250 X-248 X-249 X-251

sky / bleu 25 microns	green / vert 50 microns	blue / bleu 100 microns	red / rouge 130 microns	yellow / jaune 200 microns	Connect Connexions			€
97383	**97369**	**97355**	**97362**	**97376**	BBB	1	4140	
97384	**97370**	**97356**	**97363**	**97377**	VVB	1	4140	
97385	**97371**	**97357**	**97364**	**97378**	VBV	1	4140	
97386	**97372**	**97358**	**97365**	**97379**	NNN	1	4140	
97387	**97373**	**97359**	**97366**	**97380**	VVN	1	4140	
97388	**97374**	**97360**	**97367**	**97381**	VNV	1	4140	

2" disc hydrociclonic filter. / *Filtre à disques 2" hydrocyclonique.*

X-303 X-256 X-254 X-255 X-257

sky / bleu 25 microns	green / vert 50 microns	blue / bleu 100 microns	red / rouge 130 microns	yellow / jaune 200 microns	Connect Connexions			€
97425	**97411**	**97397**	**97404**	**97418**	BBB	1	4139	
97426	**97412**	**97398**	**97405**	**97419**	VVB	1	4139	
97427	**97413**	**97399**	**97406**	**97420**	VBV	1	4139	
97428	**97414**	**97400**	**97407**	**97421**	NNN	1	4139	
97429	**97415**	**97401**	**97408**	**97422**	VVN	1	4139	
97430	**97416**	**97402**	**97409**	**97423**	VNV	1	4139	

2" disc long hydrociclonic filter. / *Filtre à disques 2"long hydrocyclonique.*

X-304 X-268 X-266 X-267 X-269

sky / bleu 25 microns	green / vert 50 microns	blue / bleu 100 microns	red / rouge 130 microns	yellow / jaune 200 microns	Connect Connexions			€
97509	**97495**	**97481**	**97488**	**97502**	BBB	1	4139	
97510	**97496**	**97482**	**97489**	**97503**	VVB	1	4139	
97511	**97497**	**97483**	**97490**	**97504**	VBV	1	4139	
97512	**97498**	**97484**	**97491**	**97505**	NNN	1	4139	
97513	**97499**	**97485**	**97492**	**97506**	VVN	1	4139	
97514	**97500**	**97486**	**97493**	**97507**	VNV	1	4139	

3" disc hydrociclonic filter. / *Filtre à disques 3"long hydrocyclonique.*

www.ametal.ru

Water Management

X-286 X-287

sky / bleu 25 microns	green / vert 50 microns	blue / bleu 100 microns	red / rouge 130 microns	yellow / jaune 200 microns	Connect Connexions			€
-	-	**97523**	**97533**	-	BBB	1	4140	
-	-	**97524**	**97534**	-	VVB	1	4140	
-	-	**97525**	**97535**	-	VBV	1	4140	
-	-	**97526**	**97536**	-	NNN	1	4140	
-	-	**97527**	**97537**	-	VVN	1	4140	
-	-	**97528**	**97538**	-	VNV	1	4140	

2" screen hydrociclonic filter. / *Filtre à tamis 2" hydrocyclonique.*

X-288 X-289

sky / bleu 25 microns	green / vert 50 microns	blue / bleu 100 microns	red / rouge 130 microns	yellow / jaune 200 microns	Connect Connexions			€
-	-	**97551**	**97558**	-	BBB	1	4140	
-	-	**97552**	**97559**	-	VVB	1	4140	
-	-	**97553**	**97560**	-	VBV	1	4140	
-	-	**97554**	**97561**	-	NNN	1	4140	
-	-	**97555**	**97562**	-	VVN	1	4140	
-	-	**97556**	**97563**	-	VNV	1	4140	

2" screen long hydrociclonic filter. / *Filtre à tamis 2" long hydrocyclonique.*

X-292 X-293

sky / bleu 25 microns	green / vert 50 microns	blue / bleu 100 microns	red / rouge 130 microns	yellow / jaune 200 microns	Connect Connexions			€
-	-	**97608**	**97615**	-	BBB	1	4140	
-	-	**97609**	**97616**	-	VVB	1	4140	
-	-	**97610**	**97617**	-	VBV	1	4140	
-	-	**97611**	**97618**	-	NNN	1	4140	
-	-	**97612**	**97619**	-	VVN	1	4140	
-	-	**97613**	**97620**	-	VNV	1	4140	

3" screen hydrociclonic filter. / *Filtre à tamis 3" hydrocyclonique.*

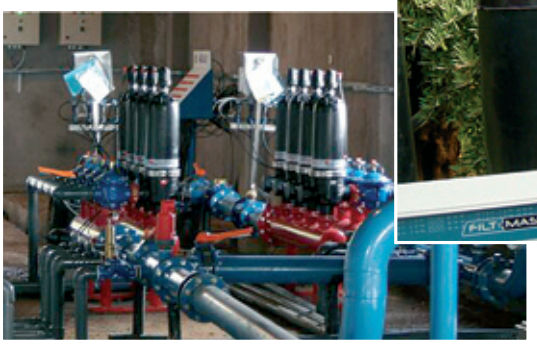

www.sen-det.ru

Integrated System for Automatic Filters / *Système complet de Filtration automatique*

Self cleaning filtration equipments. / *Appareils de filtration autonettoyants.*

- **Efficient: Their compact design guarantees a uniform filtering and cleaning for each filtering unit.**
  Efficaces : leur design compact garantit une uniformité de filtration et de nettoyage de chaque unité.
- **Profitable: Maximum of profitability while there are not cleaning stops.**
  Rentables : rentabilité maximale car il n'y a pas d'arrêt du nettoyage.
- **Versatile: A wide range of micron filtering and batteries assembling permit to adapt the system to any kind of water flows of different quality.**
  Polyvalent : la large gamme de micrage, et montages en batteries permet d'adapter le système à tout type de débits et eaux de différentes qualités.

Batteries are available with PEHD collectors and do not include the hydraulic relay. (See page 196 and 197).

Les batteries sont livrées avec des collecteurs de PEHD et n'incluent pas le pilotage hydraulique et les ventouses. (Voir page 196 et 197).

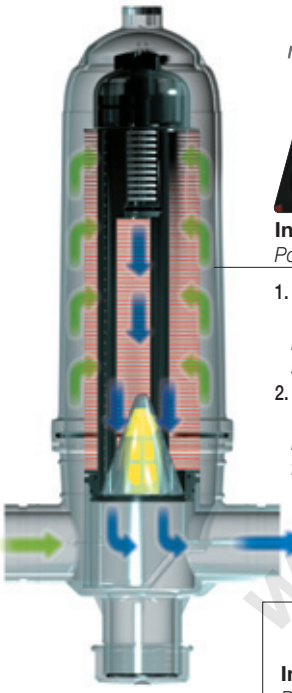

In a filtering position
Position de filtrage

A

1. **The piston compresses into the discs cartridge and keeps the filter in a filtering position.**
   Le piston comprime la cartouche à disques en maintenant le filtre sur la position de filtrage.
2. **The anti-vac valve keeps opened, which permits the filtered water getting through to the net.**
   La vanne de anti retour est ouverte, permettant le passage de l'eau filtrée dans le réseau.

In a cleaning position
Position de nettoyage

B

1. **Because of the back flushing, the anti-vac valve closes and the pressurized water gets through the cleaning collector system by causing a tangential shower on the discs.**
   Le contre lavage provoque la fermeture de la vanne anti-retour et le passage de l'eau pressurisée à travers le collecteur de nettoyage, provoquant une douche tangentielle sur les disques.
2. **The upper piston moves in turn and unblocks the discs, which centrifuge high-speed.**
   Le piston supérieur se déplace à son tour, libérant les disques, qui centrifugent à grande vitesse, en les nettoyant.

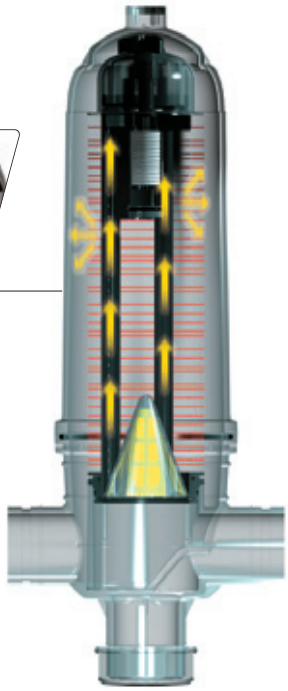

www.san-detal.ru

Water Management

INTEGRATED SYSTEM FOR AUTOMATIC FILTERS / *SYSTÈME COMPLET DE FILTRES AUTOMATIQUES*

X-305	X-274	X-272	X-273	X-275				
sky / bleu 25 microns	green / vert 50 microns	blue / bleu 100 microns	red / rouge 130 microns	yellow / jaune 200 microns	Connect Connexions			€
98529	98515	98501	98508	98522	BBB	1	4139	
98530	98516	98502	98509	98523	VVB	1	4139	
98531	98517	98503	98510	98524	VBV	1	4139	
98532	98518	98504	98511	98525	NNN	1	4139	
98533	98519	98505	98512	98526	VVN	1	4139	
98534	98520	98506	98513	98527	VNV	1	4139	

2” disc automatic filter. / *Filtre à disques 2” automatique.*

X-306	X-280	X-278	X-279	X-281				
sky / bleu 25 microns	green / vert 50 microns	blue / bleu 100 microns	red / rouge 130 microns	yellow / jaune 200 microns	Connect Connexions			€
98571	98557	98543	98550	98564	BBB	1	4139	
98572	98558	98544	98551	98565	VVB	1	4139	
98573	98559	98545	98552	98566	VBV	1	4139	
98574	98560	98546	98553	98567	NNN	1	4139	
98575	98561	98547	98554	98568	VVN	1	4139	
98576	98562	98548	98555	98569	VNV	1	4139	

3” disc automatic filter. / *Filtre à disques 3” automatique.*

www.san-detal.ru

AUTOMATICS FILTER. DOUBLE BODY / *FILTRES AUTOMATIQUES – DOUBLE CORPS*

X-319	X-320	X-321	X-322	X-323				
sky / bleu 25 microns	green / vert 50 microns	blue / bleu 100 microns	red / rouge 130 microns	yellow / jaune 200 microns	Connect Connexions			€
98819	98820	98821	98822	98823	VV	1	4164	

3” disc automatic filter- Double body. / *Filtres à disques automatiques double corps 3”.*

X-324	X-325	X-326	X-327	X-328				
sky / bleu 25 microns	green / vert 50 microns	blue / bleu 100 microns	red / rouge 130 microns	yellow / jaune 200 microns	Connect Connexions			€
98824	98825	98826	98827	98828	VV	1	4163	

4” disc automatic filter- Double body. / *Filtres à disques automatiques double corps 4”.*

Automatic filtration installations / *Montage filtres automatiques*

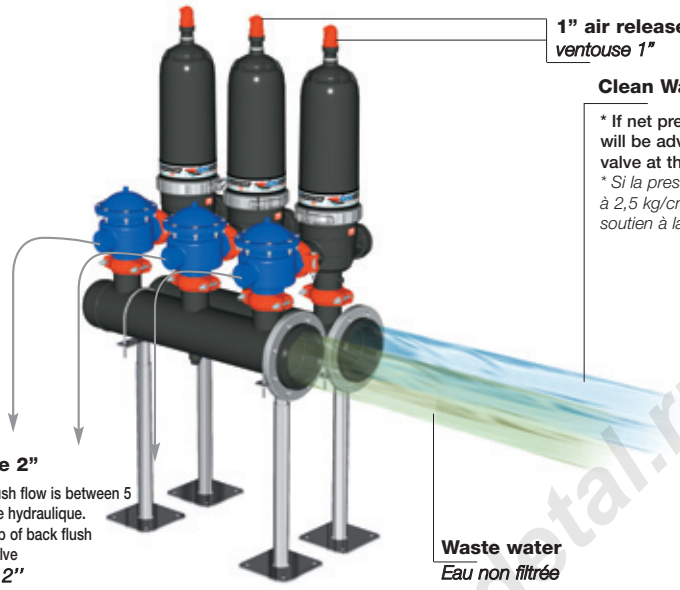

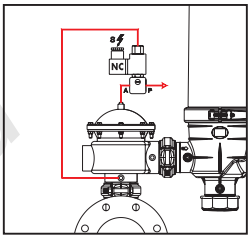

* Hydraulic back flush Mounting valve

* Montage soupape hydraulique de contre-lavage

www.san-dotal.ru

AUTOMATIC FILTRATION BATTERIES / *BATTERIES DE FILTRES AUTOMATIQUES*

sky / bleu 25 microns	green / vert 50 microns	blue / bleu 100 microns	red / rouge 130 microns	yellow / jaune 200 microns	Num. Filters			€
298620	**298600**	**298605**	**298610**	**298615**	2	-	-	
298621	**298601**	**298606**	**298611**	**298616**	3	-	-	
298622	**298602**	**298607**	**298612**	**298617**	4	-	-	
298623	**298603**	**298608**	**298613**	**298618**	5	-	-	
298624	**298604**	**298609**	**298614**	**298619**	6	-	-	

2" batteries automatic filters (PEHD collectors). / *Batteries de filtres automatiques 2" (Collecteurs en PEHD).*

sky / bleu 25 microns	green / vert 50 microns	blue / bleu 100 microns	red / rouge 130 microns	yellow / jaune 200 microns	Num. Filters			€
298806	**298625**	**298630**	**298635**	**298640**	2	-	1	
298807	**298626**	**298631**	**298636**	**298641**	3	-	1	
298808	**298627**	**298632**	**298637**	**298642**	4	-	1	
298809	**298628**	**298633**	**298638**	**298643**	5	-	1	
298810	**298629**	**298634**	**298639**	**298644**	6	-	1	

3" batteries automatic filters (PEHD collectors). / *Batteries de filtres automatiques 3" (Collecteurs en PEHD).*

Automatic filtration installations- Double body / *Montage de filtres automatiques – double corps*

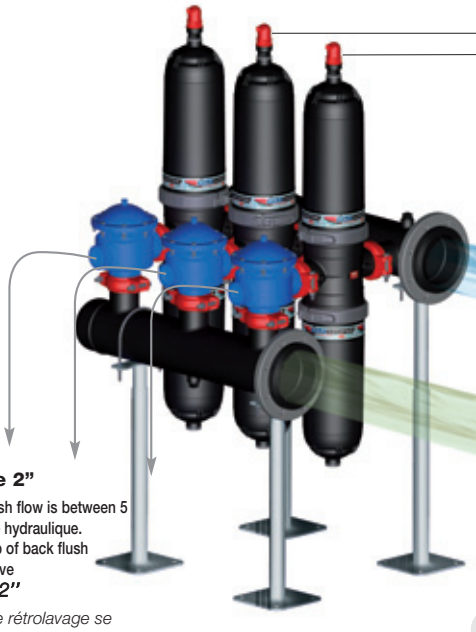

1" air release valve
ventouse 1"

Clean Water / *Eau filtrée*

*** If net pressure is lower than 2,5 kg/cm², it will be advisable to set up a supporting valve at the battery outlet.**
** Si la pression en réseau est inférieure à 2,5 kg/cm², il faut monter une soupape de soutien à la sortie de la tête.*

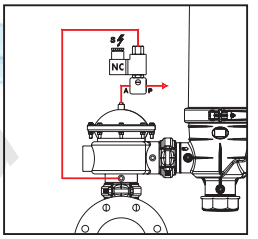

*** Hydraulic back flush Mounting valve**
** Montage soupape hydraulique de contre-lavage*

Drainage 2"
The back flush flow is between 5 and 8 lavage hydraulique. m³/h. *Set up of back flush hydraulic valve
Drainage 2"
Le débit de rétrolavage se situe entre 5 et 8 m³/H

Waste water
Eau non filtrée

DOUBLE BODY AUTOMATIC FILTRATION BATTERIES / *BATTERIES DE FILTRES AUTOMATIQUES- DOUBLE CORPS*

sky / bleu 25 microns	green / vert 50 microns	blue / bleu 100 microns	red / rouge 130 microns	yellow / jaune 200 microns	Num. Filters			€
98829	**98830**	**98831**	**98832**	**98833**	3	-	-	
98834	**98835**	**98836**	**98837**	**98838**	4	-	-	
98839	**98840**	**98841**	**98842**	**98843**	5	-	-	
98844	**98845**	**98846**	**98847**	**98848**	6	-	-	
98849	**98850**	**98851**	**98852**	**98853**	8	-	-	
98854	**98855**	**98856**	**98857**	**98858**	10	-	-	

Double body automaic filtration batteries 3". (PEHD collectors). / *Batteries de filtres automatiques double corps 3" (collecteur en PEHD)*

sky / bleu 25 microns	green / vert 50 microns	blue / bleu 100 microns	red / rouge 130 microns	yellow / jaune 200 microns	Num. Filters			€
98859	**98860**	**98861**	**98862**	**98863**	6	-	-	
98864	**98865**	**98866**	**98867**	**98868**	8	-	-	
98869	**98870**	**98871**	**98872**	**98873**	10	-	-	

Double body automaic filtration batteries 4". (PEHD collectors). / *Batteries de filtres automatiques double corps 4" (collecteur en PEHD)*

* Batteries are available with PEHD collectors and do not include the hydraulic relay. / *Les prix des batteries n'incluent ni le pilotage hydraulique ni les ventouses.*

www.gan-detal.ru

NUMBER OF FILTERS: FLOW/WATER QUALITY / DIMENSIONS : NOMBRE DE FILTRES PAR DÉBIT/QUALITÉ DE L'EAU

Filters / *Filtres* ¾", 1", 1 ¼" y 1 ½".

FILTERS / *FILTRES*	Size / *Dimension*	Discs/*Disques* 130 microns A	B	Discs/*Disques* 100 microns C	A	B	Filtration area / *Surface de filtration*
Malla	¾"- 1"	5,0	3,5	2,0	4,8	3,3	1,8	172 cm²
Anilla	¾"- 1"	4,7	3,1	1,7	4,5	2,9	1,6	195 cm²
Malla	1 ¼"-1 ½"	13,0	8,8	6,7	12,5	8,3	6,2	207 cm²
Anilla	1 ¼"-1 ½"	12,0	8,5	6,6	11,5	8,1	5,9	322 cm²

Filtmaster Manual - Hidrociclonic / *Filtmaster Manuel - Hydrocyclonique*

FILTERS / *FILTRES*	Discs/*Disques* 200 microns A	B	C	Discs/*Disques* 130 microns A	B	C	Discs/*Disques* 100 microns A	B	C	Discs/*Disques* 50 microns A	B	C	Discs/*Disques* 25 microns A	B	C
2" standard	22	16	8	21	14	8	17	11	7	11	8	5	5	4	2
2"	30	20	12	28	18	11	23	15	9	15	10	6	7	5	3
2"- Long / *Long*	35	23	20	34	22	18	28	18	15	18	12	9	9	6	4
3"	45	30	20	43	28	18	36	23	15	23	15	9	11	8	5

Batteries Filters 2" / *Batteries Filtmaster 2"*

Number of Filters/*Nombre de filtres*	Discs/*Disques* 200 microns A	B	C	Discs/*Disques* 130 microns A	B	C	Discs/*Disques* 100 microns A	B	C	Discs/*Disques* 50 microns A	B	C	Discs/*Disques* 25 microns A	B	C	Ø collector/*collecteur*
2	62	42	22	60	39	20	49	33	17	31	21	10	16	10	5	90
3	94	62	33	90	59	29	74	49	25	47	31	16	23	16	8	110
4	125	83	44	120	78	39	99	65	34	62	42	21	31	21	10	110
5	156	104	55	150	98	49	124	81	42	78	52	26	39	26	13	160
6	187	125	66	179	117	59	148	98	51	94	62	31	47	31	16	160
m³/h x cylinder/*cartouche*	31,2	20,8	11,1	29,9	19,5	9,8	24,7	16,3	8,5	15,6	10,4	5,2	7,8	5,2	2,6	

Batteries Filters 3" / *Batteries Filtmaster 2"*

Number of Filters/*Nombre de filtres*	Discs/*Disques* 200 microns A	B	C	Discs/*Disques* 130 microns A	B	C	Discs/*Disques* 100 microns A	B	C	Discs/*Disques* 50 microns A	B	C	Discs/*Disques* 25 microns A	B	C	Ø collector/*collecteur*
2	72	48	24	63	42	21	54	36	18	38	26	13	19	13	7	110
3	108	71	36	95	63	32	81	53	28	58	39	20	29	20	10	160
4	144	95	48	126	84	42	108	71	37	77	52	26	38	26	13	160
5	179	119	60	158	105	53	135	89	46	96	65	33	48	33	16	200
6	215	143	72	189	126	63	162	107	55	115	78	39	58	39	20	200
8	287	190	96	252	168	84	216	142	74	154	104	52	77	52	26	200-315
10	359	238	120	315	211	105	270	178	92	192	130	65	96	65	33	200-315
m³/h x cylinder/*cartouche*	35,9	23,8	12,0	31,5	21,1	10,5	27,0	17,8	9,2	19,2	13,0	6,5	9,6	6,5	3,3	

Batteries Filters 3"- Double / *Batteries Filtmaster 3"- double*

Number of Filters/*Nombre de filtres*	Discs/*Disques* 200 microns A	B	C	Discs/*Disques* 130 microns A	B	C	Discs/*Disques* 100 microns A	B	C	Discs/*Disques* 50 microns A	B	C	Discs/*Disques* 25 microns A	B	C	Ø collector/*collecteur*
3	215	143	72	189	126	63	162	107	55	115	78	39	58	39	20	160
4	287	190	96	252	168	84	216	142	74	154	104	52	77	52	26	160
5	359	238	120	315	211	105	270	178	92	192	130	65	96	65	33	200
6	431	285	144	378	253	126	324	214	111	231	156	78	115	78	39	200
8	574	381	191	504	337	168	433	285	148	308	208	104	154	104	52	250-315
10	718	476	239	631	421	211	541	356	185	385	260	130	192	130	65	250-315
m³/h x cylinder/*cartouche*	71,8	47,6	23,9	63,1	42,1	21,1	54,1	35,6	18,5	38,5	26,0	13,0	19,2	13,0	6,5	

Batteries Filters 4"- Double / *Batteries Filtmaster 3"- double*

Number of Filters/*Nombre de filtres*	Discs/*Disques* 200 microns A	B	C	Discs/*Disques* 130 microns A	B	C	Discs/*Disques* 100 microns A	B	C	Discs/*Disques* 50 microns A	B	C	Discs/*Disques* 25 microns A	B	C	Ø collector/*collecteur*
3	226	150	75	199	133	66	170	112	58	121	82	41	61	41	20	200
4	301	200	100	265	177	88	227	150	78	162	109	55	81	55	27	200
5	377	250	126	331	221	111	284	187	97	202	137	68	101	68	34	250
6	452	300	151	397	265	133	341	224	116	242	164	82	121	82	41	250
8	603	400	201	530	354	177	454	299	155	323	218	109	162	109	55	250-315
10	753	500	251	662	442	221	568	374	194	404	273	137	202	137	68	250-315
m³/h x cylinder/*cartouche*	75,3	50,0	25,1	66,2	44,2	22,1	56,8	37,4	19,4	40,4	27,3	13,7	20,2	13,7	6,8	

Suspended solids / *Total solides en suspension*

A< 50 ppm	50 ppm < B <100 ppm	100 ppm< C < 150 ppm
River / Reservoir	Artificial Channel	Residual Water

Discs/*Disques*	Micras	Utility
Yellow/jaune	200	Medium filtration levels for Splinkers applications.
Red/rouge	130	Medium-fine filtration for drip irrigation micro Splinkers applications.
Blue/bleu	100	Medium- fine filtration for tape and drip irrigation.

Discs/*Disques*	Microns	Utility
Green/vert	50	Fine filtration, for climatization, fog and industrial applications.
Sky/bleu	25	Fine filtration for spa, and industrial applications.

www.sanchermu.ru

FOR FILTERS
¾", 1", 1 ¼" Y 1 ½".
POUR FILTRES
¾", 1", 1 ¼" Y 1 ½".

Code			€
1" - ¾" 100 M	**91088**	5	A-10	
1 ¼"-1 ½"100 M	**91089**	5	A-2	
1" - ¾" 130 M	**91090**	5	A-10	
1 ¼"-1 ½"130 M	**91091**	5	A-10	

Replacement ring cylinder.
Pièce de rechange cartouche à disques.

FOR FILTERS
¾", 1", 1 ¼" Y 1 ½".
POUR FILTRES
¾", 1", 1 ¼" Y 1 ½".

Code			€
1" - ¾" 100 M	**91084**	5	A-10	
1 ¼"-1 ½"100 M	**91085**	5	A-2	
1" - ¾" 130 M	**91086**	5	A-10	
1 ¼"-1 ½"130 M	**91087**	5	A-10	

Screen cylinder replacement.
Pièce de rechange cartouche à tamis.

FOR FILTERS
¾", 1", 1 ¼" Y 1 ½".
POUR FILTRES
¾", 1", 1 ¼" Y 1 ½".

Code			€
¾" - 1"	**97790**	10	A-10	
1 ½" - 2"	**97791**	10	A-10	

O-ring flow filter cartridge (screen and disc).
Joint torique cartouche à disques/ à tamis .

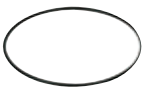

FOR FILTERS
¾", 1", 1 ¼" Y 1 ½".
POUR FILTRES
¾", 1", 1 ¼" Y 1 ½".

Code			€
¾" - 1"	**97792**	10	4114	
1 ½" - 2"	**97793**	10	4113	

O-ring for filter closure.
Joint torique fermeture filtre.

Ø Outlet / *Sortie*	Code			€
90	2 x 2"	**98783**	1	-	
110	2 x 3"	**98788**	1	-	
110	3 x 2"	**98784**	1	-	
160	3 x 3"	**98789**	1	-	
110	4 x 2"	**98785**	1	-	
160	4 x 3"	**98790**	1	-	
160	5 x 2"	**98786**	1	-	
200	5 x 3"	**98791**	1	-	
160	6 x 2"	**98787**	1	-	
200	6 x 3"	**98792**	1	-	

Filtering battery maniford.
Collecteur pour batterie de filtrè.

Code			€
90	**98793**	1	-	
110	**98794**	1	-	
160	**98795**	1	-	

Manifold support.
Support pour batterie.

www.san-detal.ru

Bodies for automatic and manual filters / *Corps pour filtres automatiques et manuels*

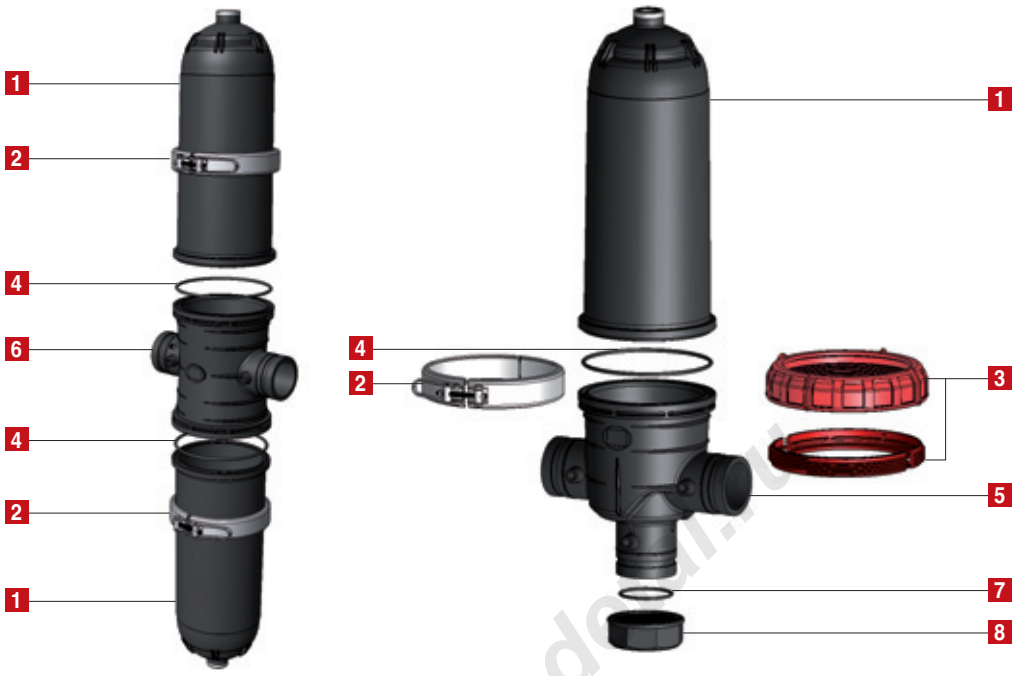

Spares for automatic filters
Pièces de rechange filtres automatiques

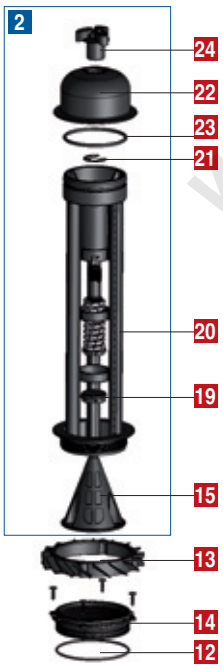

Spares for manual filters / *Pièces de rechange filtres manuels*

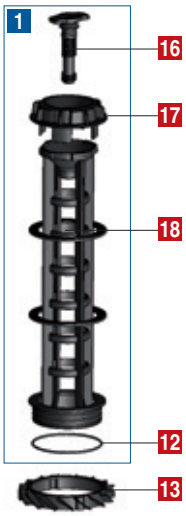

		Code			€
1	2" Std.	**97830**	1	-	
	2"	**98892**	1	A-2	
	3"	**98891**	1	A-29	

Replacement cylinder without rings.
Pièce de rechange sans disques.

2	-	**98796**	1	A-8	

Replacement cylinder without rings for Automatic Filter. (3" and 2" long).
Pièce de rechange sans disques pour Filtre Automatique. (3" et 2" long).

www.sandeau.ru

		Code			€
1	2" Std.	**97824**	1	-	
	2" black	**97345**	1	A-2	
	3"/2" L - black	**97346**	1	A-8	
	2" transp.	**97347**	1	A-2	
	3"/2" L - transp.	**97348**	1	A-8	
	Filter vessel. / *Vase du filtre.*				
2	2" - 3"	**97350**	1	A-1	
	Clamp for closing the filter. / *Bride serrage fermeture filtres.*				
3	2" - 3"	**97759**	1	A-2	
	Plastic lock flange for filters. / *Bride plastique pour filtres.*				
4	2" - 3"	**97351**	10	A-10	
	O-ring for filter closure. / *Joint torique fermeture filtre.*				
5	2" - BBB	**97770**	1	A-11	
	2" - VBV	**97772**	1	A-11	
	2" - VVB	**97771**	1	A-11	
	2" - NNN	**97773**	1	A-11	
	2" - VNV	**97775**	1	A-11	
	2" - NNV	**97774**	1	A-11	
	3" - BBB	**97777**	1	A-8	
	3" - VBV	**97779**	1	A-8	
	3" - VVB	**97778**	1	A-8	
	3" - NNN	**97780**	1	A-8	
	3" - VNV	**97782**	1	A-8	
	3" - NNV	**97781**	1	A-8	
	Connection body. / *Corps de connexions.*				
6	3" – BB	**97785**	1	-	
	3" – NN	**97784**	1	-	
	3" – VV	**97786**	1	-	
	4" – BB	**97788**	1	-	
	4" – NN	**97787**	1	-	
	4" – VV	**97789**	1	-	
	Double connection body. / *Double corps de connexions.*				
7	2"	**97802**	1	A-2	
	3"	**97803**	1	A-8	
	Junta tórica cierre tapón. / *Vedação blindagem tampão.*				
8	2"	**51512**	25	A-1	
	3"	**51535**	15	A-2	
	O-ring for cap. / *Joint torique pur bouchon.*				
10	25 M	**98813**	1	A-2	
	50 M	**98814**	1	A-2	
	100 M	**98815**	1	A-11	
	130 M	**98816**	1	A-2	
	200 M	**98817**	1	A-11	
	Discs replacement (500 discs). / *Disques pour filtres (500 disques).*				
11	2" - 100	**98678**	1	A-2	
	2" - 130	**98680**	1	A-2	
	3" - 100	**98679***	1	A-19	
	3" - 130	**98681***	1	A-8	
	Screen cylinder. / *Cartouche à tamis.*				*(3" and 2" long.)

		Code			€
9	2" Std.- 25	**97825**	1	-	
	2" Std.- 50	**97826**	1	-	
	2" Std.- 100	**97827**	1	-	
	2" Std.- 130	**97828**	1	-	
	2" Std.- 200	**97829**	1	-	
	2" - 25	**98647**	1	-	
	2" - 50	**98674**	1	-	
	2" - 100	**97341**	1	-	
	2" - 130	**97342**	1	-	
	2" - 200	**98676**	1	-	
	3"/2" L - 25	**98648***	1	A-19	
	3"/2" L - 50	**98675***	1	A-19	
	3"/2" L - 100	**97343***	1	A-19	
	3"/2" L - 130	**97344***	1	A-19	
	3"/2" L - 200	**98677***	1	A-19	
	Aut. - 25	**98649**	1	A-19	
	Aut. - 50	**98777**	1	A-19	
	Aut. - 100	**98778**	1	A-19	
	Aut. - 130	**98779**	1	A-19	
	Aut. - 200	**98780**	1	A-19	
	Ring cylinder. / *Cartouche à disques.*				
12	2" - 3"	**97349**	10	A-10	
	O-ring for cylinder. / *Joint torique pour cartouche.*				
13	2" - 3"	**97336**	1	A-10	
	Deflector crown for hydrociclonic filter. / *Déflecteur pour filtre hydrocyclonique.*				
14	2" - 3"	**98782**	-	4142	
	Automatic filter adaptor kit. / *Kit adaptateur filtre automatique.*				
15	-	**98781**	1	4140	
	Anti-return valve for automatic filter. / *Clapet anti-retour filtre automatique.*				
16	-	**97801**	1	-	
	Extendable moth for discs cylinder. / *Serrage à maine pour cartouche à disques.*				
17	-	**97800**	5	-	
	Cap for discs cylinder. / *Bouchon pour cartouche à disques.*				
18	2"	**97798**	1	A-2	
	3"	**97799**	1	-	
	Discs cylinder body. / *Corps cartouche à disques.*				
19	-	**97761**	1	-	
	Closing cover with joint. / *Bouchon obturateur avec joint.*				
20	-	**97762**	1	-	
	Axis/spring wih hydraulic piston. / *Ensemble axe/ressort piston hydraulique.*				
21	-	**97763**	1	-	
	Hydraulic piston washer. / *Rondelle piston hydraulique.*				
22	-	**97765**	1	-	
	Hydraulic piston cover. / *Bouchon piston hydraulique.*				
23	2" - 3"	**97764**	1	-	
	Conical joint for hydraulic pistons. / *Joint torique pour pistons hydrauliques*				
24	-	**97766**	1	-	
	Hydraulic piston wing. / *Papillon piston hydraulique.*				

www.sanderu

	Code			€
¼”	**97354**	5	A-10	

Manometer (10bar).
Manomètre 10 bars.

	Code			€
-	**98670**	-	-	

Filmaster 12 v cleaning controller kit.
Programmateur filtres 12 v.

Solenoids Nr.	Code			€
6	**98682**	1	-	
3	**98877**	1	-	
2	**98876**	1	-	

Filmaster 9 v cleaning controller kit .
Kit programmateur 9 V Filtmaster.

Solenoids Nr.	Code			€
6	**98683**	1	-	
3	**98875**	1	-	
2	**98874**	1	-	

Filmaster 24 v cleaning controller kit.
Kit programmateur 24 V. Filtmaster.

	Code			€
75-63x2”	**98666**	5	A-10	
110-90x3”	**98667**	3	A-1	
125-110x4”	**98668**	3	A-2	
180-160x6”	**98669**	2	-	

Solvent socket PVC-Victaulic connector.
Raccord victaulic, à coller PVC.

	Code			€
2”	**98672**	10	-	
3”	**98663**	10	-	
4”	**98664**	5	-	
6”	**98665**	5	-	

Victaulic cap.
Bouchon victaulic.

4” y 6”

* 2” y 3”

	Code			€
2”	**97352**	10	A-1	
3”	**97353**	10	A-2	
4”	**98657**	5	A-12	
6”	**98658**	5	-	

Victaulic cuppling.
Raccord victaulic.

	Code			€
3”	**98660**	10	-	
4”	**98661**	5	-	
6”	**98662**	5	-	

Victaulic flange union.
Raccord bride victaulic.

www.san-detal.ru

	Code			€
2”x2”x2”	**98651**	1	A-1	

Angular back flush valve.
Vanne de contre-lavage angle.

	Code			€
3”x3”x2”	**98650**	-	-	

Back flush valve 2x3 in angle.
Vanne de contre-lavage angle.

FOR FILTER X-31 / *POUR FILTRE X-31*

X-32

Medida	Ref.	U/	n.°	€
½”- ¾”	**91008**	5	A-10	
1”	**91010**	5	A-10	
1 ¼”	**91012**	5	A-10	
1 ½”	**91011**	5	A-1	

100-mesh filter cartridge.
Pièce de rechange tamis 100 Mesh.

www.san-detal.ru

SPRINKLER HEADS AND ACCESSORIES / *ÉMETTEURS ET ACCESSOIRES*

IRRIGATION COVERS / *REGARDS D'IRRIGATION*

X-284

	Code			€
160	**90147**	10	A-12	
250	**90148**	5	A-12	

Circular inspection chamber.
Regard circulaire.

X-285

	Code			€
27x24x17,5	**90149**	10	A-16	
42x32x20	**90150**	4	A-4	
64x50x30	**90162**	1	A-7	

Rectangular inspection chamber.
Regard carré.

MANIFOLDS ACCESSORIES / *ACCESSOIRES POUR COLLECTEURS*

Technical features / *Caractéristiques techniques :*

Material: PPc and PPFV
Pressure: 10 Bar at 20°C
Joints: EPDM
All accessories are provided with joints that guarantee the watertightness without use of Teflon.
The lose nut for female fittings allow work in reduced spaces (inspection chambers) permiting multiple combinations and easy maintenance.

Matériel : PPc et PPFV
Pression de travail : 10 Bar à 20° C.
Joints : EPDM
Tous les accessoires sont pourvus de joints qui garantissent l'étanchéité du montage sans besoin d'étoupe ou téflon.
Les écrous libres des accessoires femelles permettent de travailler dans des espaces réduits (regards), en pouvant faire de multiples combinaisons et en facilitant les éventuelles réparations postérieures des vannes

X-103

	Code			€
1"	**90134**	50	A-11	

Male/female/female tee with joint.
Té M/F/F avec joint.

X-105

	Code			€
1"	**90136**	50	A-10	

Female cover with joint.
Bouchon femelle avec joint.

X-104

	Code			€
1"	**90135**	50	A-1	

Male/male with joint.
Manchon avec joint.

X-106

	Code			€
1"	**90139**	50	A-2	

Elbow with joint.
Coude avec joint.

www.sandetal.ru

	Code			€
For male cupling *Pour manchon*	**90137**	50	A-10	
For tee, elbow and cover Pour té, coude et bouchon	**90138**	50	A-10	

O-ring replacement.
Joint torique de rechange.

PRESSURE REGULATORS / *RÉGULATEURS DE PRESSION*

X-30

	Code			€
¾"	**90054**	5	A-10	
1"	**90086**	2	A-10	

Pressure controller.
Régulateur de pression.

SQUEEZE DRIPPERS / *RÉGULATEURS DE PRESSION*

X-15

	Code	Max flow l/h *Débit max en l/h*		Num. bags *Nom. de sacs*		€
-	**90034**	3,6	1.000	-	A-2	

Dismountable on-line dripper.
Goutteur conique démontable.

X-20

	Code	Max flow l/h *Débit max en l/h*		Num. bags *Nom. de sacs*		€
-	**90040**	4	500	-	A-9	

Removable squeeze dripper.
Goutteur démontable.

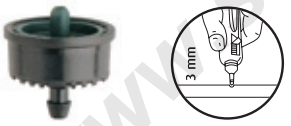

X-18

	Code	Max flow l/h *Débit max en l/h*	Colour			€
-	**90072**	2,2		250	A-10	
-	**90037**	3,9		250	A-10	
-	**90073**	8,1		250	A-10	
-	**90074**	11,8		250	A-10	

Outstanding flow regulated dripper.
Goutteur auto compensateur.

X-36

	Code	Max flow l/h *Débit max en l/h*		Num. bags *Nom. de sacs*		€
-	**90059**	-	2.500	5x500	A-1	

Dismountable squeeze dripper.
Goutteur réglable.

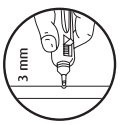

X-21

	Code	Max flow l/h *Débit max en l/h*		Num. bags *Nom. de sacs*		€
-	**90041**	2,12	100	-	A-1	

Dripper for flower pot.
Goutteur pour pots.

X-43

Code	Exit *Sortie*	Max flow l/h *Débit max en l/h*	Colour *Couleur*		Num. bags *Nom. de sacs*		€
90075	Lateral *Latéral*	2,85		1.000	2x500	A-10	
90076	Lateral *Latéral*	3,75		1.000	2x500	A-10	
90077	Superior *Supérieur*	8,40		1.000	2x500	A-10	

Adjustable squeeze dripper.
(Use perforator code: 90078).
Goutteur à bouton auto compensateur.

www.san-plastic.ru

X-87

	Code	Max flow l/h *Débit max en l/h*		Num. bags *Nom. de sacs*		€
-	**90107**	4	250	-	A-10	
-	**90159**	8	250	-	A-10	

Outstanding flow regulated dismountable dripper.
Goutteur automatique démontable.

X-88

	Code	Max flow l/h *Débit max en l/h*		Num. bags *Nom. de sacs*		€
-	**90157**	2	250	-	A-10	
-	**90158**	15	250	-	A-10	
-	**90108**	4	250	-	A-10	
-	**90129**	8	250	-	A-10	

Turbulent dismountable dripper.
Goutteur turbulent démontable.

X-307

	Code	Max flow l/h *Débit max en l/h*		Num. bags *Nom. de sacs*		€
-	**90160**	0-80	250	-	A-10	

Adjustable dripper.
Goutteur réglable.

X-308

	Code	Max flow l/h *Débit max en l/h*		Num. bags *Nom. de sacs*		€
-	**90161**	0-80	250	-	A-2	

Adjustable stake dripper.
Piquet Goutteur réglable.

INTERLINE DRIPPERS / *GOUTTEURS INTERLIGNE*

X-1

	Code	Max flow l/h *Débit max en l/h*		Num. bags *Nom. de sacs*		€
12	**90001**	3,3	6.000	6x1.000	A-5	
16	**90002**	3,5	3.000	3x1.000	A-5	
12	**90032***	3,5	6.000	6x1.000	A-5	
16	**90033***	4	3.000	3x1.000	A-13	

Interline dripper.
* Shorter labyrinth, higher flow.
Goutteur interligne.
** Labyrinthe plus court, débit plus important.*

STAKES / *PIQUETS*

X-93

	Code	Max flow l/h *Débit max en l/h*			€
3	**90119**	2	500	A-2	

Stake dripper.
Piquet Goutteur.

X-94

	Code	Max flow l/h *Débit max en l/h*			€
3	**90120**	25	500	A-1	

Stake sprinkler.
Piquet Diffuseur.

www.samodel.ru

X-95

	Code	Max flow l/h *Débit max en l/h*			€
5-6	**90121**	2	500	A-1	

Microtube stake.
Piquet micro tube.

X-96

	Colour *Couleur*	Code			€
2,5-3,2	●	**90123**	800	A-1	

Capillary stake.
Piquet capillaire.

X-97

	Code	Max flow l/h *Débit max en l/h*			€
2,5 - 3,3	**90125**	-	500	A-2	

Capillary stake, two holes.
Piquet capillaire deux trous.

www.sandetal.ru

AGRICULTURE SPRINKLERS / *ASPERSEURS AGRICOLES*

X-63

	Code			€
¾"	**90090**	10	A-1	

Circular brass sprinkler, male threaded.
Asperseur circulaire en laiton, fileté.

X-64

	Code			€
¾"	**90091**	10	A-1	

Circular brass sprinkler, female threaded.
Asperseur circulaire en laiton, taraudé.

X-65

	Code			€
¾"	**90092**	10	A-1	

Plastic circular sprinkler, male threaded.
Asperseur circulaire en plastique, fileté.

X-66

	Code			€
¾"	**90093**	10	A-1	

Plastic circular sprinkler, female threaded.
Asperseur circulaire en plastique, taraudé.

X-67

	Code			€
¾"	**90094**	10	A-1	

Agriculture sprinkler without sectional diffuser, brass threaded male.
Asperseur agricole sans diffuseur sectoriel, laiton fileté.

X-68

	Code			€
¾"	**90095**	10	A-1	

Agriculture sprinkler with sectional emitter, brass threaded male.
Asperseur agricole avec diffuseur sectoriel, laiton fileté.

X-69

	Code			€
¾"	**90096**	10	A-1	

Agriculture sprinkler without sectional diffuser, plastic threaded male.
Asperseur agricole sans diffuseur sectoriel, plastique fileté.

X-70

	Code			€
¾"	**90097**	10	A-1	

Agriculture sprinkler with sectional emitter, plastic threaded male.
Asperseur agricole avec diffuseur sectoriel, plastique fileté.

www.san-detal.ru

GARDENING SPRINKLERS AND EMITTERS / *ASPERSEURS ET DIFFUSEURS JARDINNERIE*

X-71

	Code			€
-	**90098**	10	A-2	

Turbine pop up Sprinkler. With 4 nozzles.
Asperseur à turbine émergente. Avec jeu de 8 buses.

X-72

	Code			€
7 cm	**90099**	20	A-1	
10 cm	**90100**	15	A-1	

Pop up diffuser. Nozzles not included. (X-73 or X-74).
Diffuseur émergent. Buses non livrées (X-73 ou X-74).

X-73

	Code			€
0-360°	**90101**	20	4113	

Adjustable nozzle.
Buse réglable.

X-74

	Code			€
360°	**90102**	20	4113	

adjustable nozzle.
Buse fixe.

MICRO SPRINKLERS / *MICRO ASPERSEURS*

X-45

	Code	Max flow l/h *Débit max en l/h*	Colour *Couleur*			€
-	**90079**	100		100	A-10	

Stream micro sprinkler not self-regulating.
Émetteur de jets à rayons.

X-46

	Code	Max flow l/h *Débit max en l/h*	Colour *Couleur*			€
-	**90080**	30		100	A-10	

Stream micro sprinkler self-regulating.
Émetteur de jets à rayons auto compensateur.

X-47

	Code	Max flow l/h *Débit max en l/h*	Colour *Couleur*			€
-	**90081**	100		100	A-1	

Micro sprinkler, without flow regulation.
Micro asperseur à portée moyenne, sans réglage de débit.

X-48

	Code	Max flow l/h *Débit max en l/h*	Colour *Couleur*			€
-	**90082**	30		100	A-1	

Micro sprinkler, witht flow regulation.
Micro asperseur à portée moyenne, avec réglage de débit.

X-344

	Code	Max flow l/h *Débit max en l/h*	Colour *Couleur*			€
-	**90163**	-		100	-	

Reversed micro sprinkler, without flow regulation.
Micro asperseur investi à portée moyenne, sans réglage de débit.

X-22

	Code	Max flow l/h *Débit max en l/h*	Colour *Couleur*			€
180°	**90044**	91	-	500	A-10	

Threaded diffuser. Radius = 1.2 (with system pressure 1.0 bar).
Diffuseur fileté. Rayon = 1,2 m (avec pression réseau 2,0 bar).

X-49

	Code	Max flow l/h *Débit max en l/h*	Colour *Couleur*			€
-	**90083**	-	-	100	A-16	

For X-45, X-46, X-47 and 48, and 4/7 and 5/8 mm microtubes.
Kit piquet + micro tuyau + connecteur.
Pour X-45, X-46, X-47 et 48, et micro tuyaux de 4/7 et 5/8 mm.

X-50

	Code	Nozles *Sorties*	Num. bags *Nom. de sacs*			€
-	**90084**	1	-	100	A-10	

Fogger.
Nébuliseur à bas flux.

X-51

	Code	Nozles *Sorties*	Num. bags			€
-	**90085**	4	2 x 50	100	A-10	

Fogger.
Nébuliseur à bas flux.

www.san-dual.ru

MICROVALVES / *VANNES DE RACCORD*

X-33

	Code			€
½”	**90130**	50	A-1	
¾”	**90131**	50	A-1	

Male threaded valve.
Vanne filetée.

X-34

	Code			€
½”-12	**90154**	50	A-1	
½”-16	**90132**	50	A-1	
½”-20	**90057**	50	A-1	
¾”-20	**90156**	50	A-1	

Male/PE fitting threaded valve.
Vanne filetée/raccord PE.

X-35

	Code			€
12	**90152**	100	A-2	
16	**90153**	100	A-2	
20	**90133**	100	A-2	

Valve for PE pipe.
Vanne pour tube PE.

FAST COUPLING VALVES / *VANNE POUR JONCTION RAPIDE*

X-89

	Code			€
¾”	**90109**	10	A-2	
1”	**90110**	10	A-2	

Fast coupling valve.
Vanne pour jonction rapide.

X-90

	Code			€
¾”	**90111**	5	A-10	

Fast coupling valve wrench.
Clef vanne pour jonction rapide.

MICRONIRRIGATION ACCESSORIES / *ACCESSOIRES D'IRRIGATION*

X-3

	Code			€
12	**90005**	1.000	A-11	
16	**90006**	1.000	A-9	
20	**90007**	1.000	A-5	

Tee.
Dérivation en Té.

X-4

	Code			€
16-12	**90008**	500	A-11	
20-16	**90009**	500	A-9	
20-12	**90010**	500	A-9	

Reduced Tee.
Dérivation en Té réduite.

www.san-detal.ru

X-5

	Code			€
12	**90011**	1.000	A-2	
16	**90012**	1.000	A-11	
20	**90013**	1.000	A-9	

Coupling.
Manchon.

X-6

	Code			€
16-12	**90014**	500	A-2	
20-16	**90015**	500	A-2	
20-12	**90016**	500	A-2	

Reduction coupling.
Manchon réduit.

X-7

	Code			€
12	**90017**	1.000	A-1	
16	**90018**	1.000	A-2	
20	**90042**	500	A-2	

Insert slot.
Union.

X-8

	Code			€
12	**90019**	1.000	A-1	
16	**90020**	1.000	A-2	
20	**90043**	500	A-2	

End plug.
Bouchon final.

X-9

	Code			€
12-½"	**90021**	500	A-11	
16-½"	**90022**	500	A-11	

Female threaded adaptor.
Raccord mixte écrou libre.

X-10

	Code			€
12-½"	**90023**	500	A-2	
16-½"	**90024**	500	A-2	

Male threaded adaptor.
Raccord mixte fileté.

X-12

	Code			€
12	**90027**	500	A-1	
16	**90028**	500	A-2	
20	**90031**	500	A-11	

90° elbow.
Coude 90°.

X-26

	Code			€
6,5x4,5	**90048**	500	A-10	

Micropipe adaptor.
Union microtube.

www.sanchetalu

X-27

	Code			€
7x5	**90049**	4.000	A-10	
5x3	**90050**	5.000	A-10	

On.-line plug. 90049 – for Ø 3mm.
90050 – for microtube Ø int. 1.8mm.

Bouchon Goutteur. *90049 - pour Ø 3 mm.*
90050 - pour microtube Ø int. 1,8 mm.

X-28 / X-44*

	Code			€
3	**90051**	10	A-10	
7	**90052**	10	A-10	
-	**90078***	20	A-10	

Punch with extrator. * For flow regulated button dripper, X-43.
*Perforateur. * Pour Goutteur bouton automatique. X-43.*

X-42

	Code			€
6,5x4,5	**90069**	500	A-10	

Micropipe tee.
Dérivation en Té microtube.

X-29

øExt. - øInt.	Code			€/m.
6,5x4,5	**90053**	200	A-8	

Micropipe for X-21.
Microtube pour X-21.

www.san-detal.ru

SAFETY ACCESSORIES / *ACCESSOIRES DE SÉCURITÉ*

X-107

	Code			€
16 mm	**90140**	500	A-2	
20 mm	**90141**	250	A-2	

90° elbow with safety ring.
Coude 90º avec anneau de sécurité.

X-37

	Code			€
16	**90060**	500	A-2	
20	**90061**	250	A-2	

Insert slot with safety ring.
(Installed with 8 mm drill bit).
Union avec anneau de sécurité.
(Installation avec mèche de 8 mm).

X-38

	Code			€
-	**90062**	100	A-10	

O'ring for rigid pipes.
To install X-37 (ø 16 and 20) with hard tubing (PEHD, PVC...)
Joint à lèvres.
Pour utiliser le X-37 (Ø 16 et Ø 20) avec des tubes rigides (PEHD, PVC...)

X-39

	Code			€
16	**90063**	500	A-2	
20	**90064**	250	A-2	

Coupling with security ring.
Manchon avec anneau de sécurité.

X-40

Code			€
16-½"	**90065**	500	A-2	
20-½"	**90066**	250	A-2	

Male threaded connector with safety ring.
Raccord mixte fileté avec anneau de sécurité.

X-41

Code			€
16	**90067**	500	A-8	
20	**90068**	250	A-11	

Tee with safety ring.
Dérivation en Té avec anneau de sécurité.

NO LEAK CONNECTION SYSTEM!

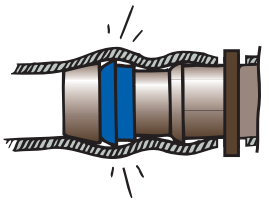

SYSTÈME DE CONNEXION ANTIFUITES!

www.san-detal.pl

CUT-OUT COIL / *BOBINES À DÉCOUPER*

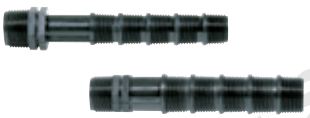

X-91

Code			€
½"	**90112**	150	A-8	
½"-¾"	**90113**	150	A-8	
¾"	**90114**	100	A-8	
¾"-1"	**90115**	100	A-8	

Cut-out coil.
Bobine à découper.

HOOKS FOR PIPES / *CROCHETS POUR TUYAUTERIES*

X-92

Code			€
16	**90116**	500	A-1	
20	**90117**	500	A-1	
25	**90118**	500	A-2	

Hook for PIPE.
Crochet pour tube.

TAPE ACCESSORIES / *ACCESSOIRES POUR BANDE*

X-98

	Code			€
16-17	**90126**	400	A-2	

Tape connector with safety ring.
Raccord bande avec union de sécurité.

X-99

	Code			€
17	**90127**	500	A-2	

Tape coupling.
Raccord bande.

X-100

	Code			€
17	**90128**	400	A-2	

Insert slot for tape.
Union bande (Installation avec mèche de 8 mm).

EXTRAS / *APPORT D'ENGRAIS*

X-75

	Code			€
¾"	**93055**	2	A-10	
1"	**93056**	1	4109	
1 ½"	**93057**	1	-	

Venturi injectors.
Injecteurs Venturi.

X-76

	Code			€
½"-250 l	**90103**	10	-	
½"-500 l	**90104**	10	-	
½"-1.200 l	**90105**	10	-	

Flow meter.
Débitmètre.

www.sandetal.ru

www.san-detal.ru

Caixa de instrumentos

y accesorios **Serie Brico** / Expositor e acessorios **Serie Brico**

www.san-detal.ru

Modelo	Medida	Ref.	U/
-	-	45617	-

Expositor Universal.
Expositor Universal.

Modelo	Medida	Ref.
-	-	45625

Juego de ganchos (5 uds.).
Jogo de ganchos (5 uds.)

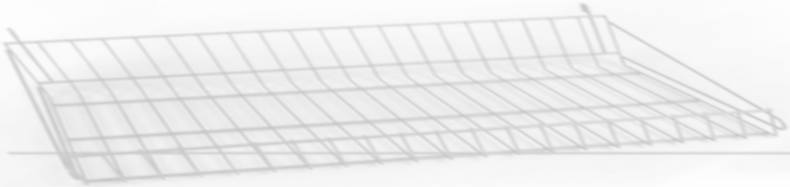

Modelo	Medida
-	-

Cesta para Expositor
Cesto para Expositor

Model / *Modèle*		Code			€
-	-	**28001**	10	A-5	

Toolbox
Caisse à outils.

UNIVERSAL EXHIBITOR AND ACCESSORIES / *DISPLAY D'EXPOSITION ET ACCESOIRES*

Model / *Modèle*		Code			€
-	-	**45617**	1	-	

Universal exhibitor 3 pieces.
Display universel 3 pièces.

Model / *Modèle*		Code			€
-	-	**45625**	5	-	

Hanger.
Crochet.

Model / *Modèle*		Code			€
-	-	**45626**	1	-	

Basket for universal display.
Panier pour universel display.

Modelo	Medida	Ref.	U/	n.°	€
-	-	**45763**	1	-	

Cardboard display.
Display en carton.

www.sam-detal.ru

Model / *Modéle*		Ref.			€
-	-	45621	1	-	

"Brico Desagüe" Header.
Visuels ""Brico Desagüe".

Model / *Modéle*		Code			€
-	-	45620	1	-	

"Carta Oro" Header.
Visuel "Carta Oro".

Model / *Modéle*		Code			€
-	-	45619	1	-	

"Brico Riego" Header.
Visuel "Brico Riego".

Model / *Modéle*		Code			€
-	-	45618	1	-	

Universal JIMTEN header.
Visuel Jimten universel.

www.san-detal.ru

BOXES / CAISSES

PALLETS / PALETTES

N.°	Size in cm *Dimensions en cm* WIDE/LONG/HIGH *LARGEUR / LONGUEUR / HAUTEUR*	Number of boxes *N.° de caisses par palette*	Volume m³ *Volume m³*
A-1	20 x 20 x 20	96	0,9 m³
A-2	20 x 40 x 20	84	1,5 m³
A-4	40 x 40 x 40	30	2,0 m³
A-5	40 x 60 x 40	20	2,1 m³
A-7	60 x 80 x 40	10	2,1 m³
A-8	40 x 40 x 20	42	1,5 m³
A-9	40 x 40 x 30	36	1,9 m³
A-10	20 x 20 x 10	120	0,6 m³
A-11	20 x 40 x 30	60	1,5 m³
A-12	40 x 40 x 50	24	2,1 m³
A-13	40 x 60 x 50	16	2,0 m³
*A-14	59 x 59 x 57	12	2,5 m³
*A-15	59 x 59 x 43	20	3,1 m³
*A-16	29 x 63 x 37	16	1,0 m³
*A-17	62 x 62 x 17	16	1,1 m³
A-18	48 x 45 x 55,5		
A-19	43,5 x 12 x 43,5		
A-22	33,5 x 28 x 20		

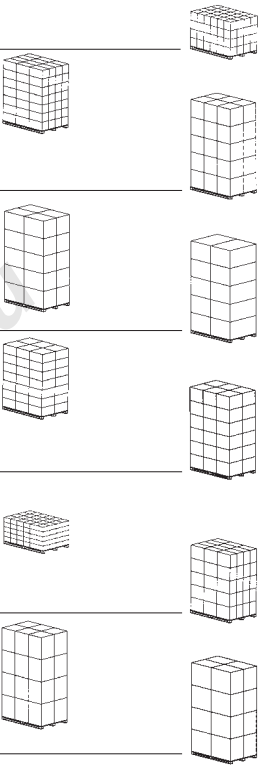

www.san-detal.ru

* Not standard sized packaging. / ** Il ne s'agit pas d'emballages normalisés.*

BOXES / CAISSES

PALLETS / PALETTES

	N.º	Size in cm *Dimensions en cm* WIDE/LONG/HIGH *LARGEUR / LONGUEUR / HAUTEUR*	Number of boxes *N.º de caisses par palette*	Volume m³ *Volume m³*
	A-23	30 x 25 x 13,5		
	A-25	80 x 25 x 24,5		
	A-26	34 x 29 x 31,5		
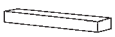	A-27	116 x 18 x 90		
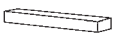	A-28	114 x 17 x 12,5		
	A-29	70,5 x 19,5 x 16		
	A-30	39,5 x 26,2 x 21,5		
	A-31	33,5 x 27,5 x 18		
	A-32	33,5 x 14,5 x 15		
	A-33	50 x 32 x 32		
	A-34	27,8 x 18,3 x 10,6		
	4110	15 x 18 x10,5		
	4113	12 x 14 x 78		
	4115	8,5 x 11,2 x 5,6		
	4139	32 x 24,5 x 77,5		
	4140	31 x 24,5 x 66,5		
	4163	26 x 15,5 x 35		
	4164	25 x 12,5 x 33		

www.san-detal.ru

BOXES / CAISSES

PALLETS / PALETTES

N.°	Size in cm *Dimensions en cm* WIDE/LONG/HIGH *LARGEUR / LONGUEUR / HAUTEUR*	Number of boxes *N.° de caisses par palette*	Volume m³ *Volume m³*
4109	16,5 x 12 x 19		
4115	8,5 x 5,5 x 11		
4114	9 x 7 x 12		
4762	30 x 12 x 11		

- The packaging used for our products maintains a modular volume in order to conform with the normal EUROPALET standard (1.2m x .80m), except in cases for the following products: A-14, A-15, A-16, A-17, A-19, A-20, A-21, A-22, A-23, A-24, A-25, A-26, A-27, A-28, A-29, A-31, A-32, A-33 and A-34.
- Independently of the number of boxes per pallet, pallets with a maximum height (2.20m) can be arranged with the different box sizes listed here.

- *Les emballages utilisés pour nos produits conservent une relation modulaire afin de pouvoir former une Palette normalisée EUROPALET (1,20 x 0,80 m), sauf dans le cas des modèles A-14, A-15, A-16, A-17, A-19, A-20, A-21, A-22, A-23, A-24, A-25, A-26, A-27, A-28, A-29, A-31, A-32, A-33 et A-34.*
- *Indépendamment des unités de caisses par Palette, il est possible de configurer des Palettes d'une hauteur maximum de 2,20 m, avec les différents types de caisses déterminés.*

www.san-detan.ru

www.san-detal.ru

www.san-detal.ru

www.san-detal.ru

www.san-detal.ru

www.san-detal.ru

www.san-detal.ru

www.san-detal.ru

www.san-detal.ru

www.san-detal.ru

NOTE: The data provided in this technical catalogue, as a result of continuous improvement and development of our products, may change without any prior notice.

This catalogue is not legally binding, and all information is given in good faith. We do not accept any liability for the application of this data.

The most recent version of this catalogue is available in our web site:

NOTE: *Les informations fournies dans ce catalogue peuvent être modifiées sans préavis à la suite du développement et amélioration de nos produits.*

Ce catalogue n´a pas de caractère contractuel et toute les données sont communiquées de bonne foi. Nous déclinons toute responsabilité dérivée de l´application de ces dernières.

La version la plus récente de ce catalogue est disponible dans notre site web.

www.jimten.com

www.sanidotal.ru

Certificado del Sistema de Gestión Ambiental

AENOR
Gestión Ambiental
UNE-EN ISO 14001

GA-1999/0156

AENOR, Asociación Española de Normalización y Certificación, certifica que la organización

JIMTEN, S.A.

dispone de un sistema de gestión ambiental conforme con la norma UNE-EN ISO 14001:2004

para las actividades: El diseño, el desarrollo y la producción de productos de materiales plásticos para la edificación y el transporte de fluidos, productos inyectados y estampados.

que se realiza/n en: CR DE OCAÑA, 125. 03114 - ALICANTE

Fecha de emisión: 1999-11-26
Fecha de renovación: 2008-11-26
Fecha de expiración: 2011-11-26

AENOR Asociación Española de Normalización y Certificación
El Director General de AENOR

AENOR Asociación Española de Normalización y Certificación
Génova, 6. 28004 Madrid. España
Tel. 902 102 201 – www.aenor.es

Entidad acreditada por ENAC con nº 01/C-MA001
IQNet – AENOR es miembro de la RED IQNet (Red Internacional de Certificación)

AENOR
www.sa-otal.ru

IQNet®

THE INTERNATIONAL CERTIFICATION NETWORK

CERTIFICATE

IQNet and
AENOR
hereby certify that the organization

JIMTEN, S.A.

CR DE OCAÑA, 125
03114 - ALICANTE
ESPAÑA

for the following field of activities

The design and development and the production of products made of plastic, for building and transport of fluids, injected and stamped products.

has implemented and maintains a

Environmental Management System

which fulfills the requirements of the following standard

ISO14001

Issued on: 1999-11-26 Renewed on: 2008-11-26 Validity date: 2011-11-26

Registration Number: **ES-1999/0156**

www.sam-detal.ru

IQNet

René Wasmer
President of IQNet

AENOR
Asociación Española de Normalización y Certificación
Ramón NAZ
General Manager of AENOR

IQNet Partners*:
AENOR Spain AFAQ AFNOR France AIB-Vincotte International Belgium ANCE Mexico APCER Portugal CISQ Italy CQC China CQM China CQS Czech Republic Cro Cert Croatia DQS Germany DS Denmark ELOT Greece FCAV Brazil FONDONORMA Venezuela HKQAA Hong Kong China ICONTEC Colombia IMNC Mexico Inspecta Certification Finland IRAM Argentina JQA Japan KFQ Korea MSZT Hungary Nemko AS Norway NSAI Ireland PCBC Poland Quality Austria Austria RR Russia SAI Global Australia SII Israel SIQ Slovenia SIRIM QAS International Malaysia SQS Switzerland SRAC Romania TEST St Petersburg Russia YUQS Serbia
IQNet is represented in the USA by: AFAQ AFNOR, CISQ, DQS, NSAI Inc. and SAI Global

* The list of IQNet partners is valid at the time of issue of this certificate. Updated information is available under www.iqnet-certification.com

General terms and conditions of sale

PRICES: Prices are retail prices (recommended) and can be modified without prior notice. Prices do not included VAT.

SHIPMENT AND ORDERS: Goods are shipped at buyer´s own risk. Only full boxes can be ordered.

Minimum units per order and their multiple established in this price list are binding.

If loose units are specifically accepted by JIMTEN, S.A. and extra cost of 20% will be applied for less than full case picking.

Orders lower than 300 eur will not be accepted. Orders lower that 600 eur will have an extra cost of 50 eur for transport and administrative work.

JIMTEN will not manage any shipment to a different address than the customer usual one.

ORDERS CANCELLATION: Cancellations of orders already manufactured or under production will not be accepted.

RETURNS OF GOODS: Returns of goods are not accepted except when the defect is due to the manufacturing or transport management, in this last case the buyer must check the goods immediately after the reception. Any defect due to the transport must be notified to Jimten by written within 24 hours. Claims notified later will not be attended.

DELIVERY CONDITIONS: Partial orders deliveries do not suppose the order cancellation.

QUALITY AND WARRANTY: The warranty of our goods is limited to the replacement of the faulty product, model or piece. It covers as well the damages to third party thanks to a liability insurance only if the specifications for their correct use specified in the technical catalogue have been followed. Taking into account the material specificity, the quality claims must be notify within 15 days after the goods reception. Misuse of our products will exempt us of any responsibility.

PAYMENT: Except anything else agreed with JIMTEN, S.A. goods will be paid within 30 days from date of invoice.

Bills of exchange, promissory notes or checks will only be considered as accepted by JIMTEN, S.A. when cashed. They will not by themselves fulfill the corresponding obligations. In case of delay in payment the interests corresponding to the overdue amount must be paid in accordance with the banking interest rates, being at least of 10,5% yearly as well as the expenses caused by this non-fulfilment, all independently of other actions that can be taken.

ANNEX 1: In case the delay, the insolvency or the debts of the buyer put its solvency at risk, JIMTEN, S.A. will be in position to demand immediately the payment of the overdue amount or a guarantee provision in that moment or in the future. Jimten will be in position to deliver the pending consignments in case they are paid in advance or enough guarantees have been presented. If the buyer cannot fulfill the previous statement in a reasonable period of time, JIMTEN, S.A. will be in position to cancel the sales contract.

RESERVATION OF TITLE: The products supplied will be the property of JIMTEN, S.A until they are fully paid and all debts of the buyer are settled. In cases specified in Annex 1 JIMTEN,S .A. will be in position to prevent the resale of the delivered goods with immediate effect. A contract cancellation declaration by JIMTEN will be considered as well as an authorization cancellation to resale and charge the resale rights. In that cases JIMTEN, S.A. will be in position to demand the immediate return of the goods delivered by the buyer.

CESSION PROHIBITION: The buyer shall be only entitled to cede the rights and debts arising from sales contract to third party with previous JIMTEN agreement.

RESERVATION: We reserve the right to modify our products designs, dimensions and units per box without prior notice.

PLACE OF JURISDICTION AND GOVERNING LAW: In case of dispute JIMTEN, S.A. and the buyer consent to the jurisdiction of Alicante courts and waive their own jurisdiction if different.

RESTRICTIONS: Total or partial reproduction of this price list is prohibited without JIMTEN express authorisation.

This price list can be modified without prior notice and do not have a contractual capacity. Data is given in good faith. We refuse any liability arisen from its application.

Conditions générales de vente

PRIX : *Les prix sont prix de VENTE AU PUBLIC (recommandés) et peuvent être modifiés sans préavis. Les prix n´incluent pas la TVA.*

EXPEDITIONS ET COMMANDES : *La marchandise voyage aux risques et périls de l'acheteur. Les commandes se passeront toujours par cartons complets.*

Les quantités minimales de ventes établies dans le présent tarif sont à respecter ainsi que les quantités multiples.

Dans le cas ou JIMTEN autoriserait de façon explicite l´envoi de quantités non multiples une majoration de 20% sera appliquée en concept de manipulation. Les commandes inférieures à 300 euros ne seront pas acceptées. Une majoration de 50 eur sera appliquée aux commandes inférieures à 600 euros en concept de transport et gestion administrative. JIMTEN,S.A. ne gérera aucun envoi à une adresse différente du domicile habituel de l´acheteur.

ANNULATION DE COMMANDES : *Les annulations de commandes déjà fabriquées ou en cours de préparation ne sont pas acceptées.*

RETOUR DE MARCHANDISE : *Les retours de marchandise ne sont pas admis à l'exception de défauts attribuables à la fabrication ou à la gestion du transport. Dans ce dernier cas l´acheteur devra réviser la marchandise dès sa réception. Les défauts attribuables au transport devront être communiqués à JIMTEN par écrit dans un délai maximum de 24 heures à partir de la réception. Les réclamations notifiées hors de ce délai ne seront pas prises en compte.*

CONDITIONS DE LIVRAISON : *Les commandes pourront être livrées en partie sans que cela suppose leur annulation.*

QUALITÉ ET GARANTIE : *La garantie de nos marchandises se limite au remplacement du produit, modèle ou article*

défectueux. Les dommages au tiers sont également couverts grâce à notre police de responsabilité civile pourvu que les spécifications pour l'utilisation et installation correcte des produits indiquées dans la documentation technique aient été respectées. Etant donné les caractéristiques de nos produits toute réclamation concernant la qualité devra être réalisée dans les 15 jours suivants la livraison du matériel.

L´utilisation ou usage de nos produits pour des fins autres que celles pour lesquelles ils ont été fabriqués nous exonérera de tout type de responsabilité.

PAIEMENT : *A moins que d´autres conditions aient été accordées avec JIMTEN, S.A. le paiement de la marchandise se fera à 30 jours date facture. Les lettres de change, billets à ordre et chèques se considéreront acceptés par JIMTEN, S.A. au moment ou ils seront mis á effet. Ils ne s´acquitteront pas par eux-mêmes de l´obligation correspondante.*

En cas de délai de paiement les intérêts du montant dû devront être payé en accord avec les types d'intérêts bancaires, étant ceux-ci de 10,5% annuel minimum ainsi que les coûts provoqués par ce non inaccomplissement. Tout ceci indépendamment des actions qui puissent êtres prises.

Annexe 1 : *Si le retard, l'insolvabilité ou les dettes de l'acheteur mettent en danger la solvabilité de celui-ci, JIMTEN, S.A.pourra exiger de façon immédiate le règlement de tous les montants dus ou la provision de garanties en ce moment ou dans le futur. JIMTEN, S.A. pourra réaliser uniquement les livraisons en attente si elles sont réglées par avance ou si les garanties nécessaires ont été présentées. Si l'acheteur ne peut pas accomplir les obligations exposées ci-dessus dans un délai raisonnable, JIMTEN, S.A. pourra résilier le contrat d´achat et vente.*

TRANSFERT DE PROPRIÉTÉ : *Les produits fournis resteront propriété de JIMTEN jusqu'à ce que le paiement ait été effectué et toutes les dettes de l´acheteur envers JIMTEN aient été réglées. Dans les cas indiqués dans l'annexe 1 JIMTEN, S.A pourra interdire également la revente de la marchandise avec effet immédiat. Une déclaration de résiliation du contrat de la part de JIMTEN sera considérée également comme une annulation de l´autorisation pour revendre et encaisser les droits de revente. Dans ces cas JIMTEN, S.A. pourra exiger le retour immédiat de la marchandise livrée par l´acheteur.*

INTERDICTION DE CESSION : *L´acheteur ne pourra céder les droits et les dettes émanant de contrats d´achat et vente au tiers avec le consentement de JIMTEN, S.A.*

RÉSERVE : *Nous nous réservons le droit d'introduire des modifications de design et dimensions de nos produits sans préavis.*

JURISDICTION COMPÉTENTE : *En cas de contestation JIMTEN, S.A. et l´acheteur conviennent de se soumettre*

aux tribunaux d´Alicante, et renoncent à leur juridiction.

RESTRICTIONS : *La reproduction totale ou partielle de ce tarif est interdit sans autorisation expresse de JIMTEN, S.A.*

Ce tarif peut être modifié sans préavis et n´est pas contractuel. Toutes les données sont communiquées de bonne foi. Nous déclinons toute responsabilité dérivée de l'application de ces dernières.

Copy-sample Virtu

INTERNATIONAL
Direct Line
Ligne Directe
INTERNATIONALE

PHONE NUMBER
TÉLÉPHONE +34 965 10 80 53
FAX +34 965 11 50 82
E-MAIL international@jimten.com

JIMTEN, S.A.

CTRA. DE OCAÑA, 125 - 03114 ALICANTE
APDO. CORREOS 5285 - 03080 ALICANTE (ESPAÑA)
TELÉFONO +34 965 10 90 44
FAX +34 965 11 50 82
www.jimten.com

COMPANY REGISTERED ACCORDING TO STANDARDS
SOCIÉTÉ CERTIFIÉE SELON LES NORMES

AENOR ER Empresa Registrada UNE-EN ISO 9001 ER-0084/1996

IQNet

AENOR Gestión Ambiental UNE-EN ISO 14001 GA-1990/0156

an Aliaxis company

SOCIEDAD UNIPERSONAL 045691|06-11 ©JIMTEN 5 M.