перейти на сайт: www.san-detal.ru

# Паспорт
# Сифон HL138

**Назначение:**
Встроенный сифон для сбора дренажа от кондиционеров и фанкойлов.

**Описание:**
Встроенный сифон для сбора дренажа от кондиционеров, вертикальный, с гидрозатвором высотой 50 мм и механическим запахозапирающим устройством, не пропускающим запах из канализации при высыхании воды в гидрозатворе, с декоративной крышкой и строительной заглушкой. Входной патрубок с эластичной прокладкой для подсоединения труб Ø20-Ø32 мм, выпускной патрубок DN32.

**Комплектация:**
1. Корпус сифона 100x100x60 мм из ПП.
2. Съемная кассета с гидрозатвором высотой 50 мм и механическим запахозапирающим устройством – шариком, из АБС.
3. Строительная заглушка, подрезаемая по размеру из ПП.
4. Декоративная крышка 110x110 мм с пружинными зажимами для крепления в корпусе трапа из АБС.

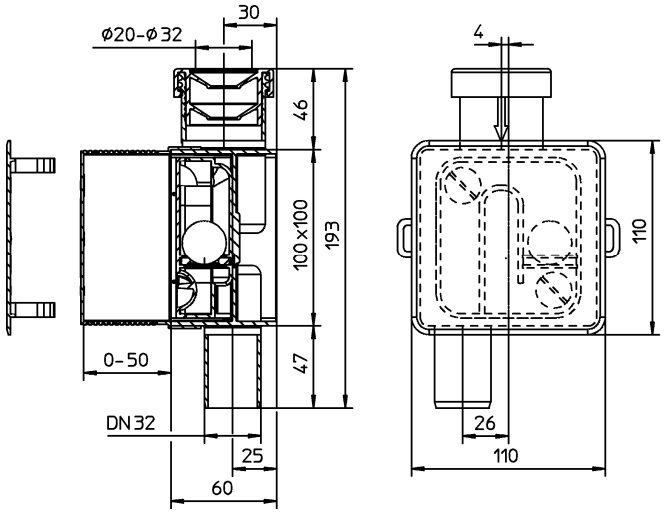


**Технические характеристики:**

| | |
|---|---|
| Присоединительные размеры | Вход Ø20-Ø32 мм<br>Выход DN32 |
| Вес | 0,27 кг |
| Пропускная способность | 0,15 л/с |
| Срок службы | не менее 50 лет |

**Принцип действия:**
При сливе дренажа от кондиционеров вода проходит через съемную кассету, герметично соединенную с корпусом с помощью эластичных уплотнительных прокладок. Кассета имеет гидрозатвор высотой 50 мм и механическое запахозапирающее устройство в виде шарика, который при высыхании гидрозатвора не пропускает запахи из канализации

**Особенности монтажа**:
1. Корпус сифона со строительной заглушкой монтируется в углублении стены.

**!Расстояние по вертикали от выпускного патрубка кондиционера до сифона HL138 должно быть не менее 200 мм.**

2. К входному и выпускному патрубку подсоединяются трубопроводы.
3. Перед заделкой трубопроводов провести гидравлические испытания в соответствии с п. 4.15 СНиП 3.05.01-85 «внутренние санитарно-технические системы».
4. После проведения испытания и завершения отделки стены строительная заглушка отрезается вровень к поверхности стены и сифон закрывается декоративной крышкой.

**Обслуживание:**
1. Снять декоративную крышку.
2. Вынуть из корпуса сифона кассету с гидрозатвором и механическим запахозапирающим устройством. При этом вода в гидрозатворе остается внутри кассеты.
3. Промыть кассету или, при сильном загрязнении, заменить её.
4. Установить декоративную крышку.

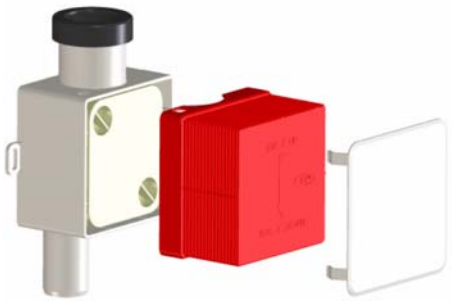

**HL138**

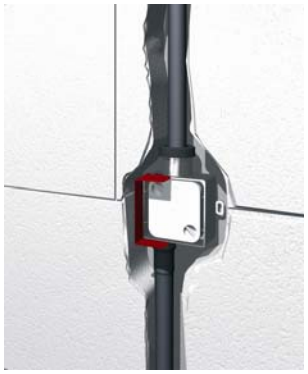

**Пример монтажа**